HC-Q-I-RJ45-08-M - Kontakteinsatz

1077117

https://www.phoenixcontact.com/de/produkte/1077117

Bitte beachten Sie, dass die in diesem PDF-Dokument angezeigten Daten aus unserem Online-Katalog generiert wurden. Bitte finden Sie die vollständigen Daten in der Benutzer-Dokumentation. Es gelten unsere Allgemeinen Nutzungsbedingungen für Downloads.



Kontakteinsatz, Polzahl: RJ45, Baugröße: D7, Ausführung : RJ45, Stift, 50 V, 1 A, Anwendung: Daten, mit RJ45-Kontakteinsatz

Ihre Vorteile

- Schock und vibrationsfest gemäß DIN EN 61373

Kaufmännische Daten

Artikelnummer	1077117
Verpackungseinheit	1 Stück
Mindestbestellmenge	1 Stück
Verkaufsschlüssel	AE
Produktschlüssel	AF7ABJ
GTIN	4055626788814
Gewicht pro Stück (inklusive Verpackung)	11,2 g
Gewicht pro Stück (exklusive Verpackung)	9,5 g
Zolltarifnummer	85366990
Ursprungsland	CN

Technische Daten

Hinweise

Allgemein	Steckverbinder dürfen nur last-/spannungslos betätigt werden

Artikeleigenschaften

Produkttyp	Kontakteinsatz festpolig
Serie	HC-Q
Anwendung	Daten
Bauform	D7
Polzahl	8
Steckgesicht	RJ45

Isolationseigenschaften

Überspannungskategorie	III
Verschmutzungsgrad	3

Maße

Maßzeichnung	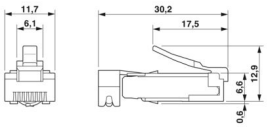
Breite	21 mm
Höhe	22 mm
Länge	21 mm

Anschlussdaten

Anschlusstechnik

Anschluss gemäß Norm	IEC / EN

Leiteranschluss

Anschlussquerschnitt AWG	24 ... 27 (flexibel)
Anzugsdrehmoment	0,5 Nm ... 0,8 Nm (Befestigungsschrauben zur Montage im HEAVYCON-Gehäuse)

Elektrische Eigenschaften

Bemessungsspannung (III/3)	50 V
Bemessungsstoßspannung	0,8 kV
Bemessungsstrom	1 A
Nennspannung U_N	50 V
Übertragungseigenschaften (Kategorie)	$CAT6_A$ (IEC 60512-27-100:2008, TIA-568-C.2:2009)

Materialangaben

Brennbarkeitsklasse nach UL 94	V0

Material Kontakt	Kupferlegierung
Material Kontaktoberfläche	Au
Material Kontaktträger	PC

Umwelt- und Lebensdauerbedingungen

Umgebungsbedingungen

Umgebungstemperatur (Betrieb)	-25 °C ... 60 °C

Normen und Bestimmungen

Normen/Bestimmungen	PC: Brandschutz in Schienenfahrzeugen - Anforderungssätze R22, R23 und R24 nach DIN EN 45545-2 (Gefahrenniveau HL1 - HL3)

Zeichnungen

Maßzeichnung

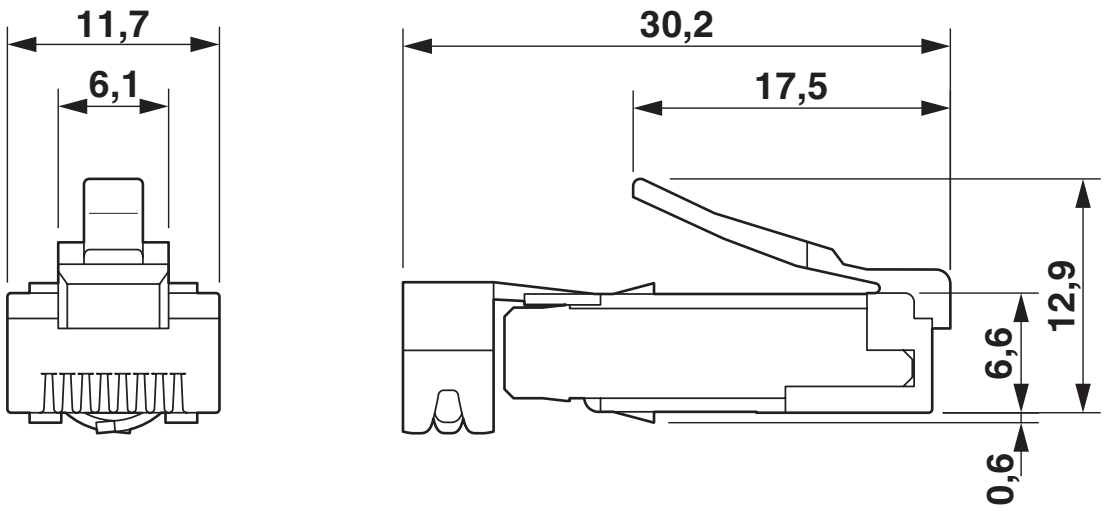

RJ45-Stifteinsatz

Klassifikationen

ECLASS

ECLASS-13.0	27440205
ECLASS-15.0	27440205

ETIM

ETIM 10.0	EC000438

UNSPSC

UNSPSC 21.0	39121500

Environmental product compliance

EU RoHS

Erfüllt die Anforderungen nach RoHS-Richtlinie	Ja, Keine Ausnahmeregelungen

China RoHS

Environment friendly use period (EFUP)	EFUP-E
	Keine Gefahrstoffe über den Grenzwerten

EU REACH SVHC

Hinweis auf REACH-Kandidatenstoff (CAS-Nr.)	Kein Stoff mit einem Massenanteil von mehr als 0,1 %

Phoenix Contact 2026 © - Alle Rechte vorbehalten
https://www.phoenixcontact.com

PHOENIX CONTACT Deutschland GmbH
Flachsmarktstraße 8
D-32825 Blomberg
+49 52 35/3-1 20 00
info@phoenixcontact.de