HC-M-08-EMC-DSUB-F - Steckverbinder

1066080

https://www.phoenixcontact.com/de/produkte/1066080

Bitte beachten Sie, dass die in diesem PDF-Dokument angezeigten Daten aus unserem Online-Katalog generiert wurden. Bitte finden Sie die vollständigen Daten in der Benutzer-Dokumentation. Es gelten unsere Allgemeinen Nutzungsbedingungen für Downloads.



Steckverbinder, Polzahl: 8, Leistungskontakte: 0, Steuerkontakte: 8, Buchse, Crimpanschluss, 48 V, 5 A, 0,09 mm^2 ... 0,52 mm^2, Leitungsaußendurchmesser:3 mm ... 9,5 mm, Anwendung: Daten/Signal

Kaufmännische Daten

Artikelnummer	1066080
Verpackungseinheit	1 Stück
Mindestbestellmenge	1 Stück
Verkaufsschlüssel	AE
Produktschlüssel	AF7ACB
GTIN	4055626727981
Gewicht pro Stück (inklusive Verpackung)	30,76 g
Gewicht pro Stück (exklusive Verpackung)	31,343 g
Zolltarifnummer	85389099
Ursprungsland	CN

Technische Daten

Hinweise

Allgemein	Crimpkontakte CUC-DSC-J1BAU-S/DSC... separat bestellen
Allgemein	Das Potenzial des EMV-Steckverbindergehäuses ist vom Potenzial des Gehäuses des schweren Steckverbinders getrennt
Allgemein	Klemmschellen für den Klemmbereich 3 mm - 6 mm und 6 mm - 9,5 mm
Allgemein	einsetzbar in Artikelnummer: 1417376 HC-M-02-EMC-F

Artikeleigenschaften

Produkttyp	EMV-Einsatz modular
Serie	HC-M-EMV
Anwendung	Daten/Signal
Polzahl	8
Steckgesicht	8
Kontaktnummerierung	1 - 8
Anzahl der Kabelabgänge	1
Anzahl Leistungskontakte	0
Anzahl Steuerkontakte	8
Kontakttyp	gedreht
Geschirmt	ja

Isolationseigenschaften

Überspannungskategorie	III
Verschmutzungsgrad	3

Elektrische Eigenschaften

Bemessungsspannung (III/3)	48 V
Bemessungsstoßspannung	0,8 kV
Bemessungsstrom	5 A
Übertragungseigenschaften (Kategorie)	CAT5e

Anschlussdaten

Anschlusstechnik

Anschlusstechnik	Crimpanschluss

Leiteranschluss

Anschlussquerschnitt	0,09 mm² ... 0,52 mm²
Anschlussquerschnitt AWG	28 ... 20

Maße

Maßzeichnung	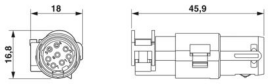
Höhe	15,5 mm
Länge	45,9 mm

Mechanische Kennwerte

Kontaktdurchmesser	1 mm

Materialangaben

Material Außenleiter	Zinklegierung
Brennbarkeitsklasse nach UL 94	V0
Material Kontakt	Kupferlegierung
Material Kontaktoberfläche	Au
Material Kontaktträger	PC

Kabel / Leitung

Leitungsaußendurchmesser	3 mm ... 9,5 mm

Mechanische Eigenschaften

Mechanische Daten

Steckzyklen	≥ 500

Umwelt- und Lebensdauerbedingungen

Umgebungsbedingungen

Umgebungstemperatur (Betrieb)	-40 °C ... 85 °C

Montage

Montagehinweis	Zur Montage/Demontage der Kontakte ist der runde Kontaktträger in der Mitte teilbar. Demontage des Steckverbinders aus dem Kunststoffmodul mittels des Werkzeugs Artikelnummer: 1678635 HC-M-EMV-KON-EWZ

Zeichnungen

Maßzeichnung

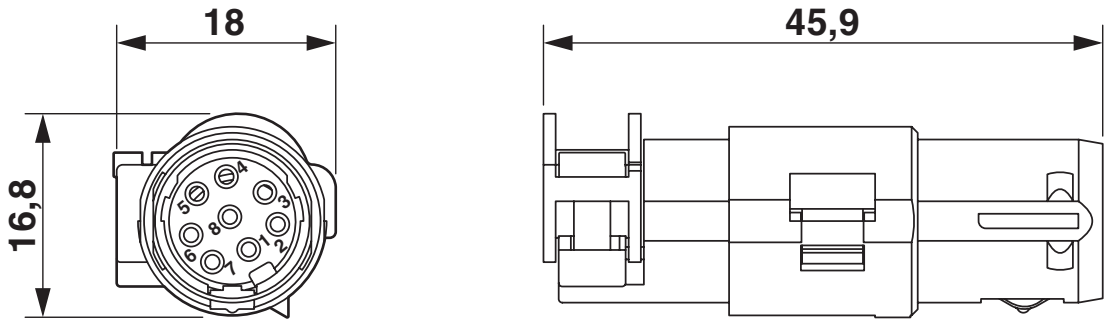

Buchseneinsatz

Maßzeichnung

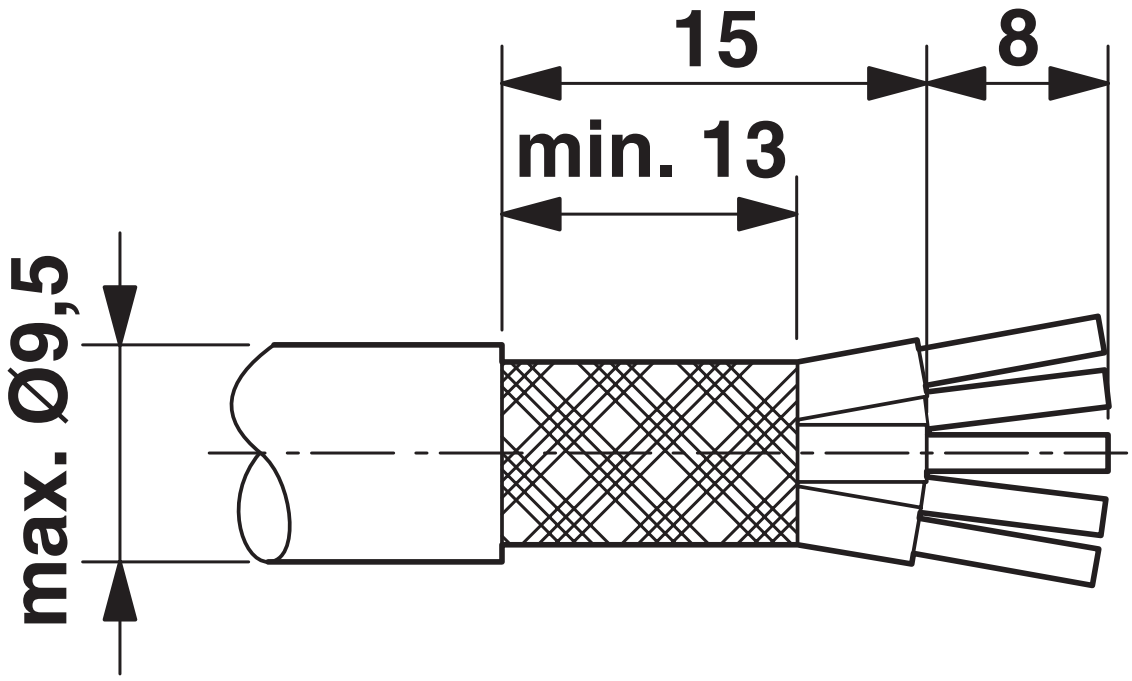

Abisolierangaben

Klassifikationen

ECLASS

ECLASS-13.0	27440205
ECLASS-15.0	27440205

ETIM

ETIM 10.0	EC000438

UNSPSC

UNSPSC 21.0	39121500

Environmental product compliance

EU RoHS

Erfüllt die Anforderungen nach RoHS-Richtlinie	Ja, Keine Ausnahmeregelungen

China RoHS

Environment friendly use period (EFUP)	EFUP-E
	Keine Gefahrstoffe über den Grenzwerten

EU REACH SVHC

Hinweis auf REACH-Kandidatenstoff (CAS-Nr.)	Kein Stoff mit einem Massenanteil von mehr als 0,1 %

EF3.1 Klimawandel

CO2e kg	5,773 kg CO2e

Phoenix Contact 2026 © - Alle Rechte vorbehalten
https://www.phoenixcontact.com

PHOENIX CONTACT Deutschland GmbH
Flachsmarktstraße 8
D-32825 Blomberg
+49 52 35/3-1 20 00
info@phoenixcontact.de