AXL F AI8 HART XC 1F - Analogmodul

1052434

https://www.phoenixcontact.com/de/produkte/1052434

Bitte beachten Sie, dass die in diesem PDF-Dokument angezeigten Daten aus unserem Online-Katalog generiert wurden. Bitte finden Sie die vollständigen Daten in der Benutzer-Dokumentation. Es gelten unsere Allgemeinen Nutzungsbedingungen für Downloads.

CRA-READY



Axioline F, Analogeingabemodul, Aktive analoge Eingänge: 8 (HART), 4 mA ... 20 mA, Anschlusstechnik: 2-Leiter, Übertragungsgeschwindigkeit im Lokalbus: 100 Mbit/s, Extreme Conditions-Variante, HART-Funktionalität, HART-Funktionalität, Schutzart: IP20, inklusive Bussockelmodul und Axioline F-Steckern; Produkt wird auf den Cyber Resilience Act (CRA) vorbereitet.

Produktbeschreibung

Das Modul ist ein Axioline F-I/O-Modul zur Verwendung im modularen Axioline F-I/O-System. Das Modul ist ein modulares I/O-Gerät, das dem Axioline F-Lokalbus hinzugefügt werden kann, um I/O-Daten auf die Axioline F-Steuerung oder den Buskoppler zu übertragen, der der Station übergeordnet ist. Das analoge I/O-Eingangsmodul mit HART-Fähigkeiten sammelt analoge Eingangs- und HART-Daten von den Feld-I/O-Klemmen und stellt diese Informationen der Steuerung/dem Buskoppler durch den Axioline F-Lokalbus zur Verfügung. Das aktive analoge Eingangsmodul ermöglicht den Anschluss von bis zu acht HART-fähigen, passiven analogen Eingangssignalen.

Ihre Vorteile

- Aktives analoges Eingangsmodul
- Bereitstellung von Strom für bis zu 8 HART-fähige, passive analoge Eingangssignale
- Zyklischer Zugriff auf PV, SV, TV, QV und Schleifenstrom
- Strombereich: 4 mA ... 20 mA
- Unter extremen Umgebungsbedingungen einsetzbar
- Erweiterter Temperaturbereich -40 °C ... +70 °C (Siehe Kapitel "Erfolgreich getestet: Einsatz unter extremen Umgebungsbedingungen" im Datenblatt)

ELEKTROGERÄTE RÜCKNAHME

Kaufmännische Daten

Artikelnummer	1052434
Verpackungseinheit	1 Stück
Mindestbestellmenge	1 Stück
Verkaufsschlüssel	DN
Produktschlüssel	DRI241
GTIN	4055626676265
Gewicht pro Stück (inklusive Verpackung)	366,5 g
Gewicht pro Stück (exklusive Verpackung)	355 g
Zolltarifnummer	85176200
Ursprungsland	US

Technische Daten

Maße

Maßzeichnung	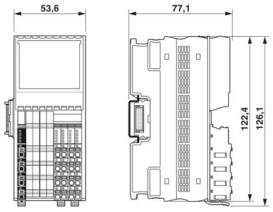
Breite	53,6 mm
Höhe	126,1 mm
Tiefe	77,1 mm
Hinweis zu Maßangaben	Die Tiefe gilt bei Verwendung einer Tragschiene TH 35-7.5 (nach EN 60715).

Hinweise

Hinweis zur Anwendung	Nur für den industriellen Einsatz
Hinweis zur Anwendung	Nach dem derzeitigen Stand bereiten wir das Produkt so vor, dass es ab dem 11.12.2027 die Anforderungen des Cyber Resilience Acts der EU (CRA) auf Basis der aktuell zum CRA verfügbaren Informationen einhalten wird.

Nutzungsbeschränkung

EMV-Hinweis	EMV: Klasse-A-Produkt, siehe Herstellererklärung im Downloadbereich

Nutzungsbeschränkung

CCCex -Hinweis	Der Einsatz in explosionsgefährdeten Bereichen ist in China nicht erlaubt.

Montage

Montageart	Tragschienenmontage
Einbaulage	beliebig (kein Temperatur-Derating)

Materialangaben

Farbe (Gehäuse)	grau (RAL 7042)

Schnittstellen

Axioline F-Lokalbus

Anzahl Schnittstellen	2
Anschlussart	Bussockelmodul
Übertragungsgeschwindigkeit	100 Mbit/s

Systemeigenschaften

Programmierdaten

Eingabeadressraum	48 Byte
Ausgabeadressraum	0 Byte

Feldbus-Datentelegramm (PROFIBUS)

Bedarf an Parameterdaten	27 Byte
Bedarf an Konfigurationsdaten	6 Byte

Eingangsdaten

Analog:

Benennung Eingang	Aktive analoge Eingänge
Beschreibung des Eingangs	HART-fähige, aktive analoge Eingangssignale
Anzahl der Eingänge	8 (HART)
Anschlussart	Push-in-Anschluss
Anschlusstechnik	2-Leiter
Hinweis zur Anschlusstechnik	geschirmt, paarig verdrillt
Prozessdaten-Update	1,9 ms (Latenz des analogen Eingangs)
	400 ms (HART-Latenz pro Kanal)
A/D-Wandlungszeit	500 µs
Auflösung A/D-Wandler	12 Bit
Grenzfrequenz (3 dB)	15 Hz
Schutzbeschaltung	Verpolschutz der Eingänge
Messwertdarstellung	16 Bit (15 Bit + Vorzeichen)
Datenformate	Inline, S7-kompatibel, Standardformatierung
Eingangssignal Strom	4 mA ... 20 mA
Eingangswiderstand Stromeingang	100 Ω (typisch)
Toleranz, relativ	typ. 0,1 % (vom Messbereichs-Endwert bei aktiver Mittelwertbildung und 30-Hz-Filter)
	siehe Tabellen zu Toleranzangaben
Filterung	RFI-Filterung / passiver TP 2. Ordnung
Eingangsfilter	25 Hz

Artikeleigenschaften

Produkttyp	I/O-Komponente
Produktfamilie	Axioline F
Bauform	blockmodular
Einbaulage	beliebig (kein Temperatur-Derating)
Lieferumfang	inklusive Bussockelmodul und Axioline F-Steckern
Besondere Eigenschaften	Produkt wird auf den Cyber Resilience Act (CRA) vorbereitet
	Extreme Conditions-Variante
	HART-Funktionalität
	HART-Funktionalität

Isolationseigenschaften

Überspannungskategorie	II (IEC 60664-1, EN 60664-1)
Verschmutzungsgrad	2 (IEC 60664-1, EN 60664-1)

Elektrische Eigenschaften

Maximale Verlustleistung bei Nennbedingung	2,51 W

Potenziale: Versorgung des Axioline F-Lokalbusses (U_{Bus})

Versorgungsspannung	5 V DC (über Bussockelmodul)
Stromaufnahme	max. 60 mA
	typ. 40 mA

Potenziale: Einspeisung für Analogmodule (U_A)

Versorgungsspannung	24 V DC
Versorgungsspannungsbereich	19,2 V DC ... 30 V DC (inklusive aller Toleranzen, inklusive Welligkeit)
Stromaufnahme	max. 240 mA
Schutzbeschaltung	Überspannungsschutz; elektronisch (35 V, 0,5 s)
	Verpolschutz; Verpolschutzdiode
	Transientenschutz; Suppressordiode

Potenzialtrennung/Isolation der Spannungsbereiche

Prüfspannung: 5-V-Versorgung des Lokalbusses (U_{Bus}) / 24-V-Versorgung (Peripherie)	500 V AC, 60 Hz, 1 min
Prüfspannung: 5-V-Versorgung des Lokalbusses (U_{Bus}) / Funktionserde	500 V AC, 60 Hz, 1 min
Prüfspannung: 5-V-Versorgung des Lokalbusses (U_{Bus}) / Analoge Eingänge	1500 V AC, 60 Hz, 1 min
Prüfspannung: 24-V-Versorgung (Peripherie) / Funktionserde	500 V AC, 60 Hz, 1 min
Prüfspannung: 24-V-Versorgung (Peripherie) / Analoge Eingänge	1500 V AC, 60 Hz, 1 min
Prüfspannung: Analoge Eingänge / Funktionserde	500 V AC, 60 Hz, 1 min

Anschlussdaten

Anschlusstechnik

Benennung Anschluss	Axioline F-Stecker
Hinweis zur Anschlussart	Beachten Sie die Angaben zu den Leiterquerschnitten im Anwenderhandbuch "Axioline F: System und Installation".

Axioline F-Stecker

Anschlussart	Push-in-Anschluss
Hinweis zur Anschlussart	Beachten Sie die Angaben zu den Leiterquerschnitten im Anwenderhandbuch "Axioline F: System und Installation".
Leiterquerschnitt starr	0,2 mm² ... 1,5 mm²
Leiterquerschnitt flexibel	0,2 mm² ... 1,5 mm²
Leiterquerschnitt AWG	24 ... 16
Abisolierlänge	8 mm

Umwelt- und Lebensdauerbedingungen

Umgebungsbedingungen

Umgebungstemperatur (Betrieb)	-25 °C ... 60 °C (Standard)

	-40 °C ... 70 °C (Erweitert, siehe Kapitel "Erfolgreich getestet: Einsatz unter extremen Umgebungsbedingungen" im Datenblatt.)
Schutzart	IP20
Luftdruck (Betrieb)	70 kPa ... 106 kPa (bis zu 3000 m üNN)
Luftdruck (Lagerung/Transport)	70 kPa ... 106 kPa (bis zu 3000 m üNN)
Umgebungstemperatur (Lagerung/Transport)	-40 °C ... 85 °C
Zulässige Luftfeuchtigkeit (Betrieb)	5 % ... 95 % (keine Betauung)
Zulässige Luftfeuchtigkeit (Lagerung/Transport)	5 % ... 95 % (keine Betauung)

Mechanische Prüfung

Vibrationsfestigkeit nach EN 60068-2-6/IEC 60068-2-6	5g
Schock nach EN 60068-2-27/IEC 60068-2-27	30g
Dauerschock nach EN 60068-2-27/IEC 60068-2-27	10g

Normen und Bestimmungen

Schutzklasse	III (IEC 61140, EN 61140, VDE 0140-1)

Zulassungen

ATEX

Kennzeichnung	II 3G Ex ec IIC T4 Gc
Zertifikat	DEMKO 20 ATEX 2334X

IECEx

Kennzeichnung	Ex ec IIC T4 Gc
Zertifikat	IECEx UL 20.0002X

UKCA Ex (UKEX)

Kennzeichnung	II 3G Ex ec IIC T4 Gc
Zertifikat	PxCAI22UKEx1052427X

UL, USA / Kanada

Kennzeichnung	cULus
Zertifikat	E238705

UL Ex, USA / Kanada

Kennzeichnung	Class I, Division 2, Groups A, B, C, D, T4
	Class I, Zone 2, IIC T4
Zertifikat	E196811

CCC / China-Ex

Kennzeichnung	Ex ec IIC T4 Gc

Ex-Daten

UL, USA / Kanada	Class I, Div. 2, Groups A, B, C, D T4

Zeichnungen

Maßzeichnung

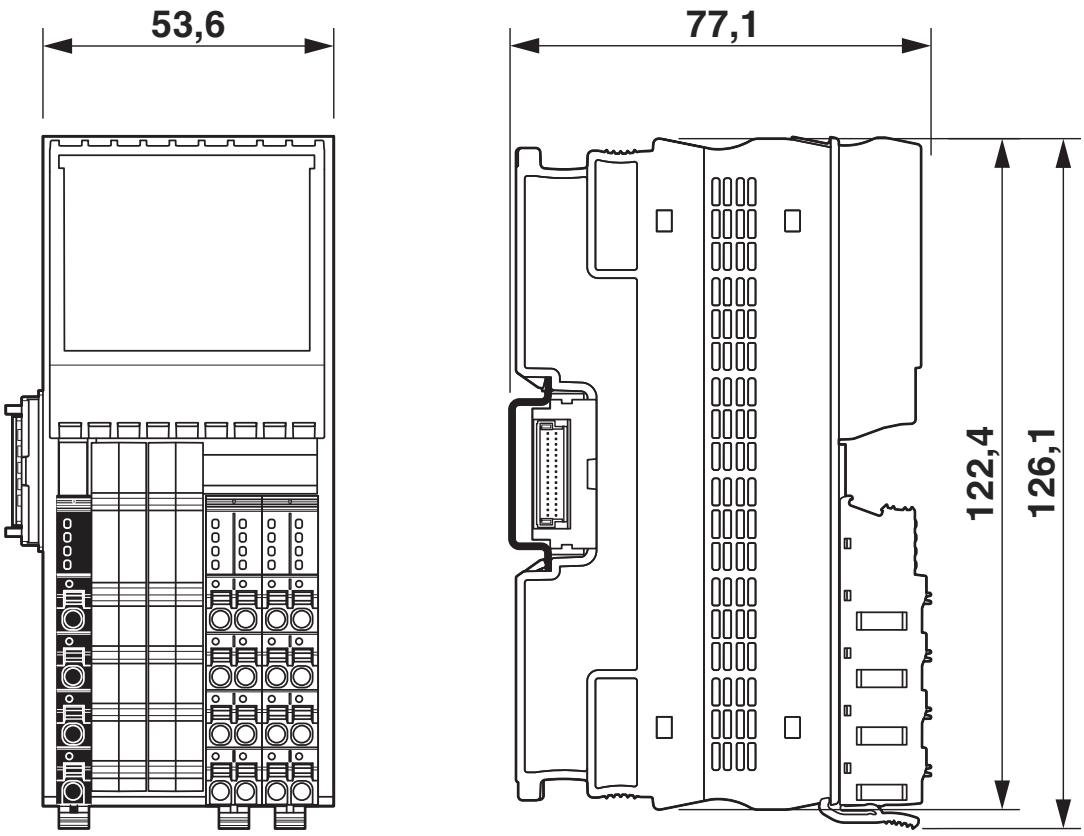

Anschlusszeichnung

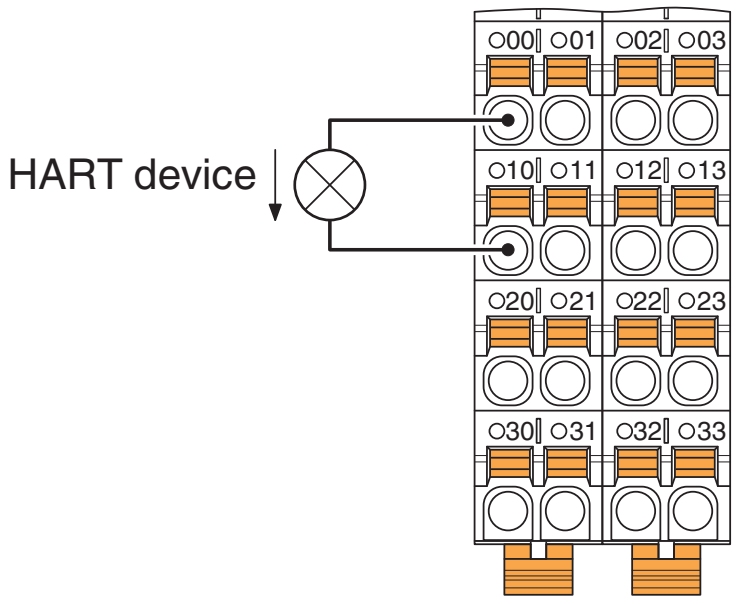

Anschluss für HART-Geräte

Zulassungen

Zum Herunterladen von Zertifikaten, besuchen Sie die Produktdetailseite: https://www.phoenixcontact.com/de/produkte/1052434

cULus Listed
Zulassungs-ID: E238705

IECEx
Zulassungs-ID: IECEx UL 20.0002X

cUL Listed
Zulassungs-ID: E196811

UL Listed
Zulassungs-ID: E196811

ATEX
Zulassungs-ID: DEMKO 20 ATEX 2334X

cULus Listed
Zulassungs-ID: E196811

Klassifikationen

ECLASS

ECLASS-13.0	27242601
ECLASS-15.0	27242601

ETIM

ETIM 10.0	EC001596

UNSPSC

UNSPSC 21.0	32151600

Environmental product compliance

EU RoHS

Erfüllt die Anforderungen nach RoHS-Richtlinie	Ja
Ausnahmeregelungen soweit bekannt	7(a), 7(c)-I

China RoHS

Environment friendly use period (EFUP)	EFUP-25
	Eine artikelbezogene China RoHS Deklarationstabelle finden Sie im Downloadbereich zum jeweiligen Artikel unter „Herstellererklärung“. Für alle Artikel mit EFUP-E wird keine China RoHS Deklarationstabelle ausgestellt und benötigt.

EU REACH SVHC

Hinweis auf REACH-Kandidatenstoff (CAS-Nr.)	Lead(CAS-Nr.: 7439-92-1)

Phoenix Contact 2026 © - Alle Rechte vorbehalten
https://www.phoenixcontact.com

PHOENIX CONTACT Deutschland GmbH
Flachsmarktstraße 8
D-32825 Blomberg
+49 52 35/3-1 20 00
info@phoenixcontact.de