A-INSP-PG7-65N-P-BK - Verschlussschraube

1047561

https://www.phoenixcontact.com/de/produkte/1047561

Bitte beachten Sie, dass die in diesem PDF-Dokument angezeigten Daten aus unserem Online-Katalog generiert wurden. Bitte finden Sie die vollständigen Daten in der Benutzer-Dokumentation. Es gelten unsere Allgemeinen Nutzungsbedingungen für Downloads.



Verschlussschraube, Material Verschraubung: PA, Anschlussgewinde: Pg7, Farbe: tiefschwarz RAL 9005, mit O-Ring

Kaufmännische Daten

Artikelnummer	1047561
Verpackungseinheit	10 Stück
Mindestbestellmenge	10 Stück
Verkaufsschlüssel	BF
Produktschlüssel	AF7DZX
GTIN	4055626648361
Gewicht pro Stück (inklusive Verpackung)	1 g
Gewicht pro Stück (exklusive Verpackung)	0,873 g
Zolltarifnummer	39269097
Ursprungsland	DE

Technische Daten

Artikeleigenschaften

Produkttyp	Verschlussschraube

Maße

Maßzeichnung	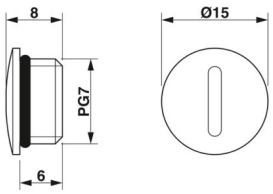
Länge	8 mm
Länge Anschlussgewinde	6 mm
Durchmesser	15 mm
Durchmesser	15 mm
Gewindeart Anschlussseite	Pg7

Materialangaben

Material Dichtung	NBR (O-Ring)
Material Verschraubung	PA

Umwelt- und Lebensdauerbedingungen

Umgebungsbedingungen

Schutzart	IP65
Umgebungstemperatur (Betrieb)	-20 °C ... 100 °C

Zeichnungen

Maßzeichnung

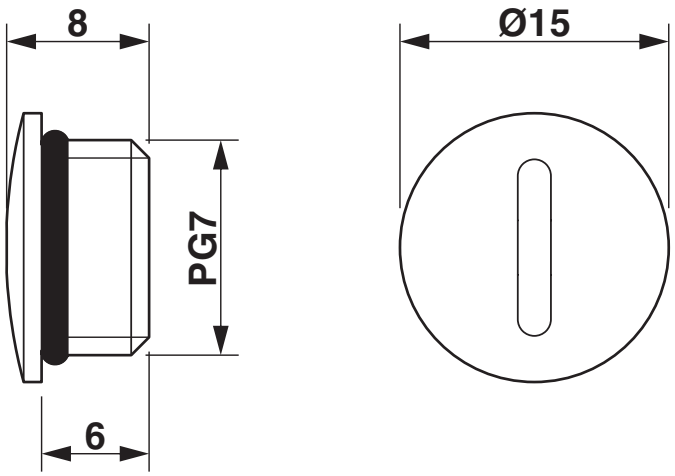

Maßbild

Klassifikationen

ECLASS

ECLASS-13.0	23111190
ECLASS-15.0	27140805

ETIM

ETIM 10.0	EC000032

UNSPSC

UNSPSC 21.0	31261500

Environmental product compliance

EU RoHS

Erfüllt die Anforderungen nach RoHS-Richtlinie	Ja, Keine Ausnahmeregelungen

China RoHS

Environment friendly use period (EFUP)	EFUP-E
	Keine Gefahrstoffe über den Grenzwerten

EU REACH SVHC

Hinweis auf REACH-Kandidatenstoff (CAS-Nr.)	Kein Stoff mit einem Massenanteil von mehr als 0,1 %

EF3.1 Klimawandel

CO2e kg	0,009 kg CO2e

Phoenix Contact 2026 © - Alle Rechte vorbehalten
https://www.phoenixcontact.com

PHOENIX CONTACT Deutschland GmbH
Flachsmarktstraße 8
D-32825 Blomberg
+49 52 35/3-1 20 00
info@phoenixcontact.de