PSR-PC52-1NO-1NC-24DC-SP - Koppelrelais

1017064

https://www.phoenixcontact.com/de/produkte/1017064

Bitte beachten Sie, dass die in diesem PDF-Dokument angezeigten Daten aus unserem Online-Katalog generiert wurden. Bitte finden Sie die vollständigen Daten in der Benutzer-Dokumentation. Es gelten unsere Allgemeinen Nutzungsbedingungen für Downloads.



Koppelrelais zur galvanischen Trennung und Leistungsanpassung für SIL 3 F&G-Anwendungen, Low-Demand, Lastdiagnose im Off- und On-State auf Drahtbruch und Kurzschluss, 1 Freigabestrompfad, Testpulsfilter, steckbare Push-in-Klemme, Breite 17,5 mm

Ihre Vorteile

- Earth-Leakage-Monitoring
- Für Low-Demand Applikationen geeignet bis SIL 3 gemäß IEC 61508, IEC 61511 und EN 50156
- Konfigurierbare Off- und On-State-Diagnose
- Aktive Fehlerrückmeldung über A1 an DO
- Integrierter DCS-Testpulsfilter
- 1 Freigabestrompfad, 1 Meldestrompfad

ELEKTROGERÄTE RÜCKNAHME

Kaufmännische Daten

Artikelnummer	1017064
Verpackungseinheit	1 Stück
Mindestbestellmenge	1 Stück
Verkaufsschlüssel	DD
Produktschlüssel	DNA182
GTIN	4055626674032
Gewicht pro Stück (inklusive Verpackung)	173,34 g
Gewicht pro Stück (exklusive Verpackung)	148,35 g
Zolltarifnummer	85364190
Ursprungsland	DE

Technische Daten

Hinweise

Hinweis zur Anwendung

Hinweis zur Anwendung	Nur für den industriellen Einsatz

Artikeleigenschaften

Produkttyp	Koppelrelais
Produktfamilie	PSRmini
Anwendung	Sicher Einschalten
	Low Demand
	Ex
Ansteuerung	1- und 2-kanalig
Relaistyp	Elektromechanisches Relais

Isolationseigenschaften

Überspannungskategorie	III
Verschmutzungsgrad	2

Zeiten

Typ. Anzugszeit bei U_s	typ. 100 ms (bei Ansteuerung über A1-A2)
Rückfallzeit typisch	typ. 30 ms (bei Ansteuerung über A1-A2)
Wiederbereitschaftszeit	1 s (bei Ansteuerung über A1-A2)
	3 s (Bereitschaftzeit der Diagnose nach Anlegen von U_D)

Elektrische Eigenschaften

Maximale Verlustleistung bei Nennbedingung	3,8 W (bei U_B = 26,4 V DC, U_{BD} = 26,4 V DC, I_L = 3 A)
Nennbetriebsart	100 % ED
Bemessungsisolationsspannung	250 V AC
Bemessungsstoßspannung / Isolierung	Basisisolierung 4 kV zwischen allen Strompfaden und Gehäuse
	Sichere Trennung, verstärkte Isolierung 6 kV von (A1/A2, 24V/0V, 21/22 und TP1/TP2/TP3) zum Freigabestrompfad (L, L´, LO, LO´, NI, NI´, N,N´)

Versorgung

Benennung	A1/A2
Bemessungssteuerstromkreisspeisespannung U_S	24 V DC -15 % / +10 %
Bemessungssteuerspeisestrom I_S	typ. 75 mA
Leistungsaufnahme an U_S	typ. 2 W (bei U_S/U_D; On-State)
Einschaltstrom	max. 100 mA
Filterzeit	2 ms (an A1-A2 bei Spannungseinbrüchen bei U_s)
	max. 2 ms (an A1-A2; Low-Testpulsbreite)
	≥ 100 ms (an A1-A2; Low-Testpulsrate)
	max. 17 ms (an A1-A2; High-Testpulsbreite)
	≥ 800 ms (an A1-A2; High-Testpulsrate)

Schutzbeschaltung	Überspannungsschutz; Suppressordiode 36 V
	Verpolschutz

Versorgung

Benennung	24V/0V
Diagnoseversorgungsspannung U_D	24 V DC -20 % / +25 %
Eingangsstrom an U_D	35 mA (bei U_D = 24 V)
	45 mA (bei U_D = 19 V)
	25 mA (bei U_D = 30 V)
Einschaltstrom an U_D	1,5 A (Δt < 10 µs)
Leistungsaufnahme an U_D	typ. 0,9 W (bei U_D; Off-State)
Schutzbeschaltung	Überspannungsschutz; Suppressordiode 33 V
	Verpolschutz

Eingangsdaten

Digital: Testpunkte für Proof-Test (T1, T2, T3)

Anzahl der Eingänge	3
Einschaltstrom	typ. 200 mA
Schutzbeschaltung	Überspannungsschutz; Suppressordiode 36 V
Stromaufnahme	typ. 20 mA (Eingang TP1)
	typ. 20 mA (Eingang TP2)
	typ. 30 mA (Eingang TP3)

Ausgangsdaten

Relais: Freigabestrompfad (L-LO-NI-N / L'-LO'-NI'-N')

Beschreibung des Ausgangs	sicherheitsgerichtete Schließerkontakte
Anzahl der Ausgänge	1 (unverzögert)
Kontaktausführung	1 Freigabestrompfad
Kontaktmaterial	AgNi, hauchvergoldet, Ag-Legierung
Schaltspannung	min. 16 V AC/DC
	max. 250 V AC
	max. 125 V DC
Schaltleistung	min. 1 W
Einschaltstrom	min. 50 mA
	max. 5 A (Δt ≤ ⌐ s)
Grenzdauerstrom	3 A (Derating, Lasttyp und Lastspannung beachten)
Quadr. Summenstrom	9 A^2 (Derating beachten)
Schaltfrequenz	max. 0,5 Hz
Lebensdauer mechanisch	ca. 5x 10^7 Schaltspiele

Relais: Meldestrompfad (21/22)

Beschreibung des Ausgangs	nicht sicherheitsgerichter Öffnerkontakt
Anzahl der Ausgänge	1 (unverzögert, potenzialfrei)
Kontaktausführung	1 Meldestrompfad

Schaltstrom	max. 100 mA
Einschaltstrom	≤ 800 mA (Δt ≤ ms)
Kurzschlussschutz	nein

Anschlussdaten

Anschlusstechnik

steckbar	ja

Leiteranschluss

Anschlussart	Push-in-Anschluss
Leiterquerschnitt starr	0,2 mm² ... 1,5 mm²
Leiterquerschnitt flexibel	0,2 mm² ... 1,5 mm²
Leiterquerschnitt flexibel mit Aderendhülse mit Kunststoffhülse	0,25 mm² ... 1,5 mm² (nur in Verbindung mit CRIMPFOX 6)
Leiterquerschnitt flexibel mit Aderendhülse ohne Kunststoffhülse	0,25 mm² ... 1,5 mm² (nur in Verbindung mit CRIMPFOX 6)
Leiterquerschnitt AWG	24 ... 16
Abisolierlänge	8 mm

Signalisierung

Statusanzeige	1 x LED (grün)
Betriebsspannungsanzeige	1 x LED (gelb)
Fehleranzeige	1 x LED (rot)

Maße

Breite	17,5 mm
Höhe	117,4 mm
Tiefe	114,5 mm

Materialangaben

Farbe (Gehäuse)	gelb (RAL 1018)
Material Gehäuse	Frianyl A63 RV0

Kennwerte

Sicherheitstechnische Daten: EN 50156-2

Safety Integrity Level (SIL)	3 (Referenz IEC 61508)

Sicherheitstechnische Daten: IEC 61508 - Low-Demand

Safety Integrity Level (SIL)	3

Umwelt- und Lebensdauerbedingungen

Umgebungsbedingungen

Schutzart	IP20
Schutzart Einbauort minimal	IP54
Umgebungstemperatur (Betrieb)	-25 °C ... 60 °C (Derating beachten)
Umgebungstemperatur (Lagerung/Transport)	-40 °C ... 65 °C

Einsatzhöhe	≤ 2000 m (über NN)
Max. zul. Luftfeuchtigkeit (Lagerung/Transport)	75 % (im Mittel, 85 % gelegentlich, keine Betauung)
Max. zul. Luftfeuchtigkeit (Betrieb)	75 % (im Mittel, 85 % gelegentlich, keine Betauung)
Schock	15g, 11 ms
Vibration (Betrieb)	10 Hz ... 150 Hz, 2g
Luftdruck (Betrieb)	79 kPa ... 106 kPa
Luftdruck (Lagerung/Transport)	79 kPa ... 106 kPa

Zulassungen

ATEX

Kennzeichnung	Ⓔx II 3G Ex ec nC IIC T4 Gc
Zertifikat	DEMKO 19 ATEX 2240X

IECEx

Kennzeichnung	Ex ec nC IIC T4 Gc
Zertifikat	IECEx ULD 19.0023X

UL, USA / Kanada

Kennzeichnung	cULus
Zertifikat	E140324

UL Ex, USA / Kanada

Kennzeichnung	Class I, Zone 2, AEx ec nC IIC T4 / Ex ec nC IIC Gc T4 X
	Class I, Div. 2, Groups A, B, C, D, T4
Zertifikat	E360692

CE

Kennzeichnung	CE-konform

Umweltsimulationstest

Kennzeichnung	G3
Zertifikat	ISA-S71.04

CCC / China-Ex

Kennzeichnung	Ex ec nC IIC T4 Gc
Zertifikat	2022122304115696

Montage

Montageart	Tragschienenmontage
Montagehinweis	siehe Derating-Kurve
Einbaulage	vertikal oder horizontal

Zeichnungen

Blockschaltbild

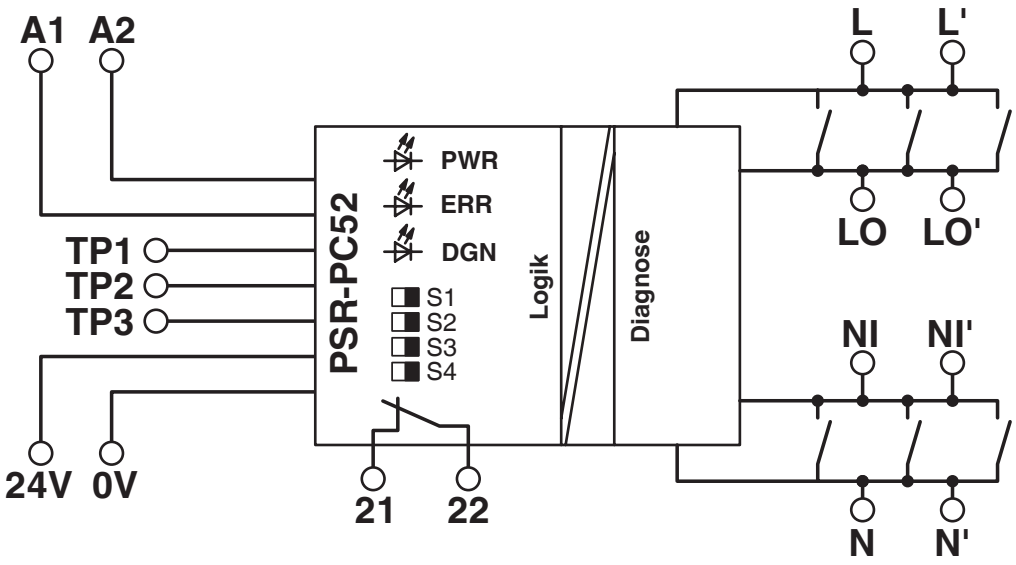

Blockschaltbild

Zulassungen

Zum Herunterladen von Zertifikaten, besuchen Sie die Produktdetailseite: https://www.phoenixcontact.com/de/produkte/1017064

cULus Listed
Zulassungs-ID: E140324

Functional Safety
Zulassungs-ID: 968/FSP 1486.02/22

IECEx
Zulassungs-ID: IECEx ULD 19.0023X

ATEX
Zulassungs-ID: DEMKO 19 ATEX 2240X

cULus Listed
Zulassungs-ID: E360692

CCC
Zulassungs-ID: 2022122304115696

Klassifikationen

ECLASS

ECLASS-13.0	27371819
ECLASS-15.0	27371819

ETIM

ETIM 10.0	EC001449

UNSPSC

UNSPSC 21.0	39122200

Environmental product compliance

EU RoHS

Erfüllt die Anforderungen nach RoHS-Richtlinie	Ja
Ausnahmeregelungen soweit bekannt	7(a), 7(a)-I, 7(c)-I

China RoHS

Environment friendly use period (EFUP)	EFUP-50
	Eine artikelbezogene China RoHS Deklarationstabelle finden Sie im Downloadbereich zum jeweiligen Artikel unter „Herstellererklärung“. Für alle Artikel mit EFUP-E wird keine China RoHS Deklarationstabelle ausgestellt und benötigt.

EU REACH SVHC

Hinweis auf REACH-Kandidatenstoff (CAS-Nr.)	Lead(CAS-Nr.: 7439-92-1)
SCIP	118daeb7-8af5-4fe7-9f3a-62daa1a4b725

Phoenix Contact 2026 © - Alle Rechte vorbehalten
https://www.phoenixcontact.com

PHOENIX CONTACT Deutschland GmbH
Flachsmarktstraße 8
D-32825 Blomberg
+49 52 35/3-1 20 00
info@phoenixcontact.de