PRC 5-FC-MS6 8-21 - Steckverbinder

1014530

https://www.phoenixcontact.com/de/produkte/1014530

Bitte beachten Sie, dass die in diesem PDF-Dokument angezeigten Daten aus unserem Online-Katalog generiert wurden. Bitte finden Sie die vollständigen Daten in der Benutzer-Dokumentation. Es gelten unsere Allgemeinen Nutzungsbedingungen für Downloads.



Steckverbinder, Artikelfamilie: PRC 35, Bauform: Entriegelung mit Werkzeug oder von Hand (siehe Zubehör), Farbe: schwarz, Polzahl: 5, Aderquerschnitt min.: 1,5 mm^2, Aderquerschnitt max.: 6 mm^2, Bemessungsspannung: 690 V AC, Bemessungsstrom: 35 A, Anschlussart: Schraubanschluss, Kabeldurchmesser min.: 8 mm, Kabeldurchmesser max.: 21 mm, Gewährleistet Fingerberührschutz

Ihre Vorteile

- Bis zu 75 % geringere Baugröße gegenüber Industriesteckverbindern gleicher Leistung
- Verrastmechanismus per Werkzeug oder von Hand entriegelbar
- Geeignet für Anwendungen in salzhaltiger Luft und unter direkter Sonneneinstrahlung
- Optimal geeignet für den Innen- und Außeneinsatz dank witterungsbeständiger Materialien

Kaufmännische Daten

Artikelnummer	1014530
Verpackungseinheit	1 Stück
Mindestbestellmenge	1 Stück
Verkaufsschlüssel	AE
Produktschlüssel	ABLCBA
GTIN	4055626494524
Gewicht pro Stück (inklusive Verpackung)	102 g
Gewicht pro Stück (exklusive Verpackung)	87,857 g
Zolltarifnummer	85366990
Ursprungsland	PL

Technische Daten

Hinweise

Hinweis zum Betrieb	Gewährleistet Fingerberührschutz
Hinweis zur Anwendung	Montagehinweise bitte der Packungsbeilage entnehmen

Artikeleigenschaften

Produkttyp	Installationssteckverbinder
Produktfamilie	PRC 35
Bauform	Entriegelung mit Werkzeug oder von Hand (siehe Zubehör)
Polzahl	5
Steckgesicht	4+PE
Kodierung	AD

Isolationseigenschaften

Schutzklasse	II
Verschmutzungsgrad	2

Elektrische Eigenschaften

Bemessungsspannung (III/2)	690 V
Bemessungsspannung	690 V AC (III/2) gemäß IEC 61984
	500 V AC (III/2) gemäß IEC 61535 / 2 PfG 1915
	600 V AC / DC (III/2) gemäß UL 2238
	500 V DC (III/2) gemäß IEC 61535
Bemessungsstoßspannung (III/2)	8 kV
Bemessungsstoßspannung (III/3)	6 kV
Bemessungsstrom	35 A (bei 6 mm² Leiterquerschnitt gemäß IEC 61984)
	32 A (bei 6 mm² Leiterquerschnitt gemäß IEC 61535)
	21,4 A (bei 6 mm² Leiterquerschnitt und 85 °C gemäß 2 PfG 1915)
	28 A (bei AWG 10, gemäß UL 2237)

Anschlussdaten

Anschlusstechnik

Anschlussart	Schraubanschluss

Leiteranschluss

Anschlussquerschnitt	1,5 mm² ... 6 mm²

Maße

Breite	37,6 mm
Höhe	37,6 mm
Länge	105 mm

Außenmaß

Außendurchmesser	8 mm ... 21 mm

Materialangaben

Farbe (Gehäuse)	schwarz (RAL 9005)
Farbe des Gehäuseteils	schwarz
Material Dichtung	EPDM (Kabeldichtung)
	EPDM (Gehäusedichtung)
Material Gehäuse	PPE
Material Kontaktträger	PPE
Material Kabelverschraubung	PPE
Material Kontakt	CuZn (Kontaktmaterial, Pb < 0.1)
Brennbarkeitsklasse nach UL 94	V0
Material Kontaktoberfläche	versilbert
Material O-Ring	EPDM

Kabel / Leitung

Leitungsaußendurchmesser	8 mm ... 21 mm
Leitungsaußendurchmesser	8 mm ... 21 mm (Hinweise zu Kabelklemmbereichen siehe Packungsbeilage)
Einzelader, Querschnitt	1,5 mm² 6 mm² 14 AWG 10 AWG
Halogenfreiheit	ja

Mechanische Eigenschaften

Mechanische Daten

Steckzyklen	2000 (Prüfspezifikation: IEC 60512-13-2)
Steckkraft	50 N ±10 N (Prüfspezifikation: IEC 60512-13-2)

Umwelt- und Lebensdauerbedingungen

Umgebungsbedingungen

Schutzart (gesteckt)	IP66/IP68 (2 m / 24 h) IP69K
Schutzart	IP66/IP68 (2 m / 24 h) IP69K
	IP66/IP68 (2 m / 24 h) IP69K
Kategorie der Schlageinwirkung	IK08 (-25°C)
Umgebungstemperatur (Betrieb)	-40 °C ... 105 °C (Derating beachten)
Umgebungstemperatur (Lagerung/Transport)	-40 °C ... 70 °C
Umgebungstemperatur (Montage)	-5 °C ... 85 °C

Normen und Bestimmungen

Normen/Bestimmungen	IEC 61984:2008
	EN 61984:2008
	DIN EN IEC 61535:2020
	IEC 61535:2019
	2 PfG 1915/03.2015
	UL 2237 Ed.1:2021-01-08

	CSA C22.2 No. 182.3-16 Ed.2:2019-01

Zeichnungen

Schemazeichnung

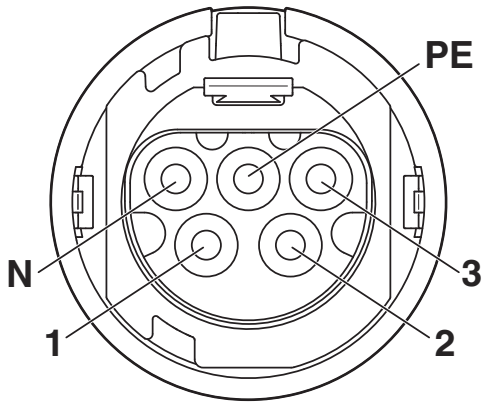

Polbild

Zulassungen

Zum Herunterladen von Zertifikaten, besuchen Sie die Produktdetailseite: https://www.phoenixcontact.com/de/produkte/1014530

UL Listed
Zulassungs-ID: E221474-20150513

cUL Listed
Zulassungs-ID: E221474-20150513

cUL Listed
Zulassungs-ID: E468743-20190809

	Nennspannung U_N	Nennstrom I_N	Querschnitt AWG	Querschnitt mm^2
keine				
	600 V	24 A	-	-

UL Listed
Zulassungs-ID: E468743-20190809

	Nennspannung U_N	Nennstrom I_N	Querschnitt AWG	Querschnitt mm^2
keine				
	600 V	30 A	-	-

TÜV Rheinland
Zulassungs-ID: R 60168292 0001

	Nennspannung U_N	Nennstrom I_N	Querschnitt AWG	Querschnitt mm^2
keine				
	690 V	35 A	-	-

TÜV Rheinland
Zulassungs-ID: R 60117908

	Nennspannung U_N	Nennstrom I_N	Querschnitt AWG	Querschnitt mm^2
keine				
	500 V	21,4 A	-	-

TÜV Rheinland
Zulassungs-ID: R 60168255 0001

	Nennspannung U_N	Nennstrom I_N	Querschnitt AWG	Querschnitt mm^2
keine				
	500 V	32 A	-	-

DNV
Zulassungs-ID: TAE00002KM

Klassifikationen

ECLASS

ECLASS-13.0	27440605
ECLASS-15.0	27440605

ETIM

ETIM 10.0	EC002560

UNSPSC

UNSPSC 21.0	39121400

Environmental product compliance

EU RoHS

Erfüllt die Anforderungen nach RoHS-Richtlinie	Ja, Keine Ausnahmeregelungen

China RoHS

Environment friendly use period (EFUP)	EFUP-E
	Keine Gefahrstoffe über den Grenzwerten

EU REACH SVHC

Hinweis auf REACH-Kandidatenstoff (CAS-Nr.)	Triphenyl phosphate(CAS-Nr.: 115-86-6)
SCIP	bfcf76b6-3fe0-431a-9973-7baf96282558

EF3.1 Klimawandel

CO2e kg	1,089 kg CO2e

Phoenix Contact 2026 © - Alle Rechte vorbehalten
https://www.phoenixcontact.com

PHOENIX CONTACT Deutschland GmbH
Flachsmarktstraße 8
D-32825 Blomberg
+49 52 35/3-1 20 00
info@phoenixcontact.de