C PX A 605X405X252 - Leergehäuse

0899334

https://www.phoenixcontact.com/de/produkte/0899334

Bitte beachten Sie, dass die in diesem PDF-Dokument angezeigten Daten aus unserem Online-Katalog generiert wurden. Bitte finden Sie die vollständigen Daten in der Benutzer-Dokumentation. Es gelten unsere Allgemeinen Nutzungsbedingungen für Downloads.



Leergehäuse, Material: Polyester glasfaserverstärkt, mit Graphitzusatz, schwarz, 405 mm x 605 mm x 252 mm, Verschlussart: Tür, Lieferumfang - ATD: Türscharnier mit 8-mm-Vierkantverschluss, Türscharnier mit 8-mm-Vierkantverschluss

Kaufmännische Daten

Artikelnummer	0899334
Verpackungseinheit	1 Stück
Mindestbestellmenge	1 Stück
Verkaufsschlüssel	DV
Produktschlüssel	BH9142
GTIN	4055626276038
Gewicht pro Stück (inklusive Verpackung)	6.990 g
Gewicht pro Stück (exklusive Verpackung)	6.990 g
Zolltarifnummer	85389099
Ursprungsland	HU

Technische Daten

Hinweise

Allgemein	Montageplatte erforderlich

Artikeleigenschaften

Produkttyp	Klemmenkasten
Bauform	Ex-Leergehäuse mit Tür
Lieferumfang	Türscharnier mit 8-mm-Vierkantverschluss

Isolationseigenschaften

Schutzklasse	II

Maße

Maßzeichnung	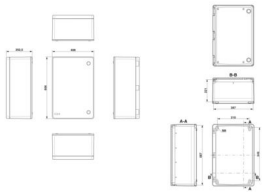
Breite	405 mm
Höhe	605 mm
Tiefe	252 mm
lichte Breite, max. Tragschienenlänge	565 mm
max. Bestückungslänge	545 mm

Materialangaben

Farbe	schwarz
Material	Polyester glasfaserverstärkt, mit Graphitzusatz
Brennbarkeitsklasse nach UL 94	V0
Material Dichtung	Silikon
Inhaltsstoffe	halogenfrei

Mechanische Eigenschaften

Allgemein

Verschlussart (GRP)	Tür Vierkantschloss

Umwelt- und Lebensdauerbedingungen

Schutzart (IP-Code)

Schutzart	IP66

Umgebungsbedingungen

Umgebungstemperatur (Betrieb)	-55 °C ... 127 °C

Montage

Montagehinweis	Außenbefestigungslaschen
	Außenbefestigungslasche nicht im Lieferumfang enthalten
Schienen Direktmontage	nein
Verwendbare Tragschienenart	NS 35

Zeichnungen

Maßzeichnung

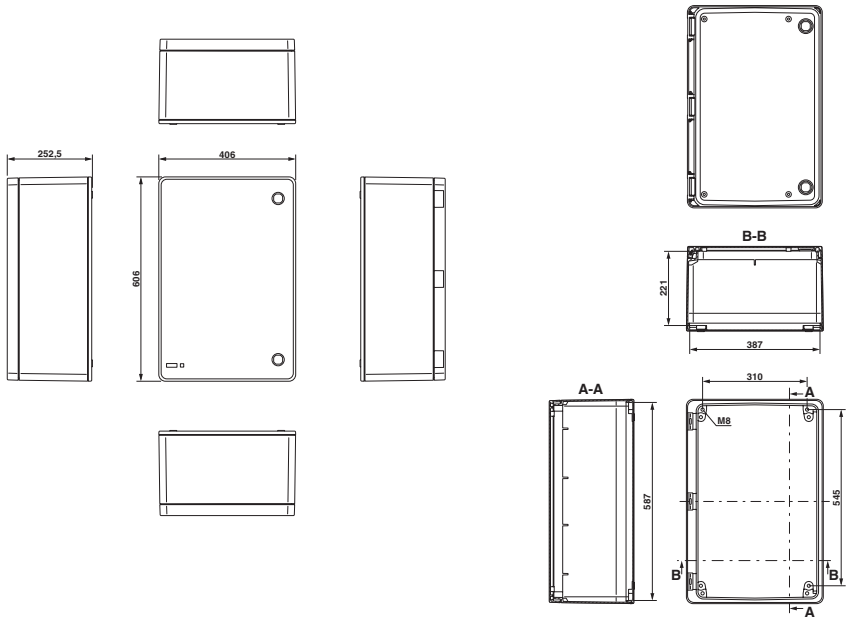

Schemazeichnung

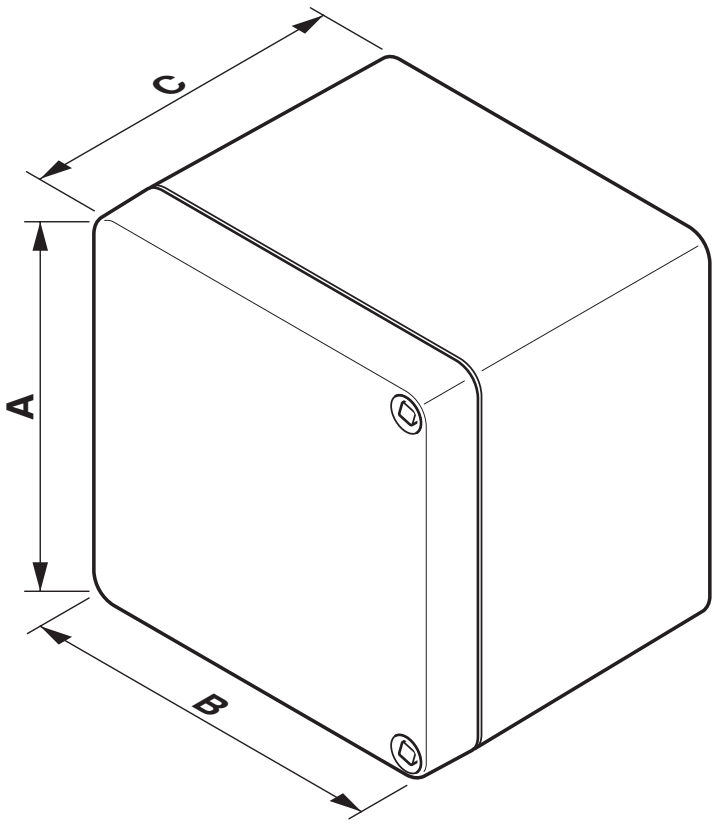

Klassifikationen

ECLASS

ECLASS-13.0	27180101
ECLASS-15.0	27180101

ETIM

ETIM 10.0	EC000261

UNSPSC

UNSPSC 21.0	31261500

Environmental product compliance

EU RoHS

Erfüllt die Anforderungen nach RoHS-Richtlinie	Ja, Keine Ausnahmeregelungen

China RoHS

Environment friendly use period (EFUP)	EFUP-E
	Keine Gefahrstoffe über den Grenzwerten

EU REACH SVHC

Hinweis auf REACH-Kandidatenstoff (CAS-Nr.)	Kein Stoff mit einem Massenanteil von mehr als 0,1 %

Phoenix Contact 2026 © - Alle Rechte vorbehalten
https://www.phoenixcontact.com

PHOENIX CONTACT Deutschland GmbH
Flachsmarktstraße 8
D-32825 Blomberg
+49 52 35/3-1 20 00
info@phoenixcontact.de