C S6 A 480X480X160 - Leergehäuse

0899067

https://www.phoenixcontact.com/de/produkte/0899067

Bitte beachten Sie, dass die in diesem PDF-Dokument angezeigten Daten aus unserem Online-Katalog generiert wurden. Bitte finden Sie die vollständigen Daten in der Benutzer-Dokumentation. Es gelten unsere Allgemeinen Nutzungsbedingungen für Downloads.



Leergehäuse, Material: Edelstahl 316L / 1.4404, Oberflächenwiderstand: gebürstet, silberfarben, 480 mm x 480 mm x 160 mm, Verschlussart: Tür mit wechselbarem Scharnier, Lieferumfang - ATD: Türscharnier mit Vierteldrehverschluss, Montageplatte, Doppelbartschlüssel, Befestigungswinkel mit Montageschrauben, Erdungsbolzen M12 außenseitig angebracht, Installationsanweisung, Türscharnier mit Vierteldrehverschluss

Ihre Vorteile

- Innovatives Produktprogramm von Edelstahl-Qualitätsgehäusen als Grundlage für individuelle Klemmenkästen
- Reduzierter Montage- und Zulassungsaufwand durch fertig bestückte Klemmenkästen
- Flanschplatten an vier Gehäuseseiten möglich, inklusive Dichtungsschutz
- Gehäuseanpassungen durch Gewinde, Bohrungen und Rechteckausschnitte unter Berücksichtigung normativer Vorgaben

Kaufmännische Daten

Artikelnummer	0899067
Verpackungseinheit	1 Stück
Mindestbestellmenge	1 Stück
Hinweis	Auftragsgebundene Fertigung (keine Rücknahme)
Verkaufsschlüssel	DV
Produktschlüssel	BH9112
GTIN	4046356928281
Gewicht pro Stück (inklusive Verpackung)	11,69 kg
Gewicht pro Stück (exklusive Verpackung)	11,69 kg
Zolltarifnummer	94032080
Ursprungsland	DE

Technische Daten

Artikeleigenschaften

Produkttyp	Klemmenkasten
Lieferumfang	Türscharnier mit Vierteldrehverschluss
	Montageplatte
	Doppelbartschlüssel
	Befestigungswinkel mit Montageschrauben
	Erdungsbolzen M12 außenseitig angebracht
	Installationsanweisung

Isolationseigenschaften

Schutzklasse	I

Elektrische Eigenschaften

Verlustleistung maximal	26 W (T6 bis 40 °C)
	16,2 W (T6 bis 55 °C)
	9,7 W (T6 bis 65 °C)
	35,8 W (T5 bis 40 °C)
	26 W (T5 bis 55 °C)
	19,5 W (T5 bis 65 °C)
	42,3 W (T4 bis 40 °C)
	20,3 W (T4 bis 55 °C)
	26 W (T4 bis 65 °C)

Maße

Maßzeichnung	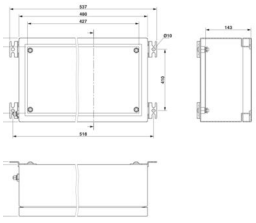
Breite	480 mm
Höhe	480 mm
Tiefe	160 mm
lichte Breite, max. Tragschienenlänge	848 mm
Materialstärke max.	1,5 mm

Materialangaben

Farbe	silberfarben
Material	Edelstahl 316L / 1.4404
Material Dichtung	Silikon
Oberflächenbeschaffenheit	gebürstet

Hinweis	Körnung 240

Mechanische Eigenschaften

Allgemein

Verschlussart (GRP)	Tür mit wechselbarem Scharnier Vierteldrehverschluss mit Doppelbart

Umwelt- und Lebensdauerbedingungen

Schutzart (IP-Code)

Schutzart	IP66

Umgebungsbedingungen

Umgebungstemperatur (Betrieb)	-55 °C ... 135 °C

Montage

Montagehinweis	Außenbefestigungslaschen

Zeichnungen

Maßzeichnung

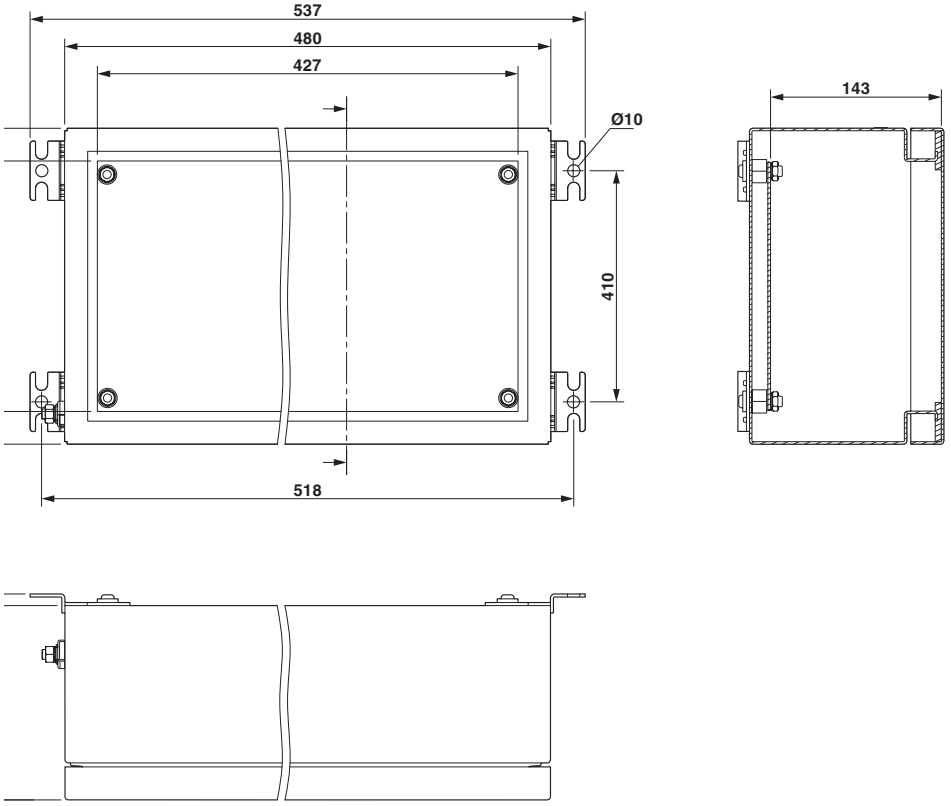

Schemazeichnung

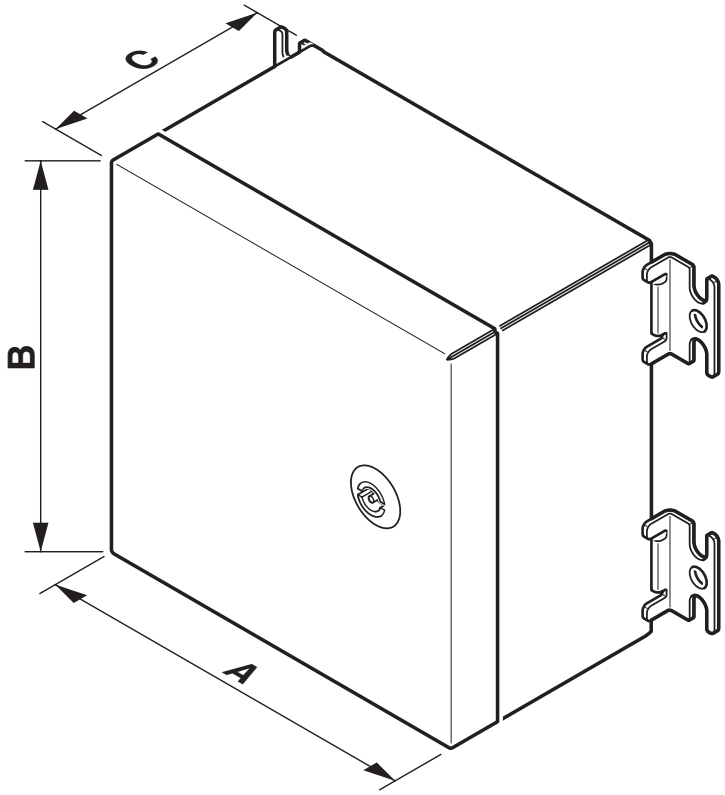

Klassifikationen

ECLASS

ECLASS-13.0	27180101
ECLASS-15.0	27180101

ETIM

ETIM 10.0	EC000261

UNSPSC

UNSPSC 21.0	31261500

Environmental product compliance

EU RoHS

Erfüllt die Anforderungen nach RoHS-Richtlinie	Ja, Keine Ausnahmeregelungen

EU REACH SVHC

Hinweis auf REACH-Kandidatenstoff (CAS-Nr.)	Kein Stoff mit einem Massenanteil von mehr als 0,1 %

Phoenix Contact 2026 © - Alle Rechte vorbehalten
https://www.phoenixcontact.com

PHOENIX CONTACT Deutschland GmbH
Flachsmarktstraße 8
D-32825 Blomberg
+49 52 35/3-1 20 00
info@phoenixcontact.de