TCP 7,5/DC32V - Thermischer Geräteschutzschalter

0700007

https://www.phoenixcontact.com/de/produkte/0700007

Bitte beachten Sie, dass die in diesem PDF-Dokument angezeigten Daten aus unserem Online-Katalog generiert wurden. Bitte finden Sie die vollständigen Daten in der Benutzer-Dokumentation. Es gelten unsere Allgemeinen Nutzungsbedingungen für Downloads.



Thermischer Geräteschutzschalter, 1-polig, Nennstrom: 7,5 A, Nennspannung: 32 V, Auslösekennlinie: thermisch, Art der Sicherung: Automat, Montageart: auf Basiselement, Bemessungsstrom: 7,5 A

Ihre Vorteile

- Schnelle ersatzteillose Wiederinbetriebnahme nach einem Fehlerfall dank Wiedereinschaltbarkeit
- Problemloses Umrüsten von bestehenden Anlagen mit Kfz-Flachsicherungen durch identisches Steckerbild
- Einfache Identifikation des Nennstromwertes über farbliche Kennzeichnung

Kaufmännische Daten

Artikelnummer	0700007
Verpackungseinheit	50 Stück
Mindestbestellmenge	1 Stück
Verkaufsschlüssel	CE
Produktschlüssel	CLA112
GTIN	4046356079631
Gewicht pro Stück (inklusive Verpackung)	4,088 g
Gewicht pro Stück (exklusive Verpackung)	4,04 g
Zolltarifnummer	85362010
Ursprungsland	DE

Technische Daten

Artikeleigenschaften

Produkttyp	Geräteschutzschalter thermisch
Bauform	Stecker
Polzahl	1
Anzahl der Kanäle	1

Elektrische Eigenschaften

Art der Sicherung	Automat
Sicherung	träge

Allgemein

Bemessungsspannung	32 V DC
Bemessungsstrom I_N	7,5 A
Bemessungskurzschlussschaltvermögen I_{cn}	150 A (≥ 3 Abschaltungen)
	2000 A (≥ 1 Abschaltung)
	≤ 50 A (300 Abschaltungen)
Kurzschlussschaltvermögen	2000 A (≥ 1 Abschaltung)
Sicherung	thermisch
Spannungsfall	< 150 mV

Anschlussdaten

Hinweis	Der Rückstellknopf darf nicht blockiert werden!
Nennstrom	7,5 A
Nennspannung	32 V AC
	32 V DC
Anschlussart	steckbar

Maße

Maßzeichnung	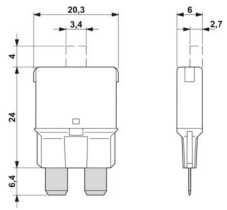
Breite	6 mm
Höhe	20,3 mm
Tiefe	30,4 mm

Materialangaben

Farbe	braun (RAL 8028)
Material	PA

Isolierstoff	PA

Mechanische Eigenschaften

Mechanische Daten

Offene Seitenwand	Nein

Umwelt- und Lebensdauerbedingungen

Umgebungsbedingungen

Schutzart	IP30 (Betätigungsbereich)
Umgebungstemperatur (Betrieb)	-40 °C ... 85 °C
Feuchtigkeitsprüfung	240 h, 95 % RH, 40 °C

Montage

Montageart	auf Basiselement

Zeichnungen

Maßzeichnung

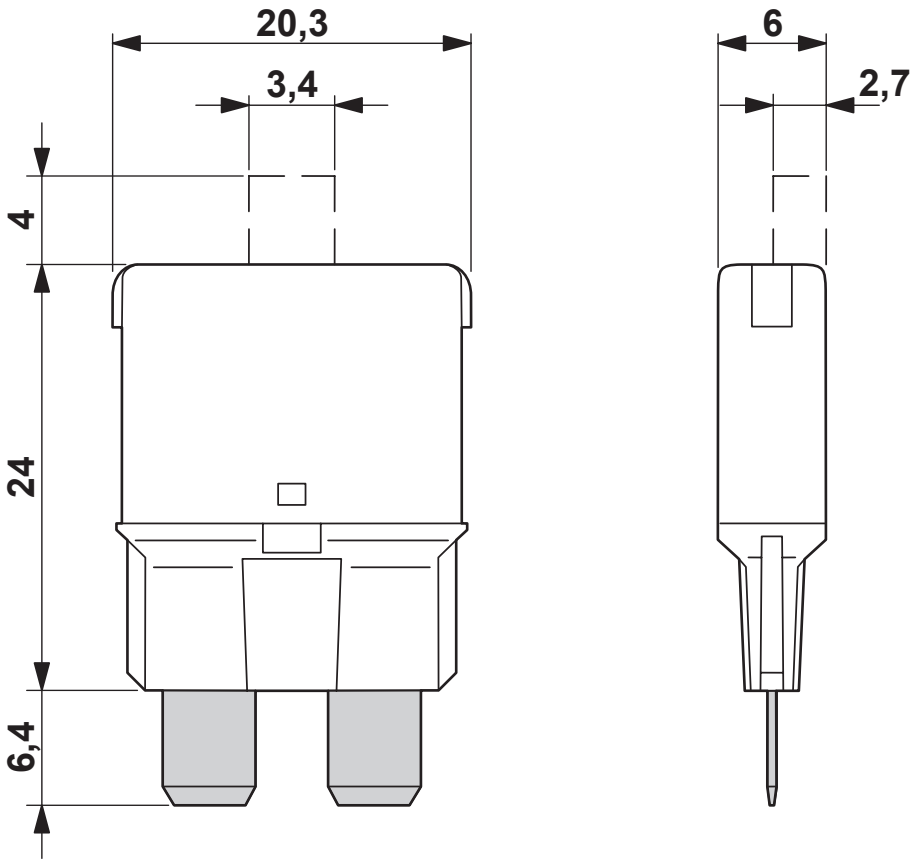

Applikationszeichnung

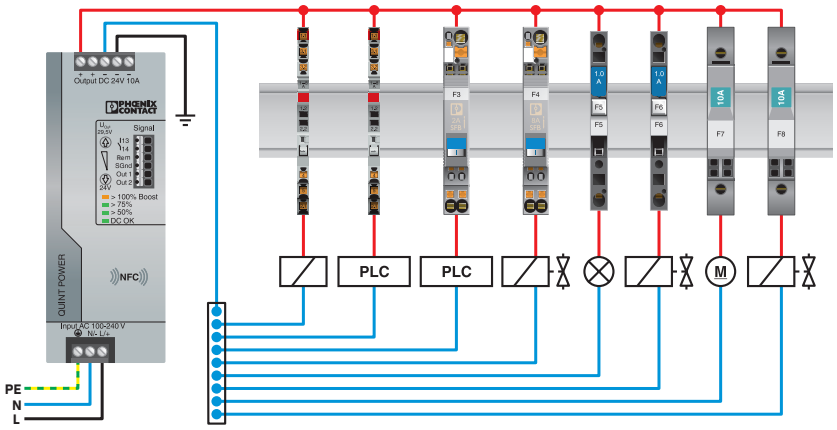

Diagramm

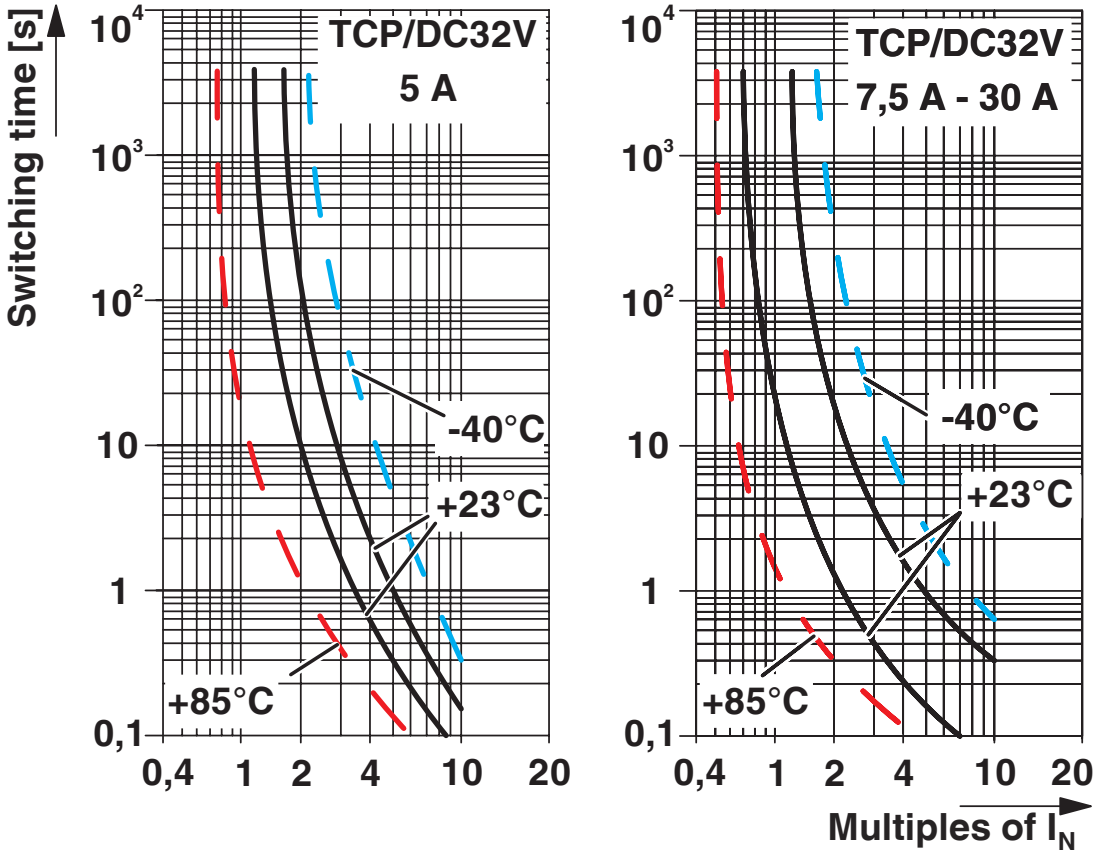
Switching time [s]
10^4
10^3
10^2
10
1
0,1
TCP/DC32V
5 A
-40°C
+23°C
+85°C
0,4
1
2
4
10
20
TCP/DC32V
7,5 A - 30 A
-40°C
+23°C
+85°C
Multiples of I_N

Klassifikationen

ECLASS

ECLASS-13.0	27140401

ETIM

ETIM 9.0	EC003538

UNSPSC

UNSPSC 21.0	39121400

Environmental product compliance

EU RoHS

Erfüllt die Anforderungen nach RoHS-Richtlinie	Ja
Ausnahmeregelungen soweit bekannt	6(a), 6(a)-I

China RoHS

Environment friendly use period (EFUP)	EFUP-25
	Eine artikelbezogene China RoHS Deklarationstabelle finden Sie im Downloadbereich zum jeweiligen Artikel unter „Herstellererklärung“. Für alle Artikel mit EFUP-E wird keine China RoHS Deklarationstabelle ausgestellt und benötigt.

EU REACH SVHC

Hinweis auf REACH-Kandidatenstoff (CAS-Nr.)	Kein Stoff mit einem Massenanteil von mehr als 0,1 %

EF3.1 Klimawandel

CO2e kg	0,45 kg CO2e

Phoenix Contact 2026 © - Alle Rechte vorbehalten
https://www.phoenixcontact.com

PHOENIX CONTACT Deutschland GmbH
Flachsmarktstraße 8
D-32825 Blomberg
+49 52 35/3-1 20 00
info@phoenixcontact.de