FL EPA RMS - Adaptador para trilho de fixação

2701133

https://www.phoenixcontact.com/br/produtos/2701133

Tenha em atenção que os dados exibidos neste documento PDF são gerados a partir de nosso catálogo online. Encontre os dados completos na documentação do usuário. Aplicam-se nossas Condições Gerais de Utilização para downloads.

Conjunto para montagem de equipamentos de formato EPA sobre um trilho de fixação

Dados comerciais

Código	2701133
Unidades por embalagem	1 Unidade
Chave comercial	DNN2
Chave de produto	DNN2WZ
GTIN	4046356712378
Peso por unidade (inclusive embalagem)	199,3 g
Peso por unidade (exclusive embalagem)	199,3 g
País de origem	DE

Dados técnicos

Avisos

Nota sobre a aplicação

Indicação sobre a aplicação	Somente para uso industrial

Propriedades do artigo

Tipo de produto	Adaptador para trilho de fixação

Desenhos

Desenho do diagrama

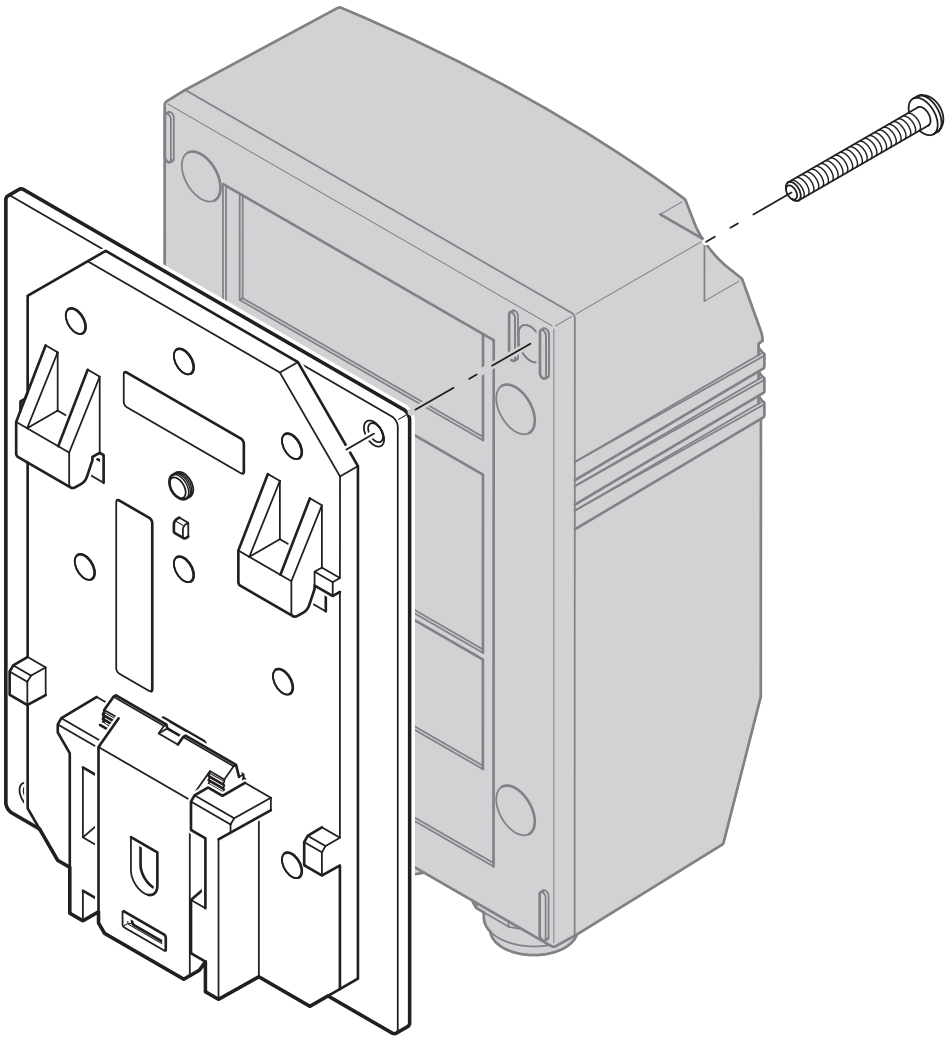

Classificações

ECLASS

ECLASS-13.0	27141190
ECLASS-15.0	27141190

ETIM

ETIM 9.0	EC002848

UNSPSC

UNSPSC 21.0	39121400

Environmental product compliance

EU RoHS

Cumpre os requisitos segundo a diretiva RoHS	Não aplicável, nenhum equipamento elétrico e eletrônico

EU REACH SVHC

Nota sobre as substâncias candidatas do REACH (n.º CAS)	Nenhuma substância com uma concentração em massa superior a 0,1%

Phoenix Contact 2025 © - Todos os direitos reservados
https://www.phoenixcontact.com

PHOENIX CONTACT Ind. Com. Ltda.
Av. das Nações Unidas, 11.541, 19º andar - Brooklin Paulista
CEP:04578-000 - São Paulo/SP - Brasil
(11) 3871-6400
vendas@phoenixcontact.com.br