QUINT-PS/3AC/24DC/40 - Voeding

2866802

https://www.phoenixcontact.com/be/producten/2866802

Let erop dat de in dit pdf-document weergegeven gegevens uit onze online catalogus zijn gegenereerd. De volledige gegevens treft u aan in de gebruikersdocumentatie. Onze Algemene gebruiksvoorwaarden voor downloads zijn van kracht



Bij nieuwe projecten de volgende artikelen gebruiken: 2904623 QUINT4-PS/3AC/24DC/40. Primair geschakelde voeding QUINT POWER, schroefaansluiting, Railmontage, SFB Technology (Selective Fuse Breaking), Ingang: 3-fase, uitgang: 24 V DC / 40 A, instelbaar van 18 V DC ... 29,5 V DC

Productbeschrijving

QUINT POWER-voedingen met maximale functionaliteit
Voor een selectieve en daarmee economische afschakeling spreekt QUINT POWER installatieautomaten met het 6-voudige van de nominale stroom magnetisch en daarmee zeer snel aan. De hoge beschikbaarheid van de installatie wordt bovendien gewaarborgd door de preventieve functiebewaking, die kritische bedrijfstoestanden meldt voordat er een storing optreedt.
Het betrouwbaar starten van moeilijke belastingen vindt plaats met behulp van de statische vermogensreserve POWER BOOST. Dankzij de regelbare spanning zijn alle bereiken van 5 V DC ... 56 V DC afgedekt.

Uw voordelen

- Betrouwbaar starten van moeilijke belastingen
- Hoge beschikbaarheid van de installatie ook bij langdurige uitval van een fase
- Preventieve functiebewaking

ELEKTROGERÄTE RÜCKNAHME

Commerciële gegevens

Artikelnummer	2866802
Verpakkingseenheid	1 Stuks
Minimale bestelhoeveelheid	1 Stuks
Verkoopcode	CMPQ33
Productcode	CMPQ33
GTIN	4046356152877
Gewicht per stuk (inclusief verpakking)	3.005 g

Gewicht per stuk (exclusief verpakking)	2.954 g
Douanetariefnummer	85044095
Land van herkomst	TH

Technische gegevens

Ingangsgegevens

AC-bedrijf

nominaal ingangsspanningsbereik	3x 400 V AC ... 500 V AC
Ingangsspanningsbereik	3x 400 V AC ... 500 V AC -20 % ... +15 %
Spanningstype voedingsspanning	AC
inschakelstootstroom	< 15 A (bij 25 °C)
Inschakelstroomstoot integraal (I^2t)	< 1 A^2s
Begrenzing inschakelstroomstoot	15 A
frequentiebereik AC	45 Hz ... 65 Hz
frequentiebereik DC	0 Hz
Netuitval-overbruggingstijd	> 25 ms (400 V AC)
	> 35 ms (500 V AC)
stroomopname	3x 2,1 A (400 V AC)
	3x 1,7 A (500 V AC)
Nominaal opgenomen vermogen	1342 VA
beveiligingsschakeling	transiëntenoverspanningsbeveiliging; varistor, gasafleider
Vermogensfactor	0,76
inschakeltijd typ.	< 0,5 s
toelaatbare voorzekering	B6 B10 B16 AC:
toelaatbare voorzekering DC	DC: geschikte zekering voorschakelen
Selectie geschikte zekering voor de ingangsbeveiliging	6 A ... 20 A (karakteristiek B, C, D, K of vergelijkbaar)
afleidstroom tegen PE	< 3,5 mA

DC-bedrijf

nominaal ingangsspanningsbereik	500 V DC ... 600 V DC
Ingangsspanningsbereik	500 V DC ... 600 V DC -10 % ... +33 % (mid-point earthed)
Spanningstype voedingsspanning	DC
stroomopname	2,2 A (500 V DC)
	1,9 A (600 V DC)
Selectie geschikte zekering voor de ingangsbeveiliging	1x 6 A ≥ 1000 V DC (10 x 38 mm, 30 kA L/R = 2 ms)

Uitgangsgegevens

rendement	typ. 94 % (400 V AC)
Uitgangskarakteristiek	U/I
nominale uitgangsspanning	24 V DC ±1 %
instelbereik van de uitgangsspanning (U_{set})	18 V DC ... 29,5 V DC (> 24 V DC, constant vermogen begrensd)
nominale uitgangsstroom (I_N)	40 A
POWER BOOST (I_{Boost})	45 A (-25 °C ... 40 °C continu, U_{OUT} = 24 V DC)
statische Boost ($I_{stat.Boost}$)	45 A
Selective Fuse Breaking (I_{SFB})	215 A (12 ms)
magnetische zekeringsactivering	B2 / B4 / B6 / B10 / B16 / B25 / C2 / C4 / C6 / C13

Derating	60 °C ... 70 °C (2,5 %/K)
Retourstroombestendig	≤ 35 V DC
Beveiliging tegen overspanning bij de uitgang (OVP)	≤ 35 V DC
regelafwijking	< 1 % (belastingsverandering statisch 10 % ... 90 %)
	< 3 % (belastingsverandering dynamisch 10 % ... 90 %)
	< 0,1 % (ingangsspanningsverandering ±10 %)
rimpel	< 40 mV_{tt} (bij nominale waarden)
kortsluitvast	ja
Uitgangsvermogen	960 W
	1080 W
schakelpieken nominale belasting	< 5 mV_{tt} (bij nominale waarden, 20 MHz)
Vermogensdissipatie nullast maximaal	18 W
Vermogensdissipatie nominale belasting maximaal	63 W
reactietijd	< 0,15 s (U_{OUT} (10 % ... 90 %))
parallelschakelbaar	ja, t.b.v. redundantie en het verhogen van vermogens
in serie schakelbaar	ja

Signaal: DC-OK, actief

beschrijving van de uitgang	U_{out} > 0,9 x U_N: High-signaal
Schakelspanningsbereik	18 V DC ... 24 V DC
uitgangsspanning	+ 24 V DC
inschakelstroom maximaal	≤ 20 mA (kortsluitvast)
continue belastingsstroom	≤ 20 mA

Signaal: DC-OK, potentiaalvrij

beschrijving van de uitgang	relaiscontact, U_{OUT} > 0,9 x U_N: contact gesloten
Schakelspanning maximaal	30 V AC/DC
	24 V DC
inschakelstroom maximaal	0,5 A
	1 A
continue belastingsstroom	≤ 1 A

Signaal: POWER BOOST, actief

beschrijving van de uitgang	I_{OUT} < I_N: high-signaal
Schakelspanningsbereik	18 V DC ... 24 V DC
uitgangsspanning	+ 24 V DC
inschakelstroom maximaal	≤ 20 mA (kortsluitvast)
continue belastingsstroom	≤ 20 mA

aansluitgegevens

Ingang

Aansluitmethode	schroefaansluiting
Min. aderdoorsnede massief	0,2 mm²
Max. aderdoorsnede massief	6 mm²
Min. aderdoorsnede soepel	0,2 mm²

Max. aderdoorsnede soepel	4 mm²
min. aderdoorsnede AWG	18
max. aderdoorsnede AWG	10
Striplengte	7 mm
schroefdraad	M3
min. aandraaimoment	0,5 Nm
max. aandraaimoment	0,6 Nm

Uitgang

Aansluitmethode	schroefaansluiting
Min. aderdoorsnede massief	0,5 mm²
Max. aderdoorsnede massief	16 mm²
Min. aderdoorsnede soepel	0,5 mm²
Max. aderdoorsnede soepel	16 mm²
min. aderdoorsnede AWG	8
max. aderdoorsnede AWG	6
Striplengte	10 mm
schroefdraad	M4
min. aandraaimoment	1,2 Nm
max. aandraaimoment	1,5 Nm

Signaal

Aansluitmethode	schroefaansluiting
Min. aderdoorsnede massief	0,2 mm²
Max. aderdoorsnede massief	6 mm²
Min. aderdoorsnede soepel	0,2 mm²
Max. aderdoorsnede soepel	4 mm²
min. aderdoorsnede AWG	18
max. aderdoorsnede AWG	10
schroefdraad	M3
min. aandraaimoment	0,5 Nm
max. aandraaimoment	0,6 Nm

Signalering

Type meldingen	LED
	Actieve schakeluitgang
	Relaiscontact
bedrijfsspanningsindicatie	led groen

Signaaluitgang: DC-OK, actief

statusindicatie	U_{OUT} > 0,9 x U_N: led "DC OK" groen
opmerking bij statusindicatie	U_{OUT} < 0,9 x U_N: led "DC OK" knippert

Signaaluitgang: DC-OK, potentiaalvrij

statusindicatie	U_{OUT} > 0,9 x U_N: led "DC OK" groen
opmerking bij statusindicatie	U_{OUT} < 0,9 x U_N: led "DC OK" knippert

Signaaluitgang: POWER BOOST, actief

statusindicatie	I_{OUT} > I_N: led "BOOST" geel

Elektrische eigenschappen

Aantal fasen	3
isolatiespanning ingang/uitgang	4 kV AC (typetest)
	2 kV AC (stuktest)
isolatiespanning uitgang/PE	500 V DC (stuktest)
isolatiespanning ingang/PE	3,5 kV AC (typetest)
	2 kV AC (stuktest)

Artikeleigenschappen

Producttype	voeding
Productfamilie	QUINT POWER
MTBF (IEC 61709, SN 29500)	> 880000 h (25 °C)
	> 500000 h (40 °C)
	> 216000 h (60 °C)

Isolatie-eigenschappen

Beveiligingsklasse	I
Overspanningscategorie (EN 61010-1)	II (≤ 5000 m)
Overspanningscategorie (EN 62477-1)	III (≤ 2000 m)
Overspanningscategorie (EN 61558-2-16)	II (≤ 5000 m)
vervuilingsgraad	2

Afmetingen

Breedte	96 mm
Hoogte	130 mm
diepte	176 mm

Inbouwmaat

Inbouwafstand rechts/links	5 mm / 5 mm
Inbouwafstand boven/onder	50 mm / 50 mm

Optionele montage

breedte	176 mm
Hoogte	130 mm
Diepte	99 mm

Montage

montagetechniek	Railmontage
Montage-instructie	samenbouw: P_N ≥50 %, horizontaal 5 mm, naast actieve componenten 15 mm, verticaal 50 mm samenbouw: P_N <50 %, horizontaal 0 mm, verticaal boven 40 mm, verticaal onder 20 mm
Inbouwpositie	horizontale montagerail NS 35, EN 60715

Gelakt	nee

Materiaal

Behuizingsmateriaal	Metaal
Uitvoering van de kap	Plaatstaal gegalvaniseerd, vrij van chroom(VI)
uitvoering van de zijdelen	aluminium

Omgevings- en levensduuromstandigheden

Omgevingsomstandigheden

beschermklasse	IP20
omgevingstemperatuur (bedrijf)	-25 °C ... 70 °C (> 60 °C Derating: 2,5 %/K)
Omgevingstemperatuur (opslag/transport)	-40 °C ... 85 °C
omgevingstemperatuur (start-up type tested)	-40 °C
Inzethoogte	5000 m
klimaatklasse	3K3 (volgens EN 60721)
max. toel. luchtvochtigheid (bedrijf)	≤ 95 % (bij 25 °C, geen condens)
schokken	18 ms, 30g, afhankelijk van de richting (volgens IEC 60068-2-27)
trillingen (bedrijf)	5 Hz ... 100 Hz resonantie zoeken 0,7 g, 90 min., resonantiefrequentie 0,7g, 90 min. (volgens DNV GL klasse A)
Temp Code	T4 (-25 ... +70 °C; > 60 °C, Derating: 2,5 %/K)

Normen en bepalingen

spoorwegtoepassingen	EN 50121-4
	EN 50121-3-2
norm - begrenzing van harmonische stromen	EN 61000-3-2
norm - elektrische veiligheid	IEC 61010-2-201 (SELV)
norm - apparaatveiligheid	GS (geteste veiligheid)
norm - veilige lage spanning	IEC 61010-1 (SELV)
	IEC 61010-2-201 (PELV)
norm - veilige scheiding	IEC 61010-2-201
Norm - veiligheid voor meet-, besturings-, regel- en laboratoriumapparaten	IEC 61010-1
norm - overspanningsbestendigheid	VDE 0160 (curve W2)

Toelatingen

CSA	CAN/CSA-C22.2 nr. 60950-1-07
	CSA-C22.2 No. 107.1-01
Toelating scheepsbouw	DNV GL (EMC A), ABS, LR, RINA, NK, BV
UL-toelatingen	UL Listed UL 508
	UL/C-UL Recognized UL 60950-1 (3-wire + PE, star net)
	UL 121201 & CSA C22.2 No. 213-17 Class I, Division 2, Groups A, B, C, D T4 (Hazardous Location)

EMC-gegevens

elektromagnetische compatibiliteit	conformiteit met EMC-richtlijn 2014/30/EU

Laagspanningsrichtlijn	conform de NSR-richtlijn 2014/35/EU
EMC-eisen stooremissie	EN 61000-6-3
	EN 61000-6-4
EMC-eisen stoorimmuniteit	EN 61000-6-1
	EN 61000-6-2

Ontlading statische elektriciteit

normen / bepalingen	EN 61000-4-2

Ontlading statische elektriciteit

Contactontlading	8 kV (Testniveau 4)
luchtontlading	15 kV (Testniveau 4)
Opmerking	criterium A

Elektromagnetisch HF-veld

normen / bepalingen	EN 61000-4-3

Elektromagnetisch HF-veld

frequentiebereik	80 MHz ... 1 GHz
Testveldsterkte	20 V/m (Testniveau 3)
frequentiebereik	1 GHz ... 2 GHz
Testveldsterkte	10 V/m (Testniveau 3)
frequentiebereik	2 GHz ... 3 GHz
Testveldsterkte	10 V/m (Testniveau 3)
Opmerking	criterium A

Snelle transiënten (Burst)

normen / bepalingen	EN 61000-4-4

Snelle transiënten (Burst)

Ingang	4 kV (Testniveau 4 - asymmetrisch)
uitgang	2 kV (Testniveau 3 - asymmetrisch)
signaal	2 kV (Testniveau 4 - asymmetrisch)
Opmerking	criterium A

Stootspanningsbelasting (surge)

normen / bepalingen	EN 61000-4-5

Stootspanningsbelasting (surge)

Ingang	2 kV (Testniveau 3 - symmetrisch)
	6 kV (Testniveau 4 - asymmetrisch)
uitgang	1 kV (Testniveau 2 - symmetrisch)
	2 kV (Testniveau 3 - asymmetrisch)
signaal	1 kV (Testniveau 2 - asymmetrisch)
Opmerking	criterium A

Adergebonden beïnvloeding

normen / bepalingen	EN 61000-4-6

Adergebonden beïnvloeding

Ingang/uitgang/signaal	asymmetrisch
frequentiebereik	0,15 MHz ... 80 MHz
Opmerking	criterium A
Spanning	10 V (Testniveau 3)

Stooremissie

normen / bepalingen	EN 61000-6-3
zendstoorspanning volgens EN 55011	EN 55011 (EN 55022) klasse B toepassingsgebied industrie en woonomgeving
zendstoorstraling volgens EN 55011	EN 55011 (EN 55022) klasse B toepassingsgebied industrie en woonomgeving

Criteria

criterium A	Normale werking binnen de vastgelegde grenzen.
criterium B	Tijdelijk gevaar voor de werking, die het apparaat zelf weer corrigeert.

Tekeningen

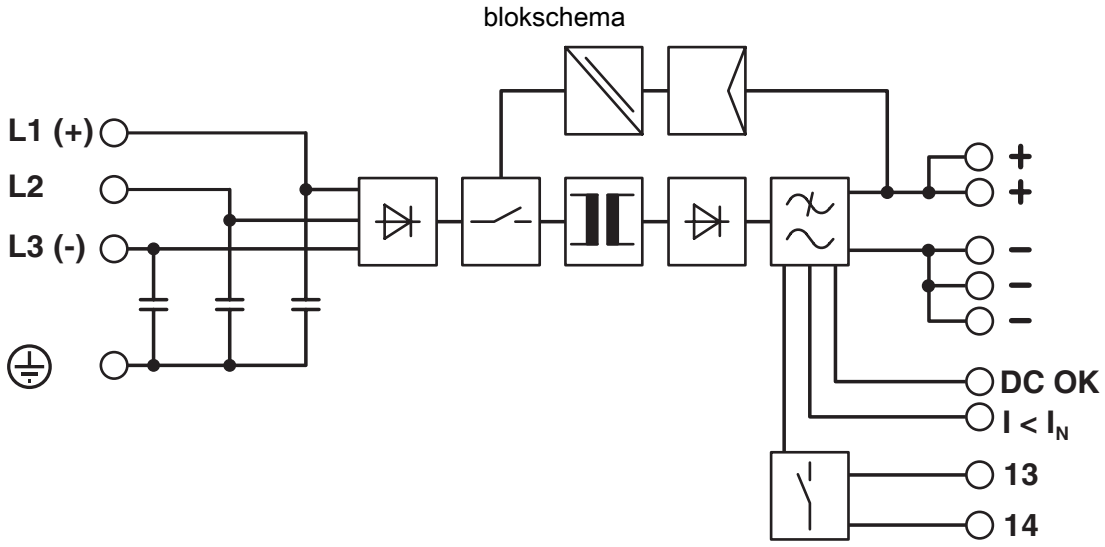

Toelatingen

To download certificates, visit the product detail page: https://www.phoenixcontact.com/be/producten/2866802

IECEE CB Scheme
Toelatings-ID: SI-11216

EAC
Toelatings-ID: RU S-DE.BL08.W.00764

LR
Toelatings-ID: LR22301698TA-02

NK
Toelatings-ID: TA24091M

IECEE CB Scheme
Toelatings-ID: SI-11173

BV
Toelatings-ID: 21004/D0 BV

EAC
Toelatings-ID: RU S-DE.BL08.W.00764

RINA
Toelatings-ID: ELE333522XG

ABS
Toelatings-ID: 23-2355407-PDA

Type approved
Toelatings-ID: SI-SIQ BG 005/009

Type approved
Toelatings-ID: SI-SIQ BG 005/113

SEMI F47
Toelatings-ID: SEMI F47

DNV
Toelatings-ID: TAA000030X

IECEE CB Scheme
Toelatings-ID: SI-11217

cCSAus
Toelatings-ID: 80146928

cCSAus
Toelatings-ID: 80187921

cULus Listed
Toelatings-ID: E123528-20240627

EAC
Toelatings-ID: KZ7500651 0101 12535

cULus Listed
Toelatings-ID: E199827-20240918

Classificaties

ECLASS

ECLASS-13.0	27040701
ECLASS-15.0	27040701

ETIM

ETIM 10.0	EC002540

UNSPSC

UNSPSC 21.0	39121000

Environmental product compliance

EU RoHS

Voldoet aan de eisen van de RoHS-richtlijn	Ja
uitzonderingsregelingen voor zover bekend	7(a), 7(c)-I

China RoHS

Environment friendly use period (EFUP)	EFUP-25
	Een China RoHS declaratietabel met betrekking tot het artikel, is als download beschikbaar en vindt u bij het betreffende artikel onder Fabrikantverklaring. Voor geen van de artikelen met EFUP-E is een China RoHS declaratietabel beschikbaar en nodig.

EU REACH SVHC

Aanduiding van REACH-kandidaatstof (CAS-nr.)	Lead(CAS-nr.: 7439-92-1)
SCIP	981c8c1b-5ae7-4fa3-a960-31711c622f2b

Phoenix Contact 2026 © - Alle rechten voorbehouden
https://www.phoenixcontact.com

PHOENIX CONTACT nv/sa
Minervastraat 10-12
1930 Zaventem-Keiberg II
+32 (0)2/723 98 11
info@phoenixcontact.be