TRIO-PS-IP67/3AC/24DC/20 - Voeding

1039829

https://www.phoenixcontact.com/be/producten/1039829

Let erop dat de in dit pdf-document weergegeven gegevens uit onze online catalogus zijn gegenereerd. De volledige gegevens treft u aan in de gebruikersdocumentatie. Onze Algemene gebruiksvoorwaarden voor downloads zijn van kracht



Primair geschakelde voeding TRIO POWER in behuizing van spuitgietwerk IP67, ingang: 3-fasig, uitgang: 24 V DC/20 A

Uw voordelen

- Directe installatie bij de verbruiker in het veld bespaart lange kabels en schept ruimte in de schakelkast
- Robuust design (drukbehuizing van aluminium) waarborgt een hoge beschikbaarheid van de installatie door de bestendigheid tegen extreme omgevingsomstandigheden (temperatuur, stof en water)
- Betrouwbaar starten van moeilijke belastingen met dynamische boost
- Hoog rendement van > 93% door geringe vermogensverliezen

Commerciële gegevens

Artikelnummer	1039829
Verpakkingseenheid	1 Stuks
Minimale bestelhoeveelheid	1 Stuks
Verkoopcode	CMPF33
Productcode	CMPF33
GTIN	4055626595795
Gewicht per stuk (inclusief verpakking)	4.585 g
Gewicht per stuk (exclusief verpakking)	3.607 g
Douanetariefnummer	85044095
Land van herkomst	CN

Technische gegevens

Ingangsgegevens

AC-bedrijf

netvorm	Sternet
nominaal ingangsspanningsbereik	3x 400 V AC ... 500 V AC
	2x 400 V AC ... 500 V AC
Ingangsspanningsbereik	3x 400 V AC ... 500 V AC -20 % ... +15 %
	2x 400 V AC ... 500 V AC -10 % ... +15 %
ingangsspanningsbereik AC	3x 320 V AC ... 575 V AC
netspanning van het land typisch	3x 400 V AC
	3x 480 V AC
Spanningstype voedingsspanning	AC
inschakelstootstroom	typ. 22 A (bij 25 °C)
Inschakelstroomstoot integraal (I^2t)	0,5 A^2s
Begrenzing inschakelstroomstoot	≤ 22 A (bij 25 °C)
frequentiebereik AC	50 Hz ... 60 Hz
Netuitval-overbruggingstijd	typ. 10 ms (400 V AC)
	typ. 20 ms (500 V AC)
stroomopname	3x 1,2 A (400 V AC)
	3x 1 A (500 V AC)
	2x 2,3 A (400 V AC)
	2x 1,9 A (500 V AC)
Nominaal opgenomen vermogen	39 W
beveiligingsschakeling	transiëntenoverspanningsbeveiliging; Varistor
inschakeltijd typ.	< 1 s
ingangszekering	3,15 A (intern (apparaatbeveiliging), traag)
Selectie geschikte zekering voor de ingangsbeveiliging	6 A ... 16 A (karakteristiek B, C, D, K)
afleidstroom tegen PE	< 3,5 mA
	< (550 V AC, 60 Hz)
Spanningstype voedingsspanning	AC
Netuitval-overbruggingstijd	> 15 ms (230 V AC)
stroomopname	4,9 A (110 V DC)
	2,1 A (250 V DC)

Uitgangsgegevens

rendement	93 % (400 V AC)
	93 % (500 V AC)
nominale uitgangsspanning	24 V DC ±1 %
nominale uitgangsstroom (I_N)	20 A
dynamische Boost ($I_{Dyn.Boost}$)	30 A (5 s)
Derating	> 60 °C ... 70 °C (2,5 %/K)
Beveiliging tegen overspanning bij de uitgang (OVP)	≤ 30 V DC

regelafwijking	< 1 % (belastingsverandering statisch 10 % ... 90 %)
	< 3 % (belastingsverandering dynamisch 10 % ... 90 %, 10 Hz)
	< 0,1 % (ingangsspanningsverandering ±10 %)
rimpel	≤ 20 mV_{tt}
kortsluitvast	ja
Uitgangsvermogen	480 W
	720 W
Vermogensdissipatie nullast maximaal	< 2 W (400 V AC)
	< 2,5 W (480 V AC)
Vermogensdissipatie nominale belasting maximaal	< 44 W (400 V AC)
	< 44 W (480 V AC)
reactietijd	≤ 120 ms (U_{OUT} (10 % ... 90 %))

Signaal: DC OK

Schakelspanning maximaal	30 V AC/DC
continue belastingsstroom	100 mA

Signaal relais 13/14

default	gesloten
Digitaal	30 V AC 30 V DC 100 mA

aansluitgegevens

Ingang

Aansluitmethode	ronde M12-connector
Polarisatie	S
Type vergrendeling	Schroefvergrendeling M12
aantal polen	4

Uitgang

Aansluitmethode	ronde M17-connector
Polarisatie	N
Type vergrendeling	Standaard- en SPEEDCON-vergrendeling M17
aantal polen	4

Signaal

Aansluitmethode	Ronde connector
Polarisatie	A
Type vergrendeling	SPEEDCON M12
aantal polen	5

Signalering

Type meldingen	LED
	Potentiaalvrij signaalcontact

Signaaluitgang: led-statusindicatie

benaming signalering	DC OK

statusindicatie	LED
Kleur	groen
DC OK	U_{OUT} > 0,9 x U_N (U_N = 24 V DC)
13/14	U_{OUT} > 0,9 x U_N (U_N = 24 V DC)

Elektrische eigenschappen

Aantal fasen	3
isolatiespanning ingang/uitgang	4 kV AC (typetest)
	1,5 kV AC (stuktest)

Artikeleigenschappen

Producttype	voeding
Productfamilie	TRIO POWER
MTBF (IEC 61709, SN 29500)	> 1500000 h (25 °C)
	> 620000 h (40 °C)
	> 230000 h (60 °C)

Isolatie-eigenschappen

Beveiligingsklasse	I
Overspanningscategorie (EN 61010-1)	III (≤ 2000 m)
	II (≤ 4000 m)
Vervuilingsgraad	2 (IEC 61010-1)

Afmetingen

Artikelafmetingen

Breedte	151 mm
Hoogte	304 mm
Diepte	120 mm

Boorgat

Diameter	5,6 mm

Inbouwmaat

Inbouwafstand rechts/links	20 mm / 20 mm
Inbouwafstand boven/onder	50 mm / 100 mm

Montage

montagetechniek	Wandmontage
Montage-instructie	rijgbaar: horizontaal 20 mm, verticaal boven 50 mm, verticaal onder 100 mm
Gelakt	nee

Materiaal

brandbaarheidsklasse volgens UL 94 (behuizing / klemmen)	V0
Behuizingsmateriaal	Metaal
uitvoering van de behuizing	Aluminium (AlMg3)

Omgevings- en levensduuromstandigheden

Omgevingsomstandigheden

beschermklasse	IP67
omgevingstemperatuur (bedrijf)	-25 °C ... 85 °C (Derating > 60 °C (3 AC): 2,5 %/K / > 50 °C (2 AC): 2,5 %/K)
Omgevingstemperatuur (opslag/transport)	-40 °C ... 85 °C
omgevingstemperatuur (start-up type tested)	-40 °C
Inzethoogte	≤ 4000 m (> 2000 m, Derating: 10 %/1000 m)
klimaatklasse	3K3 (volgens EN 60721)
max. toel. luchtvochtigheid (bedrijf)	≤ 95 % (bij 25 °C, geen condens)
schokken	18 ms, 30g, afhankelijk van de richting (volgens IEC 60068-2-27)
trillingen (bedrijf)	in elke richting (volgens EN 60068-2-6) 10 Hz ... 19,9 Hz, amplitude ±2,5 mm, 19,9 Hz ... 150 Hz, versnelling 4g

Normen en bepalingen

norm - begrenzing van harmonische stromen	EN 61000-3-2
norm - elektrische veiligheid	IEC 61010-2-201 (SELV)
norm - veilige lage spanning	EN 60204-1 (PELV)
norm - veilige scheiding	DIN VDE 0100-410

Toelatingen

Conformiteit/toelatingen

SIL volgens IEC 61508	0
performance level volgens ISO 13849	zonder

EMC-gegevens

elektromagnetische compatibiliteit	conformiteit met EMC-richtlijn 2014/30/EU
Laagspanningsrichtlijn	conform de NSR-richtlijn 2014/35/EU
stooremissie	Storingsuitzending volgens EN 61000-6-3 (woon- en bedrijfsgebied) en EN 61000-6-4 (industriegebied)
stoorimmuniteit	stoorvastheid volgens EN 61000-6-1 (woonbereik), EN 61000-6-2 (industriebereik)

Stooremissie via de kabel

normen/bepalingen	EN 55016
	EN 61000-6-3 (klasse B)

Stooremissie

normen/bepalingen	EN 55011 (EN 55022)

Stooremissie

normen / bepalingen	EN 55016
	EN 61000-6-3 (klasse B)

Harmonische stromen

frequentiebereik	Klasse A

Flicker

normen / bepalingen	EN 61000-3-3
frequentiebereik	0 kHz ... 2 kHz

Ontlading statische elektriciteit

normen / bepalingen	EN 61000-4-2

Ontlading statische elektriciteit

Contactontlading	6 kV (Testniveau 4)
luchtontlading	8 kV (Testniveau 4)
Opmerking	criterium A

Elektromagnetisch HF-veld

normen / bepalingen	EN 61000-4-3

Elektromagnetisch HF-veld

frequentiebereik	80 MHz ... 1 GHz
Testveldsterkte	10 V/m (Testniveau 3)
frequentiebereik	1 GHz ... 2 GHz
Testveldsterkte	10 V/m (Testniveau 3)
frequentiebereik	2 GHz ... 3 GHz
Testveldsterkte	10 V/m (Testniveau 3)
Opmerking	criterium A

Snelle transiënten (Burst)

normen / bepalingen	EN 61000-4-4

Snelle transiënten (Burst)

Ingang	4 kV (Testniveau 4 - asymmetrisch)
uitgang	2 kV (Testniveau 3 - asymmetrisch)
signaal	1 kV (Testniveau 2 - asymmetrisch)
Opmerking	criterium A

Stootspanningsbelasting (surge)

normen / bepalingen	EN 61000-4-5

Stootspanningsbelasting (surge)

Ingang	2 kV (Testniveau 3 - symmetrisch)
	4 kV (Testniveau 4 - asymmetrisch)
uitgang	1 kV (Testniveau 2 - symmetrisch)
	2 kV (Testniveau 1 - asymmetrisch)
signaal	1 kV (Testniveau 1 - asymmetrisch)
Opmerking	criterium B

Adergebonden beïnvloeding

normen / bepalingen	EN 61000-4-6

Adergebonden beïnvloeding

ingang/uitgang	asymmetrisch
frequentiebereik	0,15 MHz ... 80 MHz
Opmerking	criterium A
Spanning	10 V (Testniveau 3)

Spanningsdips

normen / bepalingen	EN 61000-4-11
Spanning	400 V AC
frequentie	50 Hz
Spanningsdip	70 %
Aantal periodes	25 periodes
extra tekst	Testniveau 2
Opmerking	criterium A
Spanningsdip	40 %
Aantal periodes	10 periodes
extra tekst	Testniveau 2
Opmerking	criterium A
Spanningsdip	0 %
Aantal periodes	1 periode
extra tekst	Testniveau 2
Opmerking	criterium A

Stooremissie

normen / bepalingen	EN 61000-6-3
zendstoorspanning volgens EN 55011	EN 55011 (EN 55022) klasse B toepassingsgebied industrie en woonomgeving
zendstoorstraling volgens EN 55011	EN 55011 (EN 55022) klasse B toepassingsgebied industrie en woonomgeving

Criteria

criterium A	Normale werking binnen de vastgelegde grenzen.
criterium B	Tijdelijk gevaar voor de werking, die het apparaat zelf weer corrigeert.
criterium C	Tijdelijk gevaar voor de werking, die het apparaat zelf corrigeert of door het bedienen van de bedieningselementen weer kan worden hersteld.

Tekeningen

blokschema

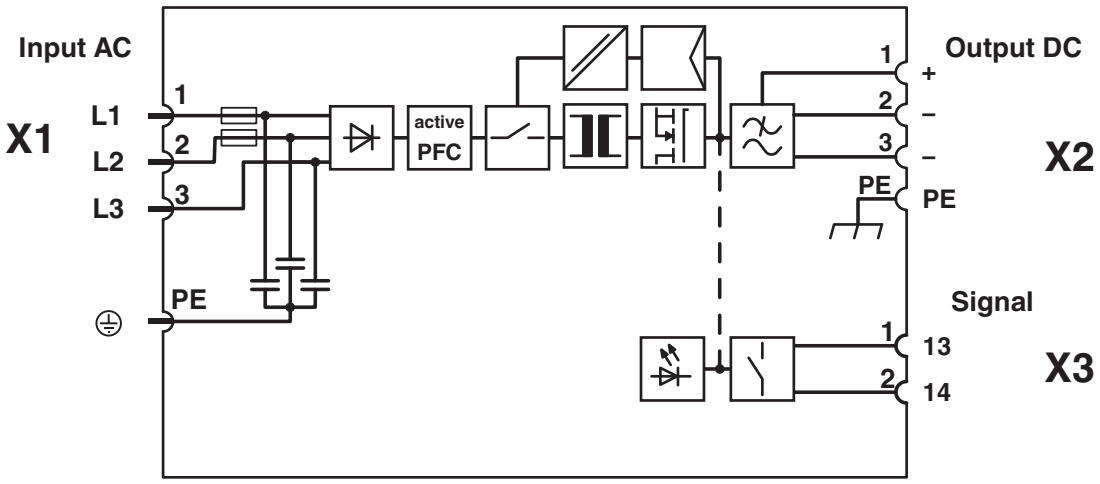

Classificaties

ECLASS

ECLASS-13.0	27040701

ETIM

ETIM 9.0	EC002540

UNSPSC

UNSPSC 21.0	39121000

Environmental product compliance

EU RoHS

Voldoet aan de eisen van de RoHS-richtlijn	Ja
uitzonderingsregelingen voor zover bekend	6(c), 7(a), 7(c)-I

China RoHS

Environment friendly use period (EFUP)	EFUP-25
	Een China RoHS declaratietabel met betrekking tot het artikel, is als download beschikbaar en vindt u bij het betreffende artikel onder Fabrikantverklaring. Voor geen van de artikelen met EFUP-E is een China RoHS declaratietabel beschikbaar en nodig.

EU REACH SVHC

Aanduiding van REACH-kandidaatstof (CAS-nr.)	Diboron trioxide(CAS-nr.: 1303-86-2)
	Lead monoxide (lead oxide)(CAS-nr.: 1317-36-8)
	Lead(CAS-nr.: 7439-92-1)
SCIP	4b7a785c-62ed-4b11-887c-788e585952d7

EF3.1 Klimaatverandering

CO2e kg	56,33 kg CO2e

Phoenix Contact 2026 © - Alle rechten voorbehouden
https://www.phoenixcontact.com

PHOENIX CONTACT nv/sa
Minervastraat 10-12
1930 Zaventem-Keiberg II
+32 (0)2/723 98 11
info@phoenixcontact.be