# CK4,0-ED-1,50BU AG - 圧着コンタクト

1663271

https://www.phoenixcontact.com/jp/products/1663271

このPDF文書に表示されているデータは当社のオンラインカタログから作成されたものです。全データはユーザーマニュアルに記載されています。ダウンロードの一般利用規約は有効です。



圧着コンタクト、 メス、 切削型、 コンタクト径: 4 mm、 定格電流: 40 A、 電線断面積: 1.5 $mm^2$ ... 1.5 $mm^2$、 AWG 16...16 、 コンタクト材質: 銅合金

## 販売用データ

| | |
|---|---|
| アイテム番号 | 1663271 |
| 梱包単位 | 25 pc |
| 最低注文数 | 25 pc |
| 注記 | 受注生産 ( 返品不可 ) |
| セールスキー | ****** |
| プロダクトキー | AF7AIE |
| GTIN | 4017918123086 |
| 1個あたりの重量 ( 梱包を含む ) | 2.42 g |
| 1個あたりの重量 ( 梱包を含まない ) | 2.42 g |
| 関税率 | 85366990 |
| 生産国 | DE |

## 技術データ

### 注記

| | |
|---|---|
| 製品シリーズに関する注記 | HC-M-02、HC-M-03、HC-M-03/04、HC-M-04、HC-Q02、HC-Q03、HC-Q04およびHC-COM-Q4/2コンタクトキャリア用 |
| 組立てに関する注意事項 | 圧着接続の品質は、DIN EN 60352-2によって評価します。 |
| 組立てに関する注意事項 | 圧着端子接続式テクノロジに関する注記：<br><br>撚線専用。指定されている導体断面積は、使用するケーブルの定格断面積を指します。<br><br>圧着端子接続式テクノロジの配線スペースは、VDE 0295 Class 5に準拠した細撚線ケーブル用に設計されています。異なるケーブル構造（ Class 1.2や6、またはAWGケーブルなど ）は、使用前に確認してください。 |

### 製品特性

| | |
|---|---|
| 製品の種類 | 圧着コンタクト |
| コンタクトの種類 | 切削型 |

### 接続データ

#### 接続技術

| | |
|---|---|
| コンタクトタイプ | メス |
| 接続方法 | 圧着端子接続式 |

#### 電線接続

| | |
|---|---|
| 剥き線長さ | 9 mm |
| 接続電線サイズ | 1.5 mm² ... 1.5 mm² |
| 電線断面積AWG | 16 ... 16 |

### 材料仕様

| | |
|---|---|
| 部材 問い合わせ | 銅合金 |
| 部材 コンタクト表面 | Ag |

### 寸法

| | |
|---|---|
| 外形寸法 | 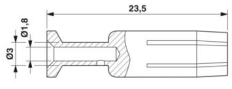 |
| 直径 (コンタクト径) | 4 mm |

### 電気特性

| | |
|---|---|
| 定格電流 | 40 A (使用するコンタクトインサートのディレーティングを考慮してください。定格電流は最大接続断面積に対応します。) |

### 機械的特性

#### 機械的仕様

| | |
|---|---|
| 挿抜回数 | ≥ 500 |

## 環境条件と実際の条件

### 周囲条件

| | |
|---|---|
| 使用周囲温度 | -40 °C ... 125 °C |

## 図面

外形寸法

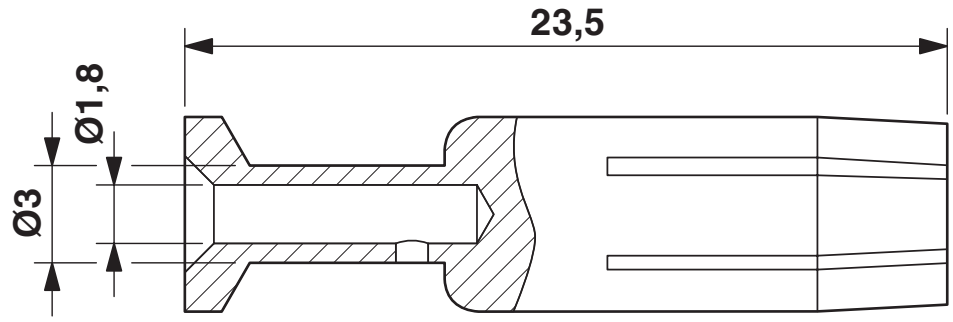


寸法図

## 認証

To download certificates, visit the product detail page: https://www.phoenixcontact.com/jp/products/1663271

EAC
認証ID: RU C-DE.AI30.B.01102

## 分類

### ECLASS

| | |
|---|---|
| ECLASS-13.0 | 27440204 |
| ECLASS-15.0 | 27440204 |

### ETIM

| | |
|---|---|
| ETIM 10.0 | EC000796 |

### UNSPSC

| | |
|---|---|
| UNSPSC 21.0 | 39121500 |

## Environmental product compliance

EU RoHS

| | |
|---|---|
| 既知の範囲で免責が生じます | はい, 免除なし |

China RoHS

| | |
|---|---|
| Environment friendly use period (EFUP) | EFUP-E |
| | 制限値以上の有害物質がない |

EU REACH SVHC

| | |
|---|---|
| REACH 認可対象候補物質に関する注 (CAS-NO) | 0.1 wt% を超える物質なし |


Phoenix Contact 2026 © - all rights reserved
https://www.phoenixcontact.com



フエニックス・コンタクト株式会社
〒222-0033 神奈川県横浜市港北区新横浜1-7-9 友泉新横浜一丁目ビル6階

info@phoenixcontact.co.jp