AI-WM 1,5-8 WH - Cappuccio

3240545

https://www.phoenixcontact.com/it/prodotti/3240545

Si prega di notare che i dati visualizzati in questo PDF sono stati generati dal nostro catalogo online. I dati completi sono disponibili nella documentazione per l'utente. Si applicano le condizioni generali di utilizzo per i download.

Capocorda con collare isolante siglabile. Utilizzando il caricatore è possibile siglare i capocorda con BLUEMARK.

I vantaggi

- Stagnato elettroliticamente
- Ferrules made from electrolytic copper
- Elevata risoluzione di stampa e resistenza grazie alla moderna tecnologia di stampa UV
- Crimpatura e siglatura in un'unica operazione
- Capocorda siglabili con BLUEMARK

Dati commerciali

Codice articolo	3240545
Pezzi/conf.	780 Pezzi
Quantità di ordinazione minima	780 Pezzi
Codice vendita	BH3415
Codice prodotto	BH3415
GTIN	4046356547772
Peso per pezzo (confezione inclusa)	0,26 g
Peso per pezzo (confezione esclusa)	0,25 g
Numero tariffa doganale	85369010
Paese di origine	DE

Dati tecnici

Caratteristiche articolo

Tipo di prodotto	Boccola aderente

Dimensioni

Disegno quotato	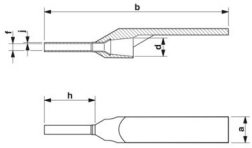
Larghezza	4,6 mm
Lunghezza anelli	8 mm
Diametro anelli	2,1 mm
Spessore parete anelli	0,15 mm
Misure interne collare isolante	3,4 mm

Misure interne

Diametro interno	1,8 mm

Indicazioni materiale

Colore	bianco (RAL 9010)
Materiale	Plastica
Classe di combustibilità a norma UL 94	HB
Rivestimento	stagnatura galvanica
Finitura superficiale	stagnatura galvanica
Sostanze contenute	senza silicone e alogenati

Cavo / linea

Diametro esterno conduttore	= 1,50 mm

Caratteristiche meccaniche

Dati tecnici

Lunghezza anelli	8 mm

Condizioni ambientali e della vita elettrica

Condizioni ambientali

Temperatura ambiente (esercizio)	-40 °C ... 120 °C
Temperatura costante	105 °C (-40 °C senza carico / 0 °C carico dinamico)
Temperatura intervallo breve	120 °C

Disegni

Disegno quotato

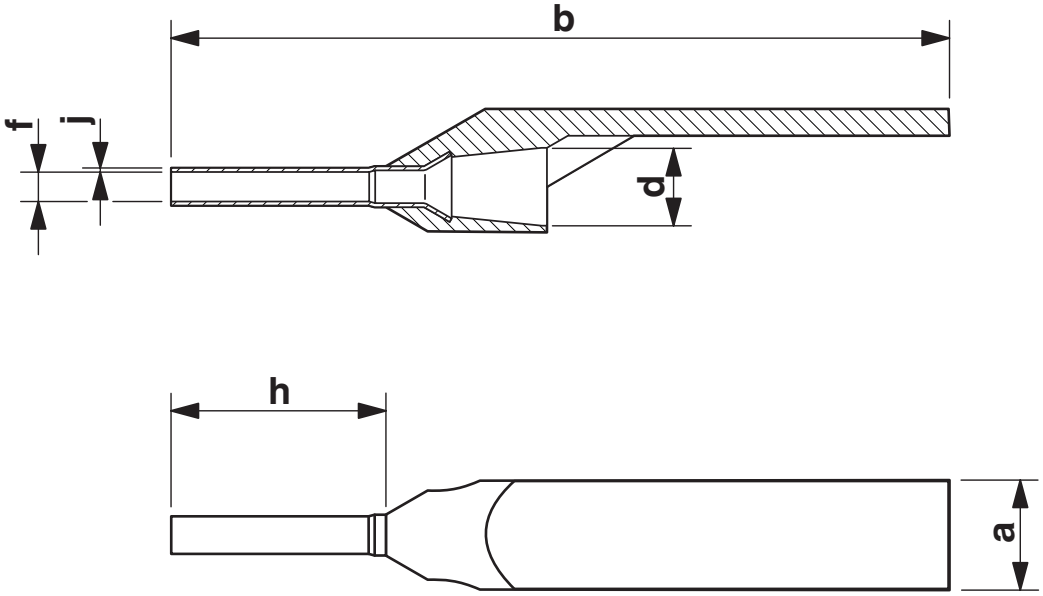

Classifiche

ECLASS

ECLASS-13.0	27400201
ECLASS-15.0	27400201

ETIM

ETIM 9.0	EC000005

UNSPSC

UNSPSC 21.0	27121700

Environmental product compliance

EU RoHS

Soddisfa i requisiti della direttiva RoHS	Sì, Nessuna deroga

China RoHS

Environment friendly use period (EFUP)	EFUP-E
	Nessuna sostanza pericolosa al di sopra dei valori limite

EU REACH SVHC

Avviso di sostanza candidata REACH (n. CAS)	Nessuna sostanza con una percentuale di massa maggiore dello 0,1%

Phoenix Contact 2025 © - Tutti i diritti riservati
https://www.phoenixcontact.com

PHOENIX CONTACT S.p.a.
Via Bellini, 39/41
20095 Cusano Milanino (MI)
+39 02 660591
info_it@phoenixcontact.com