UT 35-PE IB - Morsetti comp. per conduttori terra

3047743

https://www.phoenixcontact.com/it/prodotti/3047743

Si prega di notare che i dati visualizzati in questo PDF sono stati generati dal nostro catalogo online. I dati completi sono disponibili nella documentazione per l'utente. Si applicano le condizioni generali di utilizzo per i download.

Morsetti comp. per conduttori terra, con viti ad esagono cavo, tensione nominale: 500 V, corrente nominale: 17,5 A, numero di connessioni: 2, tipo di connessione: Connessione a vite, Sezione di dimensionamento: 35 mm^2, sezione: 1,5 mm^2 - 35 mm^2, tipo di montaggio: NS 35/7,5, NS 35/15, colore: giallo-verde

I vantaggi

- Le possibilità flessibili di ponticellamento di riduzione nel sistema CLIPLINE complete sono disponibili nel capitolo "Accessori per il sistema di morsetti componibili CLIPLINE complete"
- Testato per le applicazioni ferroviarie

Dati commerciali

Codice articolo	3047743
Pezzi/conf.	50 Pezzi
Quantità di ordinazione minima	50 Pezzi
Codice vendita	BE1121
Codice prodotto	BE1121
GTIN	4046356178495
Peso per pezzo (confezione inclusa)	87,63 g
Peso per pezzo (confezione esclusa)	83,8 g
Numero tariffa doganale	85369010
Paese di origine	TR

Dati tecnici

Caratteristiche articolo

Tipo di prodotto	Morsetto per conduttori di terra
Famiglia di prodotti	UT
Campo di applicazione	Industria ferroviaria
	Costruzione di macchine
	Costruzione di impianti
	Industria dei processi
Numero collegamenti	2
Numero di file	1

Caratteristiche di isolamento

Categoria di sovratensione	III
Grado d'inquinamento	3

Caratteristiche elettriche

Tensione impulsiva di dimensionamento	8 kV
Potenza dissipata massima in condizioni nominali	4,06 W

Dati di collegamento

Numero di connessioni per ogni piano	2
Sezione nominale	35 mm²

Piano 1 superiore 1 inferiore 1

Collegamento	Connessione a vite
Filettatura	M6
Nota	Attenersi al carico di corrente ammesso delle guide di montaggio.
Coppia di serraggio	3,2 ... 3,7 Nm
Lunghezza del tratto da spelare	18 mm
Calibro a tampone	B9
Attacco a norma	IEC 60947-7-2
Sezione conduttore rigida	1,5 mm² ... 35 mm²
Sezione conduttore AWG	14 ... 0 (convertito secondo IEC)
Sezione conduttore flessibile	1,5 mm² ... 35 mm²
Sezione conduttore flessibile [AWG]	14 ... 0 (convertito secondo IEC)
Sezione del conduttore flessibile (capocorda senza collare di isolamento)	1,5 mm² ... 35 mm²
Sezione del conduttore flessibile (capocorda e collare in plastica)	1,5 mm² ... 35 mm²
Corrente nominale	17,5 A
Tensione nominale	500 V
Nota	Attenzione: nell'area download sono disponibili approvazioni degli articoli, sezioni di collegamento e note per la connessione di conduttori in alluminio.

Sezione nominale	35 mm²

Dati EX

Dati nominali (ATEX/IECEx)

Siglatura	Ⓔx II 2 GD Ex eb IIC Gb
Range di temperatura d'impiego	-60 °C ... 110 °C
Accessori certificati Ex	1212640 SF-THEX 4-150
	3022276 CLIPFIX 35-5
	3022218 CLIPFIX 35
Uscita	(permanente)

Dati di collegamento Ex Generalità

Range della coppia di serraggio	3,2 Nm ... 3,7 Nm
Sezione nominale	35 mm²
Sezione di dimensionamento AWG	2
Dati di collegamento conduttori rigidi	1,5 mm² ... 35 mm²
Dati di collegamento AWG	16 ... 2
Dati di collegamento conduttori flessibili	1,5 mm² ... 35 mm²
Dati di collegamento AWG	16 ... 2

Dimensioni

Larghezza	16 mm
Spessore della piastra terminale	2,2 mm
Altezza	61,2 mm
Profondità	65,1 mm
Profondità su NS 35/7,5	65,7 mm
Profondità su NS 35/15	73,2 mm

Indicazioni materiale

Colore	verde-giallo
Classe di combustibilità a norma UL 94	V0
Gruppo materiale isolante	I
Materiale isolante	PA
Inserto materiale isolante statico a freddo	-60 °C
Indice di temperatura materiale isolante (DIN EN 60216-1 (VDE 0304-21))	130 °C
Indice di temperatura relativo materiale isolante (Elec., UL 746 B)	130 °C
Protezione antincendio per veicoli su rotaia (DIN EN 45545-2) R22	HL 1 - HL 3
Protezione antincendio per veicoli su rotaia (DIN EN 45545-2) R23	HL 1 - HL 3
Protezione antincendio per veicoli su rotaia (DIN EN 45545-2) R24	HL 1 - HL 3
Protezione antincendio per veicoli su rotaia (DIN EN 45545-2) R26	HL 1 - HL 3
Sviluppo di calore cono calorimetrico NFPA 130 (ASTM E 1354)	28 MJ/kg

Infiammabilità della superficie NFPA 130 (ASTM E 162)	superata
Densità ottica specifica dei fumi NFPA 130 (ASTM E 662)	superata
Tossicità dei fumi NFPA 130 (SMP 800C)	superata

Caratteristiche meccaniche

Dati meccanici

Parete laterale aperta	No

Condizioni ambientali e della vita elettrica

Vibrazioni/rumori a banda larga

Specifica di prova	DIN EN 50155 (VDE 0115-200):2018-05
Spettro	Controllo della vita elettrica categoria 2, montato su carrello
Frequenza	f_1 = 5 Hz fino a f_2 = 250 Hz
Livello ASD	6,12 (m/s²)²/Hz
Accelerazione	3,12g
Durata di prova per asse	5 h
Direzioni di prova	Asse X, Y e Z

Urti

Forma d'urto	Semisinusoidale
Accelerazione	30g
Durata urti	18 ms
Numero di urti per direzione	3
Direzioni di prova	Asse X, Y e Z (pos. e neg.)

Condizioni ambientali

Temperatura ambiente (esercizio)	-60 °C ... 110 °C (Intervallo di temperatura di esercizio compreso l'autoriscaldamento, temperatura di esercizio massima a breve termine cfr. RTI Elec.)
Temperatura ambiente (stoccaggio/trasporto)	-25 °C ... 60 °C (per breve durata, non oltre le 24 h, da -60 °C °C a +70 °C)
Temperatura ambiente (montaggio)	-5 °C ... 70 °C
Temperatura ambiente (attivazione)	-5 °C ... 70 °C
Umidità dell'aria consentita (esercizio)	20 % ... 90 %
Umidità dell'aria consentita (stoccaggio/trasporto)	30 % ... 70 %

Normative e prescrizioni

Attacco a norma	IEC 60947-7-2

Montaggio

Tipo di montaggio	NS 35/7,5
	NS 35/15

Disegni

Disegno schema

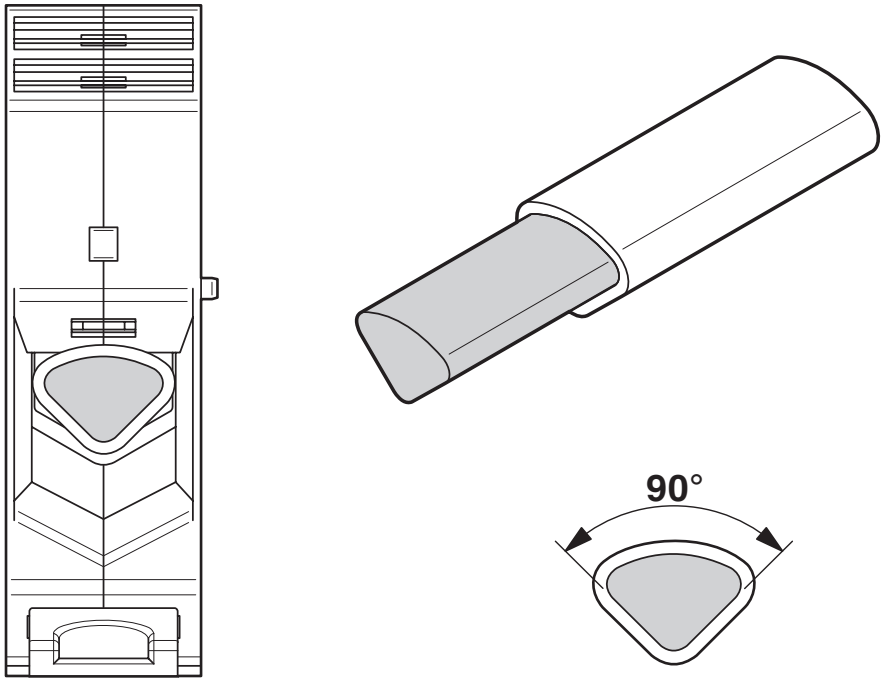

Collegamento di conduttori in alluminio. Ulteriori indicazioni nell'area download

Schema di collegamento

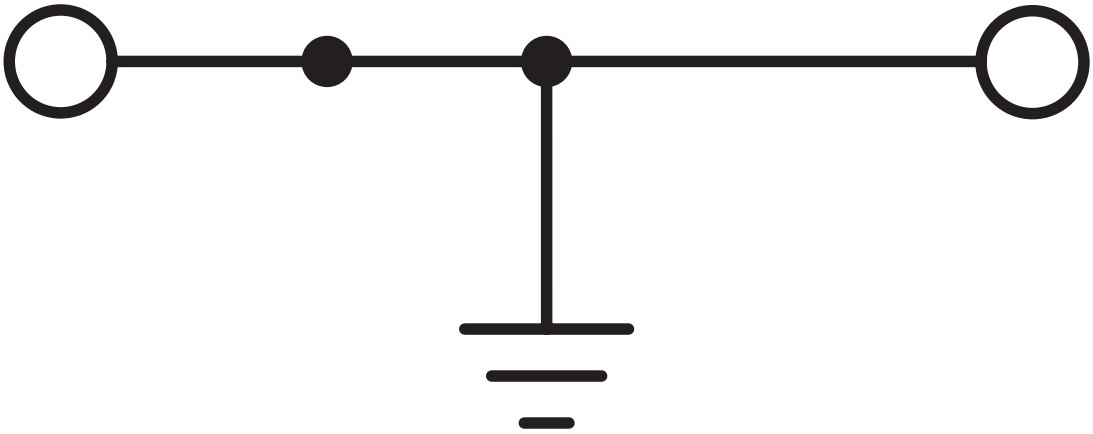

Omologazioni

To download certificates, visit the product detail page: https://www.phoenixcontact.com/it/prodotti/3047743

DNV
ID omologazione: TAE00001S9

CSA
ID omologazione: 13631

cULus Recognized
ID omologazione: E60425

CSA
ID omologazione: 13631

cULus Recognized
ID omologazione: E60425

ATEX
ID omologazione: KEMA04ATEX2048U

cUL Recognized
ID omologazione: E192998

	Tensione nominale U_N	Corrente nominale I_N	Sezione AWG	Sezione mm^2
keine				
	-	-	14 - 2	-

EAC Ex
ID omologazione: KZ 7500525010101950

IECEx
ID omologazione: IECEx KEM 06.0027U

UL Recognized
ID omologazione: E192998

	Tensione nominale U_N	Corrente nominale I_N	Sezione AWG	Sezione mm^2
keine				

	-	-	14 - 2	-

CCC
ID omologazione: 2020322313000622

UKCA-EX
ID omologazione: DEKRA 21UKEX0304U

Classifiche

ECLASS

ECLASS-13.0	27250103
ECLASS-15.0	27250103

ETIM

ETIM 9.0	EC000901

UNSPSC

UNSPSC 21.0	39121400

Environmental product compliance

EU RoHS

Soddisfa i requisiti della direttiva RoHS	Sì, Nessuna deroga

China RoHS

Environment friendly use period (EFUP)	EFUP-E
	Nessuna sostanza pericolosa al di sopra dei valori limite

EU REACH SVHC

Avviso di sostanza candidata REACH (n. CAS)	Nessuna sostanza con una percentuale di massa maggiore dello 0,1%

Phoenix Contact 2025 © - Tutti i diritti riservati
https://www.phoenixcontact.com

PHOENIX CONTACT S.p.a.
Via Bellini, 39/41
20095 Cusano Milanino (MI)
+39 02 660591
info_it@phoenixcontact.com