UPBV 4/ 1-R BU - Maschio

3045787

https://www.phoenixcontact.com/it/prodotti/3045787

Si prega di notare che i dati visualizzati in questo PDF sono stati generati dal nostro catalogo online. I dati completi sono disponibili nella documentazione per l'utente. Si applicano le condizioni generali di utilizzo per i download.

Maschio, tensione nominale: 800 V, corrente nominale: 32 A, numero poli: 1, tipo di connessione: Connessione a vite, Sezione di dimensionamento: 4 mm^2, sezione: 0,14 mm^2- 6 mm^2, colore: blu

Descrizione del prodotto

Elemento connettore a destra, custodia a sinistra con perno di arresto, a destra chiusa con coperchio

I vantaggi

- Ponticellabile con i ponticelli standard FBS ...
- Le spine a vite sono combinabili con i morsetti COMBI con tutte le connessioni e sono disponibili in due varianti
- Le spine COMBI liberamente confezionabili offrono per ogni esigenza una soluzione che può essere realizzata dallo stesso utilizzatore
- Le spine vengono assemblate da elementi a innesto a 1 polo direttamente in loco in base alle specifiche esigenze dell'applicazione
- I connettori collegati possono essere introdotti direttamente nella canalina portacavi risparmiando spazio

Dati commerciali

Codice articolo	3045787
Pezzi/conf.	50 Pezzi
Quantità di ordinazione minima	50 Pezzi
Codice vendita	BE1144
Codice prodotto	BE1144
Pagina del catalogo	Pagina 335 (C-1-2019)
GTIN	4046356083300
Peso per pezzo (confezione inclusa)	6,769 g
Peso per pezzo (confezione esclusa)	6,769 g
Numero tariffa doganale	85366990
Paese di origine	TR

Dati tecnici

Caratteristiche articolo

Tipo di prodotto	Connettore del morsetto
Numero di poli	1
Passo	6,2 mm
Potenziali	1

Caratteristiche di isolamento

Categoria di sovratensione	III
Grado d'inquinamento	3

Caratteristiche elettriche

Tensione impulsiva di dimensionamento	8 kV

Dati di collegamento

Sezione nominale	4 mm²
Filettatura	M3
Coppia di serraggio	0,6 ... 0,8 Nm
Lunghezza del tratto da spelare	9 mm
Calibro a tampone	A4
Attacco a norma	IEC 61984
Sezione conduttore rigida	0,14 mm² ... 6 mm²
Sezione conduttore AWG	26 ... 10 (convertito secondo IEC)
Sezione conduttore flessibile	0,14 mm² ... 6 mm²
Sezione conduttore flessibile [AWG]	26 ... 10 (convertito secondo IEC)
Sezione del conduttore flessibile (capocorda senza collare di isolamento)	0,14 mm² ... 4 mm²
Sezione del conduttore flessibile (capocorda e collare in plastica)	0,14 mm² ... 4 mm²
2 conduttori di sezione identica rigidi	0,14 mm² ... 1,5 mm²
2 conduttori di sezione identica flessibili	0,14 mm² ... 1,5 mm²
2 conduttori della stessa sezione flessibili con puntalino senza collare in plastica	0,14 mm² ... 1,5 mm²
2 conduttori di sezione identica flessibili con puntalino TWIN con collare in plastica	0,5 mm² ... 1 mm²
Corrente nominale	32 A
Corrente di carico massima	32 A (con una sezione conduttore di 6 mm²)
Tensione nominale	800 V
Sezione nominale	4 mm²

Dimensioni

Larghezza	6,2 mm
Altezza	22 mm
Profondità	48,5 mm
Lunghezza	22 mm

Passo	6,2 mm

Indicazioni materiale

Colore	blu (RAL 5015)
Classe di combustibilità a norma UL 94	V0
Gruppo materiale isolante	I
Materiale isolante	PA
Inserto materiale isolante statico a freddo	-60 °C
Indice di temperatura materiale isolante (DIN EN 60216-1 (VDE 0304-21))	130 °C
Indice di temperatura relativo materiale isolante (Elec., UL 746 B)	130 °C
Protezione antincendio per veicoli su rotaia (DIN EN 45545-2) R22	HL 1 - HL 3
Protezione antincendio per veicoli su rotaia (DIN EN 45545-2) R23	HL 1 - HL 3
Protezione antincendio per veicoli su rotaia (DIN EN 45545-2) R24	HL 1 - HL 3
Protezione antincendio per veicoli su rotaia (DIN EN 45545-2) R26	HL 1 - HL 3
Sviluppo di calore cono calorimetrico NFPA 130 (ASTM E 1354)	28 MJ/kg
Infiammabilità della superficie NFPA 130 (ASTM E 162)	superata
Densità ottica specifica dei fumi NFPA 130 (ASTM E 662)	superata
Tossicità dei fumi NFPA 130 (SMP 800C)	superata

Condizioni ambientali e della vita elettrica

Condizioni ambientali

Temperatura ambiente (esercizio)	-60 °C (per la temperatura di esercizio massima si veda la curva di derating)
Temperatura ambiente (stoccaggio/trasporto)	-25 °C ... 60 °C (per breve durata, non oltre le 24 h, da -60 °C °C a +70 °C)
Temperatura ambiente (montaggio)	-5 °C ... 70 °C
Temperatura ambiente (attivazione)	-5 °C ... 70 °C
Umidità dell'aria consentita (esercizio)	20 % ... 90 %
Umidità dell'aria consentita (stoccaggio/trasporto)	30 % ... 70 %

Normative e prescrizioni

Attacco a norma	IEC 61984

Disegni

Disegno schema

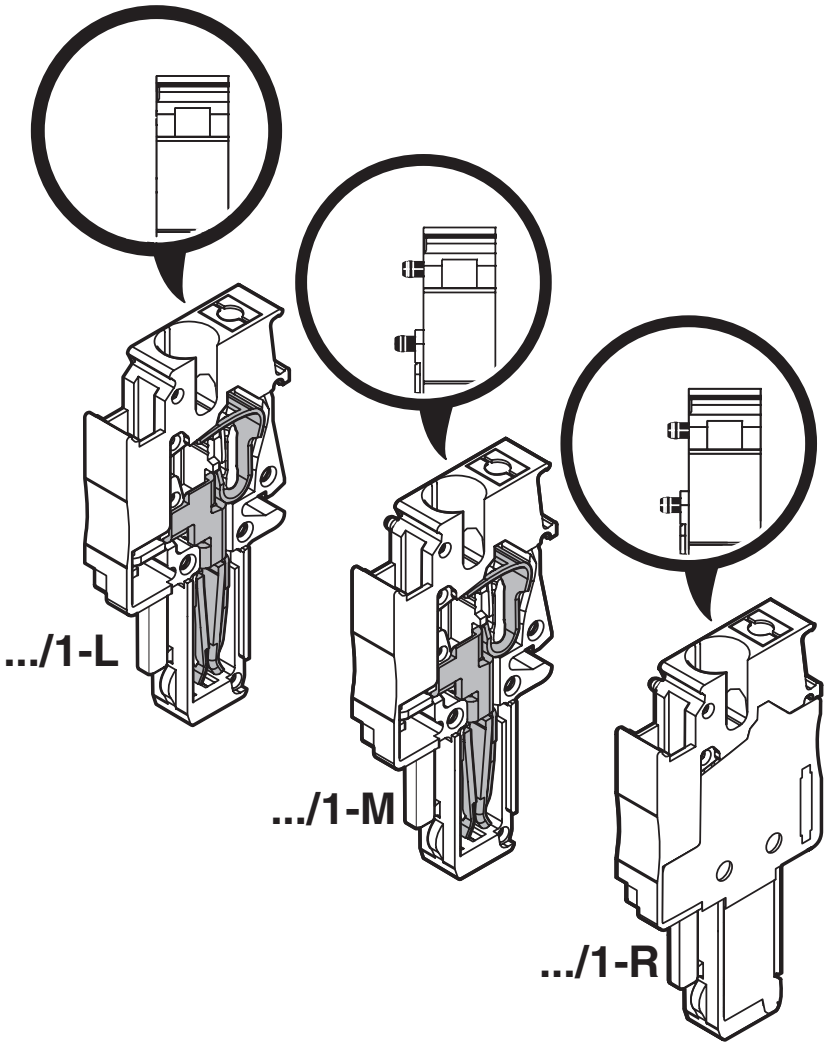

Diagramma

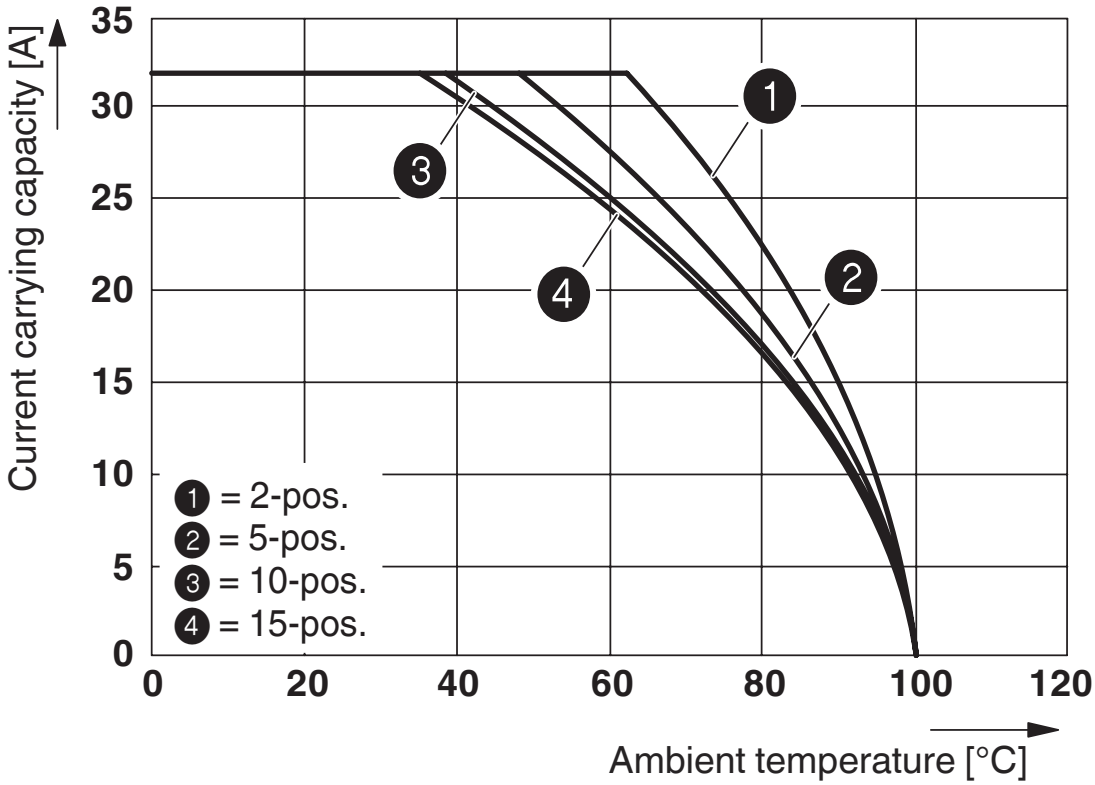

La figura mostra la curva di declassamento del morsetto UT 4/1P... in combinazione con il connettore UPVB 4

Schema di collegamento

Omologazioni

To download certificates, visit the product detail page: https://www.phoenixcontact.com/it/prodotti/3045787

CSA
ID omologazione: 13631

cULus Recognized
ID omologazione: E60425

	Tensione nominale U_N	Corrente nominale I_N	Sezione AWG	Sezione mm^2
Use Group B				
	600 V	30 A	26 - 10	-
Connessione a conduttori multipli	600 V	30 A	26 - 14	-
Use Group C				
	600 V	30 A	26 - 10	-
Connessione a conduttori multipli	600 V	30 A	26 - 14	-

CSA
ID omologazione: 13631

EAC
ID omologazione: KZ7500651131219505

Classifiche

ECLASS

ECLASS-13.0	27250306

ETIM

ETIM 9.0	EC002021

UNSPSC

UNSPSC 21.0	39121400

Environmental product compliance

EU RoHS

Soddisfa i requisiti della direttiva RoHS	Sì
con eccezione delle deroghe, se note	6(c)

China RoHS

Environment friendly use period (EFUP)	EFUP-50
	Una tabella per la dichiarazione China RoHS in base allarticolo è disponibile nellarea di download di ciascun articolo alla voce "Dichiarazione del produttore". Per tutti gli articoli con EFUP-E non viene allestita né richiesta alcuna tabella per la dichiarazione China RoHS.

EU REACH SVHC

Avviso di sostanza candidata REACH (n. CAS)	Lead(n. CAS: 7439-92-1)
SCIP	40b77f6e-dd97-4f5c-ae5f-d0964115668a

Phoenix Contact 2025 © - Tutti i diritti riservati
https://www.phoenixcontact.com

PHOENIX CONTACT S.p.a.
Via Bellini, 39/41
20095 Cusano Milanino (MI)
+39 02 660591
info_it@phoenixcontact.com