# ST 2,5-PE/3L - Morsetto a più piani

3036055

https://www.phoenixcontact.com/it/prodotti/3036055

Si prega di notare che i dati visualizzati in questo PDF sono stati generati dal nostro catalogo online. I dati completi sono disponibili nella documentazione per l'utente. Si applicano le condizioni generali di utilizzo per i download.

Morsetto per motore a quattro piani con piedino PE, tipo di connessione: connessione a molla, sezione: 0,08 $mm^2$ - 4 $mm^2$, AWG: 28 - 12, larghezza: 5,2 mm, colore: grigio, tipo di montaggio: NS 35/7,5, NS 35/15

## Dati commerciali

| | |
|---|---|
| Codice articolo | 3036055 |
| Pezzi/conf. | 50 Pezzi |
| Quantità di ordinazione minima | 50 Pezzi |
| Codice vendita | BE2125 |
| Codice prodotto | BE2125 |
| GTIN | 4017918817978 |
| Peso per pezzo (confezione inclusa) | 21,9 g |
| Peso per pezzo (confezione esclusa) | 21,9 g |
| Numero tariffa doganale | 85369010 |
| Paese di origine | PL |

# Dati tecnici

## Caratteristiche articolo

| | |
|---|---|
| Tipo di prodotto | Morsetto per motore |
| Famiglia di prodotti | ST |
| Numero collegamenti | 7 |
| Numero di file | 4 |
| Potenziali | 4 |

Caratteristiche di isolamento

| | |
|---|---|
| Categoria di sovratensione | III |
| Grado d'inquinamento | 3 |

## Caratteristiche elettriche

| | |
|---|---|
| Tensione impulsiva di dimensionamento | 8 kV |
| Potenza dissipata massima in condizioni nominali | 0,77 W |

## Dati di collegamento

| | |
|---|---|
| Numero di connessioni per ogni piano | 2 |
| Sezione nominale | 2,5 mm² |

1., 2., 3. e 4. piano

| | |
|---|---|
| Collegamento | Connessione a molla |
| Nota | Attenersi al carico di corrente ammesso delle guide di montaggio. |
| Lunghezza del tratto da spelare | 8 mm ... 10 mm |
| Calibro a tampone | A3 |
| Attacco a norma | IEC 60947-7-1/IEC 60947-7-2 |
| Sezione conduttore rigida | 0,08 mm² ... 4 mm² |
| Sezione conduttore AWG | 28 ... 12 (convertito secondo IEC) |
| Sezione conduttore flessibile | 0,08 mm² ... 2,5 mm² |
| Sezione conduttore flessibile [AWG] | 28 ... 14 (convertito secondo IEC) |
| Sezione del conduttore flessibile (capocorda senza collare di isolamento) | 0,14 mm² ... 2,5 mm² |
| Sezione del conduttore flessibile (capocorda e collare in plastica) | 0,14 mm² ... 2,5 mm² |
| Corrente nominale | 20 A |
| Corrente di carico massima | 26 A (con una sezione conduttore di 4 mm²) |
| Tensione nominale | 800 V |
| Sezione nominale | 2,5 mm² |

## Dimensioni

| | |
|---|---|
| Larghezza | 5,2 mm |
| Spessore della piastra terminale | 2,2 mm |
| Altezza | 98,5 mm |
| Profondità su NS 35/7,5 | 73,5 mm |

| | |
|---|---|
| Profondità su NS 35/15 | 81 mm |

## Indicazioni materiale

| | |
|---|---|
| Colore | grigio (RAL 7042) |
| Classe di combustibilità a norma UL 94 | V0 |
| Gruppo materiale isolante | I |
| Materiale isolante | PA |
| Inserto materiale isolante statico a freddo | -60 °C |
| Indice di temperatura materiale isolante (DIN EN 60216-1 (VDE 0304-21)) | 130 °C |
| Indice di temperatura relativo materiale isolante (Elec., UL 746 B) | 130 °C |
| Protezione antincendio per veicoli su rotaia (DIN EN 45545-2) R22 | HL 1 - HL 3 |
| Protezione antincendio per veicoli su rotaia (DIN EN 45545-2) R23 | HL 1 - HL 3 |
| Protezione antincendio per veicoli su rotaia (DIN EN 45545-2) R24 | HL 1 - HL 3 |
| Protezione antincendio per veicoli su rotaia (DIN EN 45545-2) R26 | HL 1 - HL 3 |
| Sviluppo di calore cono calorimetrico NFPA 130 (ASTM E 1354) | 28 MJ/kg |
| Infiammabilità della superficie NFPA 130 (ASTM E 162) | superata |
| Densità ottica specifica dei fumi NFPA 130 (ASTM E 662) | superata |
| Tossicità dei fumi NFPA 130 (SMP 800C) | superata |

## Controlli elettrici

### Prova di tensione impulsiva

| | |
|---|---|
| Tensione di prova valore nominale | 9,8 kV |
| Risultato | Prova superata |

### Test temperatura ambientale

| | |
|---|---|
| Requisito verifica di riscaldamento | Aumento di temperatura ≤ 45 K |
| Risultato | Prova superata |
| Resistenza alla corrente di breve durata 2,5 mm² | 0,3 kA |
| Risultato | Prova superata |

### Rigidità dielettrica a frequenza di rete

| | |
|---|---|
| Tensione di prova valore nominale | 2 kV |
| Risultato | Prova superata |

## Caratteristiche meccaniche

### Dati meccanici

| | |
|---|---|
| Parete laterale aperta | Sì |

## Controlli meccanici

### Resistenza meccanica

| | |
|---|---|
| Risultato | Prova superata |

Fissaggio sul supporto

| | |
|---|---|
| Guida di supporto/supporto di fissaggio | NS 35 |
| Forza di prova valore nominale | 1 N |
| Risultato | Prova superata |

Prova di integrità e stabilità dei conduttori

| | |
|---|---|
| Velocità di rotazione | 10 giri/min |
| Giri | 135 |
| Sezione conduttore/peso | 0,08 mm² / 0,1 kg |
| | 2,5 $mm^2$/0,7 kg |
| | 4 $mm^2$/0,9 kg |
| Risultato | Prova superata |

## Condizioni ambientali e della vita elettrica

Invecchiamento

| | |
|---|---|
| Cicli di temperatura | 192 |
| Risultato | Prova superata |

Prova di fiamma ad ago

| | |
|---|---|
| Durata di applicazione | 30 s |
| Risultato | Prova superata |

Vibrazioni/rumori a banda larga

| | |
|---|---|
| Specifica di prova | DIN EN 50155 (VDE 0115-200):2008-03 |
| Spettro | Controllo della vita elettrica categoria 2, montato su carrello |
| Frequenza | $f_1$ = 5 Hz fino a $f_2$ = 250 Hz |
| Livello ASD | 6,12 (m/s²)²/Hz |
| Accelerazione | 3,12g |
| Durata di prova per asse | 5 h |
| Direzioni di prova | Asse X, Y e Z |
| Risultato | Prova superata |

Urti

| | |
|---|---|
| Specifica di prova | DIN EN 50155 (VDE 0115-200):2008-03 |
| Forma d'urto | Semisinusoidale |
| Accelerazione | 30g |
| Durata urti | 18 ms |
| Numero di urti per direzione | 3 |
| Direzioni di prova | Asse X, Y e Z (pos. e neg.) |
| Risultato | Prova superata |

Condizioni ambientali

| | |
|---|---|
| Temperatura ambiente (esercizio) | -60 °C ... 110 °C (Intervallo di temperatura di esercizio compreso l'autoriscaldamento, temperatura di esercizio massima a breve termine cfr. RTI Elec.) |

| | |
|---|---|
| Temperatura ambiente (stoccaggio/trasporto) | -25 °C ... 60 °C (per breve durata, non oltre le 24 h, da -60 °C °C a +70 °C) |
| Temperatura ambiente (montaggio) | -5 °C ... 70 °C |
| Temperatura ambiente (attivazione) | -5 °C ... 70 °C |
| Umidità dell'aria consentita (esercizio) | 20 % ... 90 % |
| Umidità dell'aria consentita (stoccaggio/trasporto) | 30 % ... 70 % |

## Normative e prescrizioni

| | |
|---|---|
| Attacco a norma | IEC 60947-7-1/IEC 60947-7-2 |

## Montaggio

| | |
|---|---|
| Tipo di montaggio | NS 35/7,5 |
| | NS 35/15 |

## Disegni

Schema di collegamento

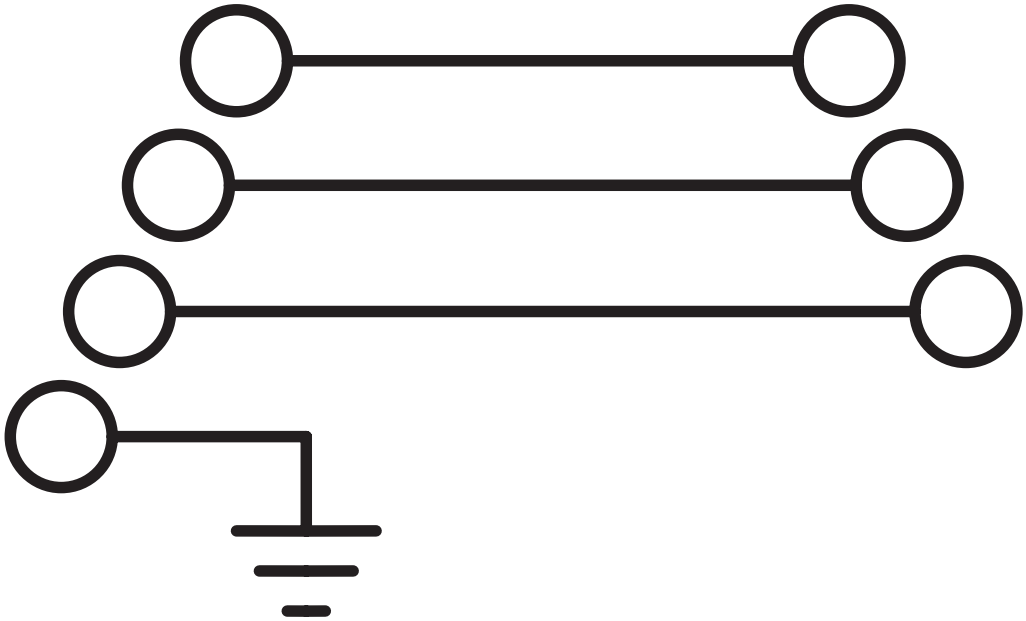

## Omologazioni

To download certificates, visit the product detail page: https://www.phoenixcontact.com/it/prodotti/3036055

**CSA**
ID omologazione: 13631

| | Tensione nominale $U_N$ | Corrente nominale $I_N$ | Sezione AWG | Sezione $mm^2$ |
|---|---|---|---|---|
| B | | | | |
| | 600 V | 20 A | 28 - 12 | - |
| C | | | | |
| | 600 V | 20 A | 28 - 12 | - |
| D | | | | |
| | 600 V | 5 A | 28 - 12 | - |

**EAC**
ID omologazione: RU C-DE.BL08.B.00644

**cULus Recognized**
ID omologazione: E60425

| | Tensione nominale $U_N$ | Corrente nominale $I_N$ | Sezione AWG | Sezione $mm^2$ |
|---|---|---|---|---|
| B | | | | |
| | 600 V | 20 A | 28 - 12 | - |
| C | | | | |
| | 600 V | 20 A | 28 - 12 | - |

**EAC**
ID omologazione: KZ7500651131219505

## Classifiche

### ECLASS

| | |
|---|---|
| ECLASS-13.0 | 27250104 |
| ECLASS-15.0 | 27250104 |

### ETIM

| | |
|---|---|
| ETIM 9.0 | EC000901 |

### UNSPSC

| | |
|---|---|
| UNSPSC 21.0 | 39121400 |

## Environmental product compliance

EU RoHS

| | |
|---|---|
| Soddisfa i requisiti della direttiva RoHS | Sì, Nessuna deroga |

China RoHS

| | |
|---|---|
| Environment friendly use period (EFUP) | EFUP-E |
| | Nessuna sostanza pericolosa al di sopra dei valori limite |

EU REACH SVHC

| | |
|---|---|
| Avviso di sostanza candidata REACH (n. CAS) | Nessuna sostanza con una percentuale di massa maggiore dello 0,1% |

EF3.0 Cambiamento climatico

| | |
|---|---|
| CO2e kg | 0,148 kg CO2e |

Phoenix Contact 2025 © - Tutti i diritti riservati
https://www.phoenixcontact.com

PHOENIX CONTACT S.p.a.
Via Bellini, 39/41
20095 Cusano Milanino (MI)
+39 02 660591
info_it@phoenixcontact.com