PSR-SCP- 24UC/ESAM4/3X1/1X2/B - Moduli di sicurezza

2900509

https://www.phoenixcontact.com/it/prodotti/2900509

Si prega di notare che i dati visualizzati in questo PDF sono stati generati dal nostro catalogo online. I dati completi sono disponibili nella documentazione per l'utente. Si applicano le condizioni generali di utilizzo per i download.

Relè di sicurezza per il monitoraggio dell'arresto di emergenza e il controllo finecorsa ripari fino a SIL 3 o Cat. 4, PL e secondo la norma EN ISO 13849, funzionamento a 2 canali, 3 contatti di sicurezza, tensione nominale d'ingresso: 24 V DC, morsetto a vite a innesto

I vantaggi

- Fino alla cat. 4/PL e secondo la norma EN ISO 13849-1, SIL 3 secondo la norma EN IEC 62061, SIL 3 secondo la norma IEC 61508
- Start a controllo manuale o automatico in un unico dispositivo
- Isolamento di base
- Comando a 2 canale
- 3 contatti di sicurezza, 1 circuito di diagnostica

Dati commerciali

Codice articolo	2900509
Pezzi/conf.	1 Pezzi
Quantità di ordinazione minima	1 Pezzi
Codice vendita	DNA114
Codice prodotto	DNA114
GTIN	4046356513579
Peso per pezzo (confezione inclusa)	191,91 g
Peso per pezzo (confezione esclusa)	161,1 g
Numero tariffa doganale	85371098
Paese di origine	DE

Dati tecnici

Caratteristiche articolo

Tipo di prodotto	Relè di sicurezza
Famiglia di prodotti	PSRclassic
Applicazione	Arresto d'emergenza
	Finecorsa ripari
Il kit comprende	1449149 PSR-SCP- 24UC/ESAM4/3X1/1X2/B-SET10
Comando	2 canali
Vita meccanica	circa 10^7 cicli di manovre
Tipo di relè	Relè elettromagnetico con contatti a guida forzata secondo IEC/EN 61810-3

Caratteristiche di isolamento

Categoria di sovratensione	III
Grado d'inquinamento	2

Tempi

Tempo di eccitazione tipica	tip. 150 ms (Avvio automatico a U_s)
	tip. 100 ms (Avvio manuale monitorato a U_s)
Tip. tempo di eccitazione con U_s	tip. 250 ms (Us/comando mediante A1)
Tempo di diseccitazione tipico	tip. 20 ms (in caso di Us/richiesta mediante circuito sensore)
	tip. 45 ms (in caso di Us/richiesta mediante A1)
Tempo di riavvio	< 1 s (Tempo di boot)
Tempo di ripristino	< 1 s (su richiesta della funzione di sicurezza)
Durata impulso di avvio	≥ 500 ms (Avvio manuale)

Caratteristiche elettriche

Potenza dissipata massima in condizioni nominali	16,44 W (U_S = 26,4 V, I_L² = 72 A², $P_{totale\ max}$ = 2,04 W + 14,4 W)
Rapporto ciclo di esercizio	100 % ED
Tensione di isolamento nominale	250 V
Tensione impulsiva di dimensionamento / isolamento	Vedere la scheda tecnica, capitolo "Coordinazione di isolamento".

Alimentazione

Tensione di alimentazione del circuito di comando di dimensionamento U_S	24 V DC -15 % / +10 %
Corrente di alimentazione, di comando, di dimensionamento I_S	tip. 70 mA (a U_S)
Assorbimento di potenza a U_S	tip. 1,68 W
Corrente istantanea	< 3,5 A (tip. con U_S, Δt = 3 ms)
Tempo filtro	5 ms (in presenza di cadute di tensione con U_s)
Circuito di protezione	Protezione da inversione di polarità seriale; Diodo soppressore

Dati di ingresso

Digitale: Logica (S12, S22)

Descrizione dell'ingresso	orientato alla sicurezza
Numero ingressi	2
Range d'ingresso segnale "0"	0 V DC ... 5 V DC (S12)
Range d'ingresso segnale "1"	20,4 V ... 26,4 V (S12)
Range corrente di ingresso livello Segnale "0"	0 mA ... 2 mA
Corrente istantanea	< 100 mA (Δt = 500 ms, con U_s/I_x su S12)
	> -100 mA (Δt = 300 ms, con U_s/I_x su S22)
Tempo filtro	Impulsi di prova non consentiti
Contemporaneità	∞
Resistenza max. consentita del cavo	50 Ω
Circuito di protezione	Diodo soppressore
Corrente assorbita	38 mA (tip. U_S a S12)
	-38 mA (tip. U_S a S22)

Digitale: Circuito di avvio (S34, S35)

Descrizione dell'ingresso	non orientato alla sicurezza
Numero ingressi	2
Range d'ingresso segnale "1"	20,4 V ... 26,4 V
Corrente istantanea	< 6 mA (tip. con U_S su S34/35)
Tempo filtro	Impulsi di prova non consentiti
Resistenza max. consentita del cavo	50 Ω
Circuito di protezione	Diodo soppressore
Corrente assorbita	0 mA (tip. U_S a S34)
	1 mA (tip. U_S a S35)

Dati di uscita

Relè: Contatti di sicurezza (13/14, 23/24, 33/34)

Descrizione dell'uscita	2 NO in serie, sicuro, libero da potenziale
Numero uscite	3
Tipo di commutazione del contatto	3 contatti di sicurezza
Materiale dei contatti	$AgSnO_2$
Tensione di commutazione	min. 10 V AC/DC
	max. 250 V AC/DC
Potenza commutabile	min. 100 mW
Corrente istantanea	min. 10 mA
	max. 6 A
Corrente permanente limite	6 A
arit. Corrente totale	72 A^2 (tenere conto del derating)
Frequenza di commutazione	max. 0,5 Hz
Vita meccanica	10^7 cicli di manovre
Fusibile d'uscita	10 A gL/gG (High-Demand)
	4 A gL/gG (Low-Demand)

Relè: Contatto di segnalazione (41/42)

Descrizione dell'uscita	2 NC paralleli, non orientati alla sicurezza, liberi da potenziale
Numero uscite	1
Tipo di commutazione del contatto	1 contatto d'uscita di segnalazione
Materiale dei contatti	$AgSnO_2$
Tensione di commutazione	min. 10 V AC/DC
	max. 250 V AC/DC
Potenza commutabile	min. 100 mW
Corrente istantanea	min. 10 mA
	max. 6 A
Corrente permanente limite	6 A (Contatto di segnalazione)
arit. Corrente totale	36 A^2
Frequenza di commutazione	max. 0,5 Hz
Max. potenza commutabile (carico ohmico)	Osservare il derating e la curva del limite di carico
Fusibile d'uscita	6 A gL/gG

Dati di collegamento

Tecnologia di connessione

a innesto	sì

Connessione conduttori

Collegamento	Connessione a vite
Sezione conduttore rigida	0,2 mm² ... 2,5 mm²
Sezione conduttore flessibile	0,2 mm² ... 2,5 mm²
Sezione del conduttore AWG	24 ... 12
Lunghezza del tratto da spelare	7 mm
Filettatura	M3
Coppia di serraggio	0,5 Nm ... 0,6 Nm

Segnalazione

Segnalazione stato	3 x LED (verdi)
Indicazione tensione di esercizio	1 x LED (verde)

Dimensioni

Larghezza	22,5 mm
Altezza	99 mm
Profondità	114,5 mm

Indicazioni materiale

Colore (Custodia)	giallo (RAL 1018)
Materiale custodia	PA

Caratteristiche

Dati tecnici di sicurezza

Categoria di arresto	0

Dati tecnici di sicurezza: EN ISO 13849

Categoria	4
Performance Level (PL)	e (5 A DC13; 5 A AC15; 8760 cicli di commutazione/anno)

Dati tecnici di sicurezza: IEC 61508 - High-Demand

Safety Integrity Level (SIL)	3

Dati tecnici di sicurezza: IEC 61508 - Low-Demand

Safety Integrity Level (SIL)	3

Dati tecnici di sicurezza: EN IEC 62061

Safety Integrity Level (SIL)	3

Condizioni ambientali e della vita elettrica

Condizioni ambientali

Grado di protezione	IP20
Grado di protez. luogo di installazione min.	IP54
Temperatura ambiente (esercizio)	-20 °C ... 55 °C (tenere conto del derating)
Temperatura ambiente (stoccaggio/trasporto)	-40 °C ... 70 °C
Altezza	≤ 2000 m (su NN)
Max. umidità dell'aria. consentita (stoccaggio/trasporto)	75 % (nella media, talvolta 85%, nessuna condensa)
Umidità dell'aria massima consentita (funzionamento)	75 % (nella media, talvolta 85%, nessuna condensa)
Urti	15g
Vibrazioni (funzionamento)	10 Hz ... 150 Hz, 2g

Omologazioni

CE

Siglatura	Conformità CE

Montaggio

Tipo di montaggio	Montaggio su guida DIN
Nota per il montaggio	vedere curva derating
Posizione di installazione	verticale o orizzontale

Disegni

Schema di collegamento

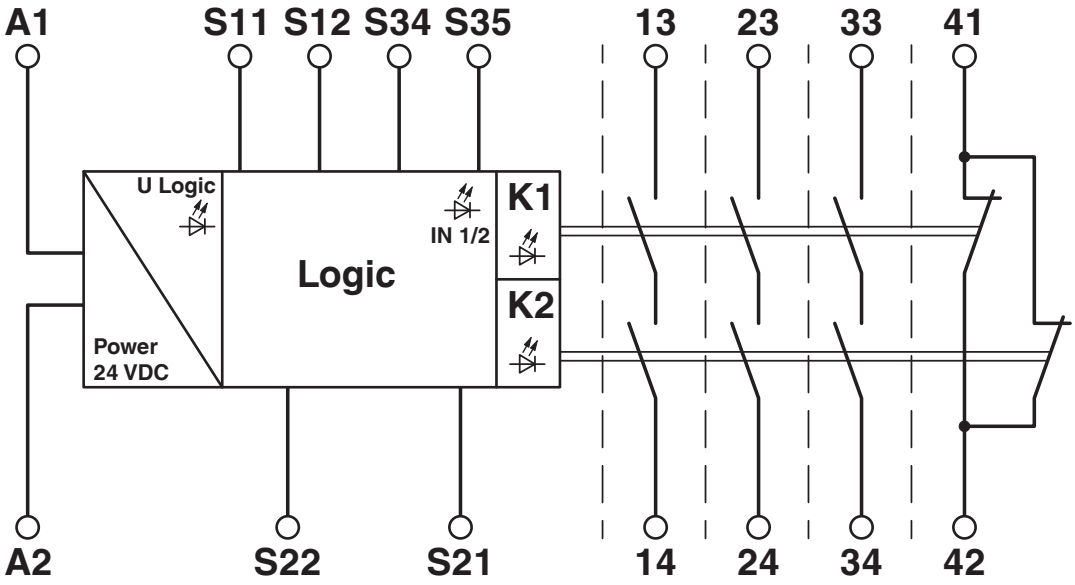

Diagramma a blocchi

Schema di collegamento

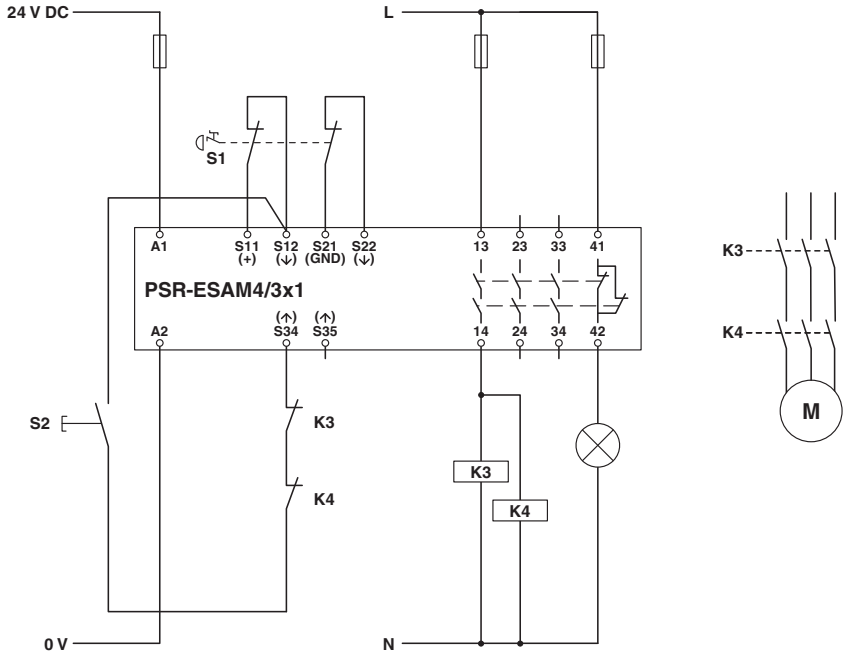

Monitoraggio degli arresti di emergenza a 2 canali

Omologazioni

To download certificates, visit the product detail page: https://www.phoenixcontact.com/it/prodotti/2900509

Functional Safety
ID omologazione: 01/205/5117.04/23

cULus Listed
ID omologazione: E140324

Classifiche

ECLASS

ECLASS-13.0	27371819
ECLASS-15.0	27371819

ETIM

ETIM 9.0	EC001449

UNSPSC

UNSPSC 21.0	39122205

Environmental product compliance

EU RoHS

Soddisfa i requisiti della direttiva RoHS	Sì
con eccezione delle deroghe, se note	7(a), 7(c)-I

China RoHS

Environment friendly use period (EFUP)	EFUP-50
	Una tabella per la dichiarazione China RoHS in base allarticolo è disponibile nellarea di download di ciascun articolo alla voce "Dichiarazione del produttore". Per tutti gli articoli con EFUP-E non viene allestita né richiesta alcuna tabella per la dichiarazione China RoHS.

EU REACH SVHC

Avviso di sostanza candidata REACH (n. CAS)	Lead(n. CAS: 7439-92-1)
SCIP	c5628219-0111-45f5-ad67-02317d0643d9

Phoenix Contact 2025 © - Tutti i diritti riservati
https://www.phoenixcontact.com

PHOENIX CONTACT S.p.a.
Via Bellini, 39/41
20095 Cusano Milanino (MI)
+39 02 660591
info_it@phoenixcontact.com