EMD-FL-RP-480 - Relè di controllo

2900177

https://www.phoenixcontact.com/it/prodotti/2900177

Si prega di notare che i dati visualizzati in questo PDF sono stati generati dal nostro catalogo online. I dati completi sono disponibili nella documentazione per l'utente. Si applicano le condizioni generali di utilizzo per i download.

Modulo di controllo per monitoraggio potenza attiva in reti monofase e trifase da 0...7,2 kW, carico a vuoto, sovraccarico, window, temp. avvolgimento motore, memoria errori, tensione di aliment. a scelta mediante modulo Power, 2 contatti di scambio

Descrizione del prodotto

Maggiore sicurezza e affidabilità dell'impianto sono esigenze riscontrabili in continua crescita in qualsiasi settore. I processi stanno diventando sempre più complessi, non solo nella costruzione di macchine e nell'industria chimica, ma anche nella tecnologia impiantistica e nell'automazione in genere. Anche negli impianti per la produzione di energia aumentano sempre più le varie esigenze.
Una tipologia di funzionamento uniforme ed economica è ottenibile soltanto mediante un monitoraggio continuo dei parametri fondamentali di rete e dell'impianto. Sono disponibili i moduli di controllo della serie EMD in grado di svolgere i più svariati compiti di monitoraggio.
Le condizioni di esercizio vengono segnalate dai LED colorati, gli eventuali errori possono essere trasmessi ad un controllore attraverso contatti liberi da potenziale oppure è possibile disattivare parte dell'impianto. Alcune varianti sono dotate di ritardo di attivazione, per consentire in tempi molto brevi la tolleranza di valori di misura che non rientrano nell'ambito di monitoraggio impostato.

I vantaggi

- Controllo temperatura avvolgimento motore
- Ambito di monitoraggio fino a 7,2 kW
- Range di tensione di alimentazione variabile
- Rilevamento utenza non attiva
- Ritardo di avvio e attivazione regolabile separatamente

Dati commerciali

Codice articolo	2900177
Pezzi/conf.	1 Pezzi
Quantità di ordinazione minima	1 Pezzi
Codice vendita	DK6633
Codice prodotto	DK6633
GTIN	4046356522632
Peso per pezzo (confezione inclusa)	310 g
Peso per pezzo (confezione esclusa)	243,5 g
Numero tariffa doganale	85364900
Paese di origine	AT

Dati tecnici

Caratteristiche articolo

Tipo di prodotto	Modulo di controllo potenza reale
Funzionamento	100 % ED
Vita meccanica	ca. 2x 10^7 cicli di manovre

Caratteristiche di isolamento

isolamento	Isolamento di base
Categoria di sovratensione	III
Grado di inquinamento	2

Caratteristiche elettriche

Vita elettrica	2x 10^5 cicli di manovre con carico ohmico, 1000 VA
Tipo di rete	1 e 3 fasi
Tensione di isolamento nominale	300 V
Tensione impulsiva di dimensionamento	4 kV

Alimentazione

Range tensione di alimentazione	110 V AC ... 500 V AC (vedere Power Module)
Assorbimento di potenza nominale	3,5 VA (3 W)

Dati di ingresso

Denominazione ingresso	Ingresso di misura
Descrizione dell'ingresso	ingresso tensione
Grandezza di misura	AC sinusoidale (10 Hz ... 400 Hz)
Tensione d'ingresso nominale U_N	480 V (3 N ~ 480/277 V)
Range tensione d'ingresso	0 V AC ... 480 V AC (1(N) ~, carico monofase)
	0 V AC ... 480 V AC (3(N) ~, carico trifase)
Tensione d'ingresso massima	550 V AC (/3~550/318)
Campo corrente d'ingresso	0,15 A ... 6 A (Campo: 0,75 kW e 1,5 kW)
	0,3 A ... 12 A (Campo: 3 kW e 6 kW)
Sovraccarico ammesso	12 A permanente
Resistenza d'ingresso ingresso tensione	1,25 MΩ
Resistenza d'ingresso ingresso corrente	< 10 mΩ
Frequenza	48 Hz ... 63 Hz (vedere Power Module)
Coefficiente termico massimo	≤ 0,02 %/K
Ambito di regolazione ritardo di attivazione	0,1 s ... 50 s
Ambito di regolazione ritardo di avviamento	1 s ... 100 s
Campo di regolazione min.	5 % ... 110 % (di P_N)
Campo di regolazione max.	10 % ... 120 % (di P_N)
Soglia di risposta	≥ 3,6 kΩ (Diseccitazione del relè)
Funzione	Carico insuff.
	Sovraccarico

	Window
	Memoria errori
	Controllo delle temperature degli avvolgimenti
Precisione base	± 2 % (dal valore fondo scala)
Precisione di regolazione	≤ 5 % (dal valore fondo scala)
Precisione di ripetizione	± 2 %
Resistenza complessiva a freddo	< 1,5 kΩ
Valore di regressione	≤ 1,8 kΩ (L'uscita ON/OFF si attiva)
Tempo di ripristino	500 ms

Interruzione di corrente

Range di misure 0,75 kW e 1,5 kW	150 mA
Range di misure 3 kW e 6 kW	180 mA

Rilevamento del flusso di corrente

Range di misure 0,75 kW e 1,5 kW	300 mA
Range di misure 3 kW e 6 kW	360 mA

Controllo

Funzione	Memoria errori (ponticello Y1-Y2)
Carico ammesso	No
Lunghezza cavo Y1-Y2	max. 10 m (intrecciato)
Reset	Contatto normalmente chiuso nel circolo di alimentazione

A forma di onda

AC Sinusoide	10 Hz ... 400 Hz
PWM sinusoidale	10 Hz ... 100 Hz

Dati di uscita

Commutazione

Tipo di commutazione del contatto	2 contatti di scambio liberi da potenziale
Max. tensione commutabile	250 V AC (a norma IEC 60664-1)
Max. potenza commutabile (carico ohmico)	750 VA (3 A/250 V AC, modulo affiancato, distanza ≤ 5 mm)
	1250 VA (5 A/250 V AC, modulo non affiancato, distanza ≥ 5 mm)
Fusibile d'uscita	5 A (rapido)

Dati di collegamento

Collegamento	Connessione a vite
Lunghezza del tratto da spelare	8 mm
Sezione conduttore rigida	0,5 mm² ... 2,5 mm²
Sezione conduttore flessibile	0,25 mm² ... 2,5 mm²
Sezione conduttore AWG	20 ... 14

Dimensioni

Larghezza	45 mm

Altezza	90 mm
Profondità	113 mm

Indicazioni materiale

Colore	verde (RAL 6021)
Materiale isolante custodia	poliammide PA, autoestinguente

Condizioni ambientali e della vita elettrica

Condizioni ambientali

Grado di protezione (Custodia)	IP40 (Custodia)
Grado di protezione (Morsetti)	IP20 (Morsetti)
Temperatura ambiente (esercizio)	-25 °C ... 55 °C
	-25 °C ... 40 °C (a norma UL 508)
Temperatura ambiente (stoccaggio/trasporto)	-25 °C ... 70 °C
Classe di climatizzazione	3K3 (a norma EN 60721)
Umidità dell'aria consentita (esercizio)	15 % ... 85 %

Omologazioni

CE

Certificato	Conformità CE

UL, USA / Canada

Siglatura	richieste

Normative e prescrizioni

Norme/Disposizioni	EN 50178

Montaggio

Tipo di montaggio	Montaggio su guida DIN
Nota per il montaggio	su guida standard NS 35 a norma EN 60715
Posizione di installazione	a scelta

Disegni

Diagramma a blocchi

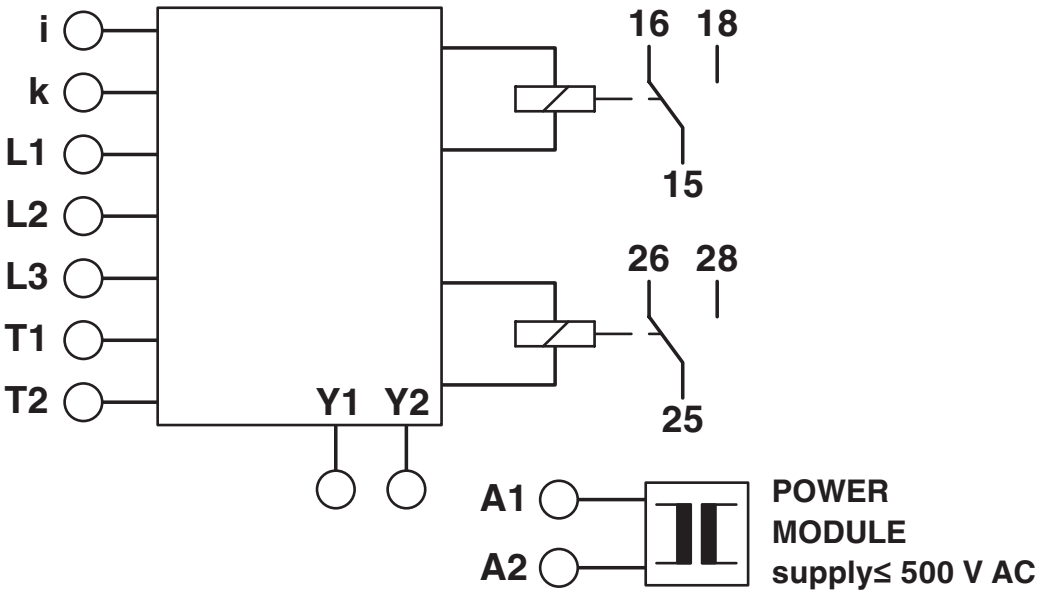

Classifiche

ETIM

ETIM 8.0	EC001443

UNSPSC

UNSPSC 21.0	39121100

Environmental product compliance

EU RoHS

Soddisfa i requisiti della direttiva RoHS	Sì, Nessuna deroga

China RoHS

Environment friendly use period (EFUP)	EFUP-E
	Nessuna sostanza pericolosa al di sopra dei valori limite

EU REACH SVHC

Avviso di sostanza candidata REACH (n. CAS)	Nessuna sostanza con una percentuale di massa maggiore dello 0,1%

Phoenix Contact 2025 © - Tutti i diritti riservati
https://www.phoenixcontact.com

PHOENIX CONTACT S.p.a.
Via Bellini, 39/41
20095 Cusano Milanino (MI)
+39 02 660591
info_it@phoenixcontact.com