VAL-MS 230/3+1 - Scaricatori di sovratensioni tipo 2

2838209

https://www.phoenixcontact.com/it/prodotti/2838209

Si prega di notare che i dati visualizzati in questo PDF sono stati generati dal nostro catalogo online. I dati completi sono disponibili nella documentazione per l'utente. Si applicano le condizioni generali di utilizzo per i download.

Scaricatore di sovratensioni costituito da elemento base e spine di sicurezza, per montaggio su NS 35/7,5, tensione nominale: 230 V AC, circuito 3 + 1

I vantaggi

- Qualità sperimentata milioni di volte in differenti applicazioni
- Installazione veloce con ponticelli standard grazie alla larghezza di installazione standard di settore di 1 UD
- Prova e misurazione dell'isolamento semplificate grazie ai moduli di protezione a innesto
- Ampio campo di impiego con molteplici tensioni nominali
- Elevata modularità per soluzioni individuali per applicazioni di ogni tipo

Dati commerciali

Codice articolo	2838209
Pezzi/conf.	1 Pezzi
Quantità di ordinazione minima	1 Pezzi
Codice vendita	CL1321
Codice prodotto	CL1321
GTIN	4017918172824
Peso per pezzo (confezione inclusa)	391,48 g
Peso per pezzo (confezione esclusa)	343,6 g
Numero tariffa doganale	85363030
Paese di origine	DE

Dati tecnici

Caratteristiche articolo

Tipo di prodotto	Scaricatore di sovratensione
Famiglia di prodotti	VALVETRAB MS
Classe di prova IEC	II
	T2
Tipo EN	T2
Sistema di alimentazione di corrente IEC	TN-S
	TT
Tipo	Modulo guida bicomponente a innesto
Numero di poli	4
Segnalazione protezione contro le sovratensioni guasta	ottico

Caratteristiche di isolamento

Categoria di sovratensione	III
Grado di inquinamento	2

Caratteristiche elettriche

Frequenza nominale f_N	50 Hz (60 Hz)

Dati di collegamento

Collegamento	Connessione a vite
Filettatura	M5
Coppia di serraggio	3 Nm (1,5 mm² ... 16 mm²)
	4,5 Nm (25 mm² ... 35 mm²)
Lunghezza del tratto da spelare	16 mm
Sezione conduttore flessibile	1,5 mm² ... 25 mm²
Sezione conduttore rigida	1,5 mm² ... 35 mm²
Sezione conduttore AWG	15 ... 2
Collegamento	Capocorda a forcella
Sezione conduttore flessibile	1,5 mm² ... 16 mm²

Dimensioni

Disegno quotato	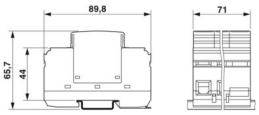
Larghezza	71 mm
Altezza	89,8 mm
Profondità	65,7 mm (Con guida DIN da 7,5 mm)
Unità modulare	4 TE

Indicazioni materiale

Colore	nero (RAL 9005)
Classe di combustibilità a norma UL 94	V-0
Valore CTI del materiale	600
Materiale isolante	PA 6.6/PBT
Gruppo materiale	I
Materiale custodia	PA 6.6
	PBT

Circuito di protezione

Dispositivi di protezione	L-N
	L-PE
	N-PE
Direzione di azione	3L-N & N-PE
Tensione nominale U_N	240/415 V AC (TN-S)
	240/415 V AC (TT)
Frequenza nominale f_N	50 Hz (60 Hz)
Massima tensione permanente U_C (L-N)	275 V AC
Massima tensione permanente U_C (L-PE)	275 V AC
Massima tensione permanente U_C (N-PE)	260 V AC
Corrente di carico nom. I_L	80 A
Corrente conduttori di terra I_{PE}	≤ 5 µA
Assorbimento di potenza in standby P_C	≤ 360 mVA
Corrente nominale dispersa I_n (8/20) µs	20 kA
Max. corrente dispersa I_{max} (8/20) µs	40 kA
Capacità di estinzione di corrente susseguente I_{fi} (N-PE)	100 A
Resistenza ai corto circuiti I_{SCCR}	25 kA
Livello di protezione U_p (L-N)	≤ 1,35 kV
Livello di protezione U_p (L-PE)	≤ 1,6 kV
Livello di protezione U_p (N-PE)	≤ 1,5 kV
Tensione residua U_{res} (L-N)	≤ 1,35 kV (con I_n)
	≤ 1,1 kV (a 10 kA)
	≤ 1 kV (a 5 kA:)
	≤ 0,9 kV (a 3 kA)
Tensione residua U_{res} (L-PE)	≤ 1,6 kV (con I_n)
	≤ 1,2 kV (a 10 kA)
	≤ 1 kV (a 5 kA:)
	≤ 0,9 kV (a 3 kA)
Tensione residua U_{res} (N-PE)	≤ 0,4 kV (con I_n)
	≤ 0,25 kV (a 10 kA)
	≤ 0,15 kV (a 5 kA:)
	≤ 0,1 kV (a 3 kA)
Comportamento TOV in caso di U_T (L-N)	335 V AC (5 s / withstand mode)

	440 V AC (120 min / safe failure mode)
Comportamento TOV in caso di U_T (N-PE)	1200 V AC (200 ms / withstand mode)
Tempo di eccitazione t_A (L-N)	≤ 25 ns
Tempo di eccitazione t_A (L-PE)	≤ 100 ns
Tempo di eccitazione t_A (N-PE)	≤ 100 ns
Prefusibile massimo per cablaggio di tipo passante (V)	80 A (gG)
Prefusibile massimo per cablaggio standard	125 A (gG)

Condizioni ambientali e della vita elettrica

Condizioni ambientali

Grado di protezione	IP20 (solo in caso di utilizzo di tutti i punti di connessione)
Temperatura ambiente (esercizio)	-40 °C ... 80 °C
Temperatura ambiente (stoccaggio/trasporto)	-40 °C ... 80 °C
Posizione elevata	≤ 2000 m (s.l.m.)
Umidità dell'aria consentita (esercizio)	5 % ... 95 %
Urti (esercizio)	25g (Semisinusoidale / 11 ms / 3x ±X, ±Y, ±Z)
Vibrazione (esercizio)	5g (10 ... 500 Hz / 2,5 h / X, Y, Z)

Omologazioni

Specifiche UL

Tensione permanente massima (MCOV L-L)	550 V AC
Tensione permanente massima MCOV (L-N)	275 V AC
Tensione permanente massima MCOV (L-G)	275 V AC
Tensione permanente massima MCOV (N-G)	260 V AC
Corrente nominale dispersa I_n (L-L)	20 kA
Corrente nominale dispersa I_n (L-N)	20 kA
Corrente nominale dispersa I_n (L-G)	20 kA
Corrente nominale dispersa I_n (N-G)	20 kA
Dispositivi di protezione	L-L
	L-N
	L-G
	N-G
Tensione nominale	230/400 V AC
Sistema di ripartizione dell'energia	Wye
Frequenza nominale	50/60 Hz
Tensione di taglio misurata MLV (L-L)	2720 V
Tensione di taglio misurata MLV (L-N)	1910 V
Tensione di taglio misurata MLV (L-G)	2630 V
Tensione di taglio misurata MLV (N-G)	1370 V
Tipo SPD	4CA

Dati di collegamento UL

Coppia di serraggio	30 lb_f-in.
Sezione conduttore AWG	14 ... 2

Normative e prescrizioni

Norme/disposizioni	IEC 61643-11
Nota	2011
Norme/disposizioni	EN 61643-11
Nota	2012

Montaggio

Tipo di montaggio	Guida di supporto: 35 mm

Disegni

Disegno quotato

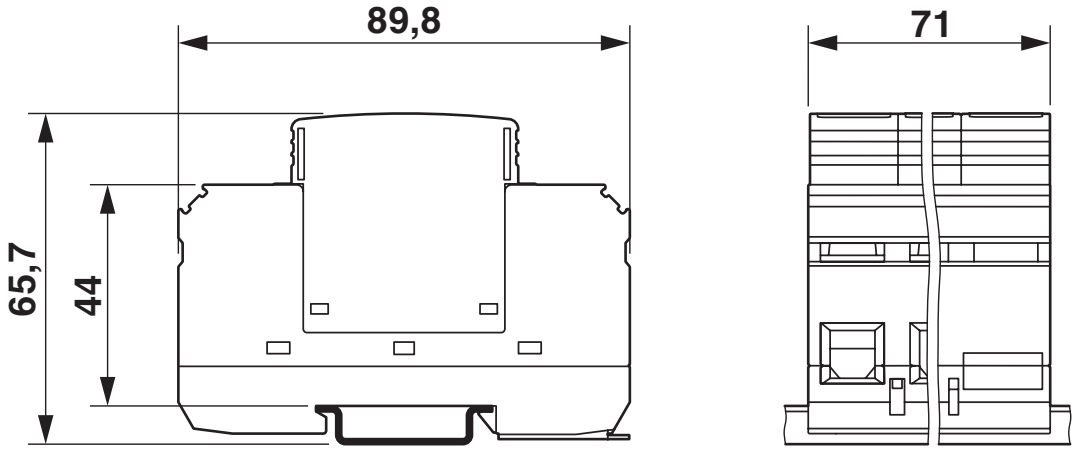

Schema di collegamento

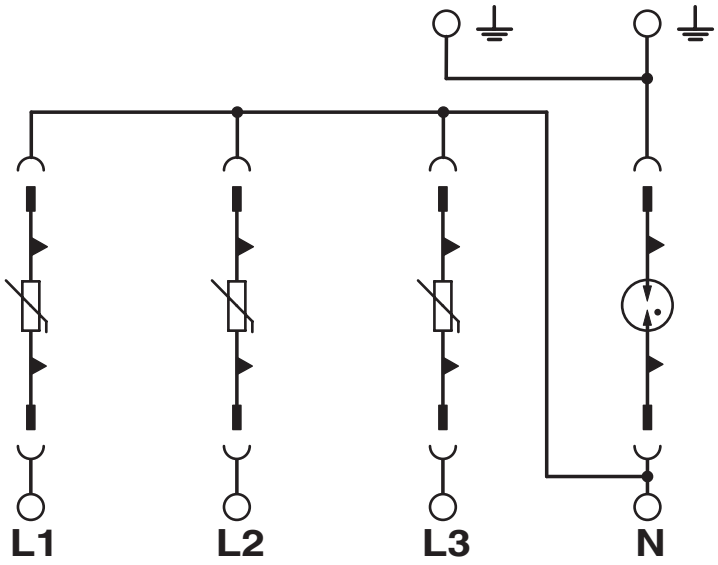

Omologazioni

To download certificates, visit the product detail page: https://www.phoenixcontact.com/it/prodotti/2838209

cUL Recognized
ID omologazione: FILE E 330181

UL Recognized
ID omologazione: FILE E 330181

IECEE CB Scheme
ID omologazione: AT 2905/M1

CCA
ID omologazione: NTR-AT 1947-A

KEMA-KEUR
ID omologazione: 71-148002

DNV GL
ID omologazione: TAE000041M

CSA
ID omologazione: 13631

ÖVE
ID omologazione: 18583-001-17

UAE-RoHS
ID omologazione: 22-09-51250

Classifiche

ECLASS

ECLASS-13.0	27171202
ECLASS-15.0	27171202

ETIM

ETIM 9.0	EC000941

UNSPSC

UNSPSC 21.0	39121600

Environmental product compliance

EU RoHS

Soddisfa i requisiti della direttiva RoHS	Sì, Nessuna deroga

China RoHS

Environment friendly use period (EFUP)	EFUP-E
	Nessuna sostanza pericolosa al di sopra dei valori limite

EU REACH SVHC

Avviso di sostanza candidata REACH (n. CAS)	Nessuna sostanza con una percentuale di massa maggiore dello 0,1%

Phoenix Contact 2025 © - Tutti i diritti riservati
https://www.phoenixcontact.com

PHOENIX CONTACT S.p.a.
Via Bellini, 39/41
20095 Cusano Milanino (MI)
+39 02 660591
info_it@phoenixcontact.com