VAL-MS 1000DC-PV-ST - Spina di protezione contro le sovratensioni tipo 2

2800624

https://www.phoenixcontact.com/it/prodotti/2800624

Si prega di notare che i dati visualizzati in questo PDF sono stati generati dal nostro catalogo online. I dati completi sono disponibili nella documentazione per l'utente. Si applicano le condizioni generali di utilizzo per i download.

Spine di ricambio per combinazioni di scaricatori PV della gamma di prodotti VAL-MS 1000DC-PV...

I vantaggi

- Sicurezza aumentata mediante il rispetto della norma EN 50539-11
- Stabilità dei contatti grazie al dispositivo di blocco rotante
- Facile sostituzione grazie agli scaricatori a innesto
- Protezione ottimale dell'inverter grazie ad un basso livello di protezione
- Sostituzione mirata di connettori difettosi grazie all'indicazione ottica di stato
- Protezione contro gli inserimenti errati grazie ai connettori e agli elementi base codificati

Dati commerciali

Codice articolo	2800624
Pezzi/conf.	1 Pezzi
Quantità di ordinazione minima	1 Pezzi
Codice vendita	CL1324
Codice prodotto	CL1324
GTIN	4046356615099
Peso per pezzo (confezione inclusa)	74,6 g
Peso per pezzo (confezione esclusa)	73 g
Numero tariffa doganale	85363090
Paese di origine	DE

Dati tecnici

Caratteristiche articolo

Tipo di prodotto	Spine di ricambio
Famiglia di prodotti	VALVETRAB MS
Classe di prova IEC	PV II
	PV T2
Tipo EN	T2
Sistema di alimentazione di corrente IEC	DC
Tipo	maschio
Luogo di installazione	Vano interno
Luogo di montaggio del dispositivo di separazione	Interno
Accessibilità	Accessibile
Comportamento in caso di guasto	OCFM (Comportamento in caso di errore di separazione)
Segnalazione protezione contro le sovratensioni guasta	ottico

Caratteristiche di isolamento

Categoria di sovratensione	III
Grado di inquinamento	2

Dati di collegamento

Collegamento	a innesto

Dimensioni

Disegno quotato	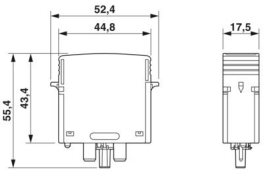
Larghezza	17,5 mm
Altezza	52,4 mm
Profondità	55,3 mm
Unità modulare	1 TE

Indicazioni materiale

Colore	nero (RAL 9005)
Classe di combustibilità a norma UL 94	V-0
Valore CTI del materiale	600
Materiale isolante	PA 6.6-FR
Gruppo materiale	I
Materiale custodia	PA 6.6-FR

Circuito di protezione

Assorbimento di potenza in standby P_C	≤ 25 mVA
Corrente nominale dispersa I_n (8/20) µs	15 kA
Max. corrente dispersa I_{max} (8/20) µs	40 kA
Livello di protezione U_p	≤ 1,9 kV
Tensione residua U_{res}	≤ 1,9 kV (con I_n)
	≤ 1,5 kV (a 5 kA:)
	≤ 1,7 kV (a 10 kA)
	≤ 2 kV (con 20 kA)
	≤ 2,3 kV (a 30 kA)
	≤ 2,5 kV (a 40 kA)
Tempo di risposta t_A	≤ 25 ns

Circuito di protezione lato tensione continua (DC)

Tensione a vuoto U_{OCSTC}	≤ 487,5 V DC
Corrente di scarica max. I_{max} (8/20) µs	40 kA
Tempo di risposta t_A	≤ 25 ns
Resistenza d'isolamento R_{iso}	> 5 GΩ (con 500 V DC)
Corrente nominale dispersa I_n (8/20) µs	15 kA
Corrente di esercizio permanente I_{CPV}	< 20 µA
Massima tensione permanente U_{CPV}	585 V DC
Resistenza ai corto circuiti I_{SCPV}	2000 A
Tensione residua U_{res}	≤ 1,9 kV (con I_n)
	≤ 1,5 kV (a 5 kA:)
	≤ 1,7 kV (a 10 kA)
	≤ 2 kV (con 20 kA)
	≤ 2,3 kV (a 30 kA)
	≤ 2,5 kV (a 40 kA)
Livello di protezione U_p	≤ 1,9 kV
Assorbimento di potenza in standby P_C	≤ 25 mVA

Condizioni ambientali e della vita elettrica

Condizioni ambientali

Grado di protezione	IP20
Temperatura ambiente (esercizio)	-40 °C ... 80 °C
Temperatura ambiente (stoccaggio/trasporto)	-40 °C ... 80 °C
Posizione elevata	≤ 2000 m (s.l.m.)
Umidità dell'aria consentita (esercizio)	5 % ... 95 %
Urti (esercizio)	60g (Semisinusoidale / 11 ms / 3x ±X, ±Y, ±Z)
Vibrazione (esercizio)	7,5g (5-500 Hz / 2,5 h / XYZ)

Omologazioni

Specifiche UL

Tensione permanente massima MCOV	1170 V DC
Resistenza di corto circuito (SCCR)	50 kA
Protezione tensione nominale VPR	3 kV
Corrente nominale dispersa I_n	10 kA
Dispositivi di protezione	(L+) - (L-)
	(L+) - G
	(L-) - G
Tensione nominale	1170 V DC
Sistema di ripartizione dell'energia	DC PV
Tipo SPD	1CA

Normative e prescrizioni

Norme/disposizioni	EN 61643-31
Nota	2019
Norme/disposizioni	IEC 61643-31
Nota	2018

Montaggio

Tipo di montaggio	sull’elemento base

Disegni

Disegno quotato

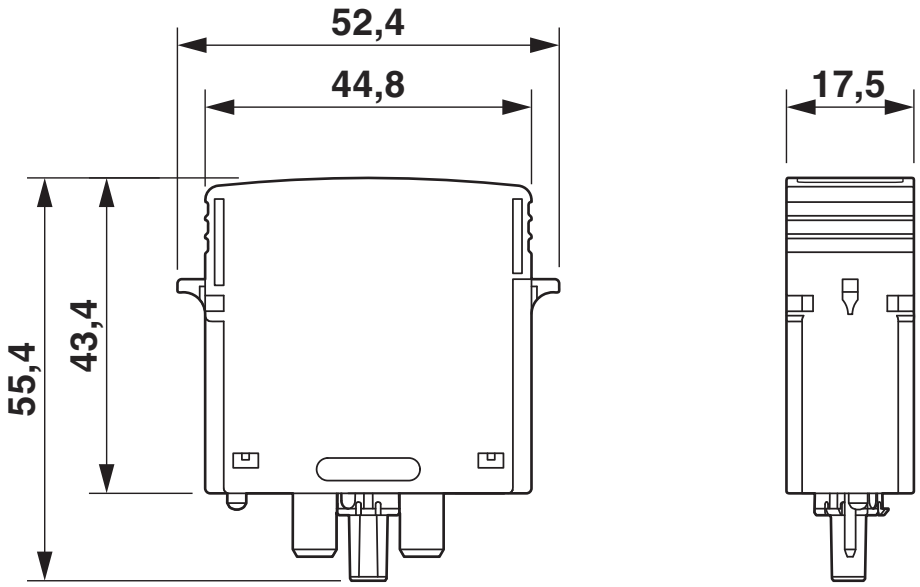

Schema di collegamento

Omologazioni

To download certificates, visit the product detail page: https://www.phoenixcontact.com/it/prodotti/2800624

cUL Recognized
ID omologazione: FILE E 330181

UL Recognized
ID omologazione: FILE E 330181

KEMA-KEUR
ID omologazione: 71-123544 REV.3

IECEE CB Scheme
ID omologazione: NL-81006/A1

CCA
ID omologazione: NTR-NL 7937

Classifiche

ECLASS

ECLASS-13.0	27171492
ECLASS-15.0	27171492

ETIM

ETIM 9.0	EC002496

UNSPSC

UNSPSC 21.0	39121620

Environmental product compliance

EU RoHS

Soddisfa i requisiti della direttiva RoHS	Sì, Nessuna deroga

China RoHS

Environment friendly use period (EFUP)	EFUP-E
	Nessuna sostanza pericolosa al di sopra dei valori limite

EU REACH SVHC

Avviso di sostanza candidata REACH (n. CAS)	Nessuna sostanza con una percentuale di massa maggiore dello 0,1%

Phoenix Contact 2025 © - Tutti i diritti riservati
https://www.phoenixcontact.com

PHOENIX CONTACT S.p.a.
Via Bellini, 39/41
20095 Cusano Milanino (MI)
+39 02 660591
info_it@phoenixcontact.com