C-UFB- 5DC/E - Scaricatore di sovratensione

2782300

https://www.phoenixcontact.com/it/prodotti/2782300

Si prega di notare che i dati visualizzati in questo PDF sono stati generati dal nostro catalogo online. I dati completi sono disponibili nella documentazione per l'utente. Si applicano le condizioni generali di utilizzo per i download.

Adattatore con protezione da sovratensioni primaria e fine per interfacce segnali coassiali con schermatura a potenziale di terra zero, tensione di segnale 5 V. Connessione: femmina – maschio BNC

I vantaggi

- Installazione semplificata grazie alla connessione conforme al sistema
- Ridotta compromissione del segnale grazie al circuito di protezione adattato
- Limitazione degli impulsi ad alta energia grazie ai potenti sistemi di protezione

Dati commerciali

Codice articolo	2782300
Pezzi/conf.	10 Pezzi
Quantità di ordinazione minima	10 Pezzi
Codice vendita	CL3313
Codice prodotto	CL3313
GTIN	4017918069445
Peso per pezzo (confezione inclusa)	110,4 g
Peso per pezzo (confezione esclusa)	106,616 g
Numero tariffa doganale	85363010
Paese di origine	DE

Dati tecnici

Caratteristiche articolo

Tipo di prodotto	Protezione contro le sovratensioni per impianti ricetrasmittenti
Classe di prova IEC	C2
	C3
	D1
Tipo	Spina intermedia
Segnalazione protezione contro le sovratensioni guasta	nessuna

Dati di collegamento

Collegamento	BNC 50 Ω

Dimensioni

Disegno quotato	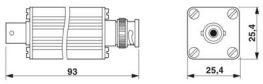
Larghezza	25,4 mm
Altezza	93 mm
Lunghezza	25,4 mm

Indicazioni materiale

Colore	nero (RAL 9005)
	argento
Materiale custodia	Alluminio

Caratteristiche meccaniche

Dati meccanici

Parete laterale aperta	No

Circuito di protezione

Direzione di azione	Line-Shield/Earth Ground
Tensione massima continuativa U_C	5 V DC
Corrente nominale	185 mA (25 °C)
Corrente attiva di esercizio I_C a U_C	≤ 300 µA
Corrente conduttori di terra I_{PE}	≤ 2 µA
Corrente nominale dispersa I_n (8/20) µs (filo-terra)	10 kA
Corrente nominale dispersa I_n (8/20) µs (filo-schermatura)	10 kA
Corrente dispersa I_{Total} (8/20) µs	20 kA
Limitazione di tensione in uscita a 1KV/µs (filo-terra) spike	≤ 500 V

Limitazione di tensione in uscita a 1KV/µs (filo-schermatura) spike	≤ 35 V
Limitazione di tensione in uscita a 1KV/µs (filo-schermatura) stat.	≤ 15 V
Tensione residua a In (filo-schermatura)	≤ 10 V
Livello di protezione U_p (conduttore-terra)	≤ 500 V (C1 - 1 kV / 500 A)
	≤ 500 V (C3 - 10 A)
Livello di protezione U_p (conduttore-schermatura)	≤ 25 V (C3 - 10 A)
	≤ 55 V (C1 - 1 kV / 500 A)
Tempo di eccitazione tA (filo-terra)	≤ 100 ns
Tempo di eccitazione tA (filo-schermatura)	≤ 500 ns
Attenuazione d’inserzione aE, asimm.	tip. 2 dB (≤ 20 MHz)
Frequenza limite fg (3 dB), asimm. (Schermatura) nel sistema a 50 Ω	tip. 90 MHz
Segnalazione protezione contro le sovratensioni guasta	nessuna
Resistenza corrente impulsiva (conduttore-terra)	C2 - 10 kV / 5 kA
	D1 - 2,5 kA

Condizioni ambientali e della vita elettrica

Condizioni ambientali

Grado di protezione	IP20
Temperatura ambiente (esercizio)	-40 °C ... 80 °C

Normative e prescrizioni

Distanze di isolamento in aria e superficiale

Norme/Disposizioni	VDE 0110-1 / IEC 60664-1

Norme Specifica tecnologia dell'informazione

Norme/Disposizioni	IEC 61643-21
	IEC 61643-21
Norme/disposizioni	IEC 61643-21
Nota	2000

Montaggio

Tipo di montaggio	Adattatore specifico

Disegni

Disegno quotato

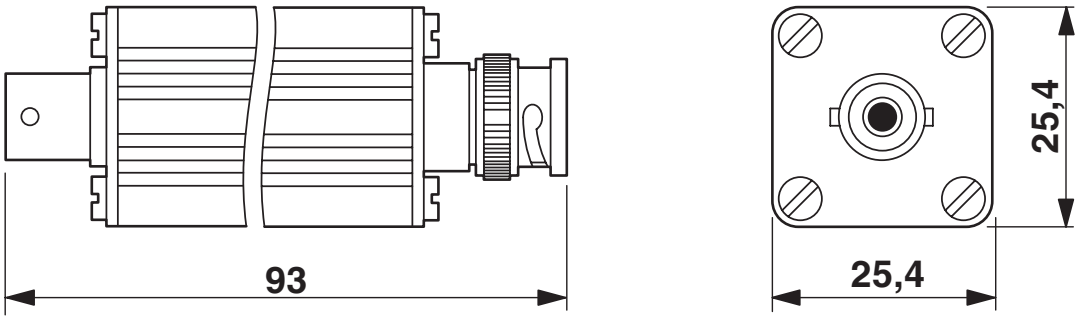

Diagramma

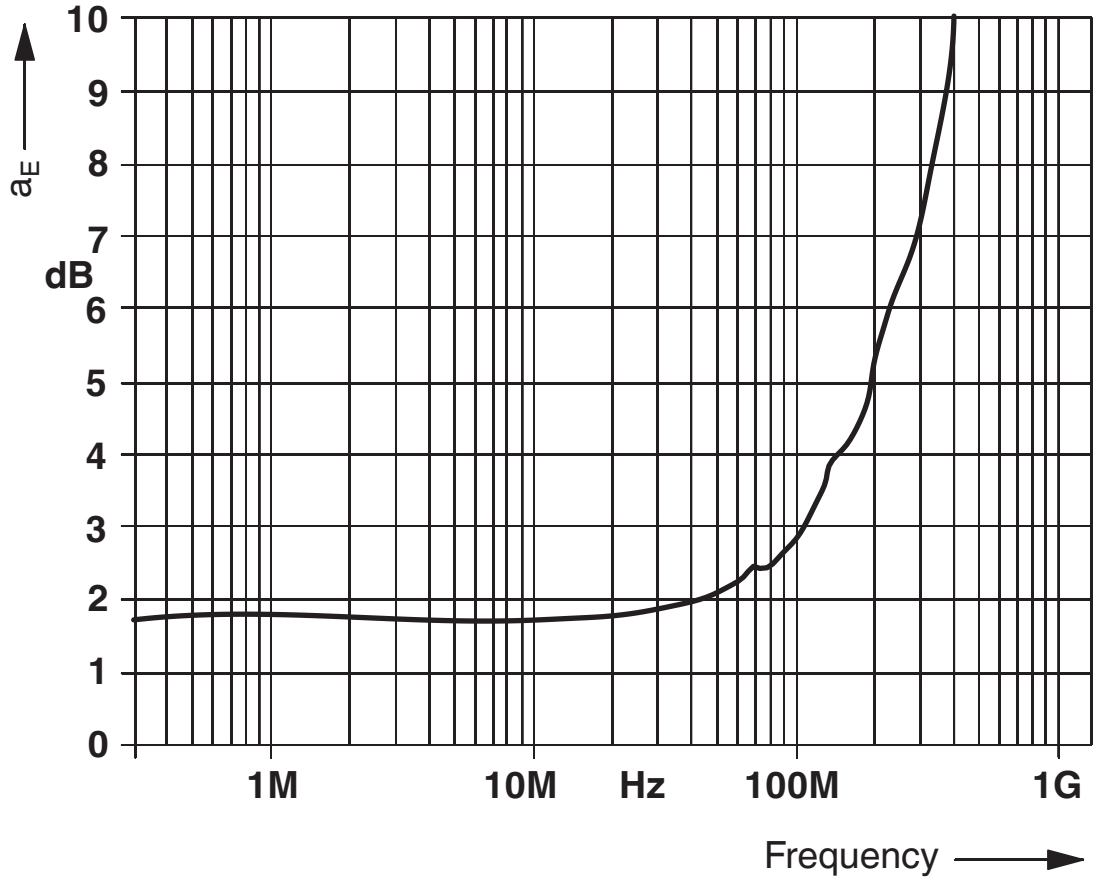

Schema di collegamento

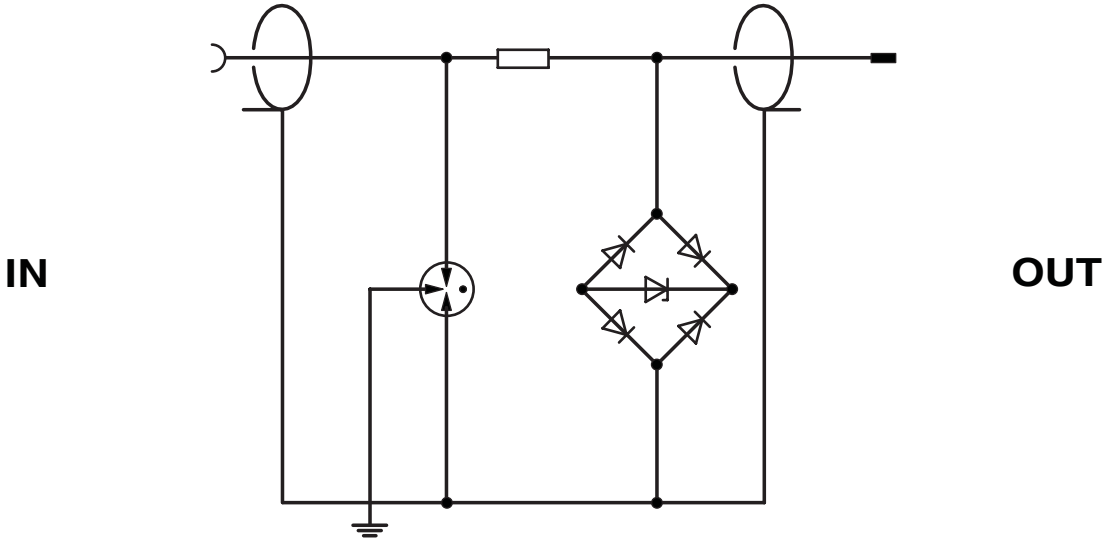

Classifiche

ECLASS

ECLASS-13.0	27171503

ETIM

ETIM 9.0	EC000943

UNSPSC

UNSPSC 21.0	39121600

Environmental product compliance

EU RoHS

Soddisfa i requisiti della direttiva RoHS	Sì
con eccezione delle deroghe, se note	7(a), 7(c)-I

China RoHS

Environment friendly use period (EFUP)	EFUP-50
	Una tabella per la dichiarazione China RoHS in base allarticolo è disponibile nellarea di download di ciascun articolo alla voce "Dichiarazione del produttore". Per tutti gli articoli con EFUP-E non viene allestita né richiesta alcuna tabella per la dichiarazione China RoHS.

EU REACH SVHC

Avviso di sostanza candidata REACH (n. CAS)	Lead(n. CAS: 7439-92-1)
SCIP	200d57b6-f41d-4c28-bdf3-5c52deb4ed15

Phoenix Contact 2025 © - Tutti i diritti riservati
https://www.phoenixcontact.com

PHOENIX CONTACT S.p.a.
Via Bellini, 39/41
20095 Cusano Milanino (MI)
+39 02 660591
info_it@phoenixcontact.com