IB ST 24 DIO 8/8/3-2A - Modulo I/O

2753708

https://www.phoenixcontact.com/it/prodotti/2753708

Si prega di notare che i dati visualizzati in questo PDF sono stati generati dal nostro catalogo online. I dati completi sono disponibili nella documentazione per l'utente. Si applicano le condizioni generali di utilizzo per i download.



Modulo I/O digitale INTERBUS ST, 8 ingressi, 24 V DC, 8 uscite, 24 V DC, 2 A, grado di protezione IP20, costituito da: morsetto con connessione a vite ed elettronica

Descrizione del prodotto

Moduli di ingresso/uscita digitali INTERBUS-ST
I moduli digitali di ingresso/uscita INTERBUS offrono la possibilità di collegare 8 sensori e 8 attuatori con la tecnologia a 3 conduttori.
Anche l'elettronica del modulo è a innesto. In caso di errore, la morsettiera base passiva rimane sulla guida DIN e l'elettronica attiva viene sostituita in pochi passaggi.
I moduli sono protetti dall'inversione di polarità e le uscite sono protette dal cortocircuito con fusibili. Lo stato dei fusibili viene monitorato e gli errori vengono segnalati al controllore.
Il contatto con la messa a terra di protezione avviene direttamente all'innesto dei moduli sulla guida DIN.
I LED di stato I/O e le visualizzazioni della diagnostica bus sulla parte superiore dell'elettronica del modulo forniscono in ogni momento tutte le informazioni in merito allo stato del modulo.
Tutti i moduli possono essere contrassegnati singolarmente sull'ampio campo di siglatura estraibile. La siglatura delle schede può essere effettuata a mano, con plotter o stampante. Inoltre i punti di collegamento possono essere contrassegnati singolarmente con la striscia Zack.

I vantaggi

- 8 uscite digitali
- 8 ingressi digitali
- Collegamento degli attuatori con connessione a 3 conduttori
- Collegamento dei sensori con connessione a 3 conduttori
- Separazione galvanica
- Indicatore di stato e diagnostica
- Montaggio su guida DIN

Dati commerciali

Codice articolo	2753708
Pezzi/conf.	1 Pezzi
Quantità di ordinazione minima	1 Pezzi
Codice vendita	DRI334
Codice prodotto	DRI334
GTIN	4017918062880
Peso per pezzo (confezione inclusa)	691 g
Peso per pezzo (confezione esclusa)	710 g
Numero tariffa doganale	85389091
Paese di origine	DE

Dati tecnici

Dimensioni

Disegno quotato	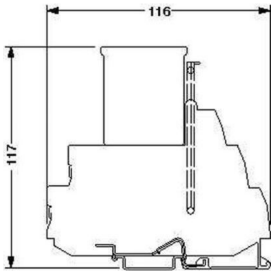
Larghezza	118 mm
Altezza	117 mm
Profondità	116 mm

Montaggio

Tipo di montaggio	Montaggio su guida DIN
Posizione di installazione	Guida di supporto orizzontale

Interfacce

bus locale ST

Collegamento	connettore bus locale ST
Velocità di trasmissione	500 kbit/s

Dati di ingresso

Digitale:

Denominazione ingresso	Ingressi digitali
Numero ingressi	8
Collegamento	Connessione a vite
Tecnica di connessione	3 conduttori
Tensione d'ingresso	24 V DC
Range d'ingresso segnale "0"	-30 V DC ... 5 V DC
Range d'ingresso segnale "1"	13 V DC ... 30 V DC
Corrente di ingresso nominale con U_{IN}	tip. 5 mA (ogni canale)
Tempo di eccitazione tipica	3 ms (tip.)
Circuito di protezione	Protezione contro sovraccarico; Fusibili nella presa base

Dati di uscita

Digitale:

Denominazione uscita	Uscite digitali
Collegamento	Connessione a vite
Tecnica di connessione	3 conduttori

Numero uscite	8
Circuito di protezione	Protezione contro cortocircuito; Fusibile
	Protezione contro sovraccarico; Fusibili nella presa base
Corrente di uscita massima per gruppo	8 A
Corrente massima d'uscita per canale	2 A
Corrente di uscita massima per modulo/morsetto	16 A
Frequenza d'inserzione massima con carico nominale induttivo	max. 5 Hz (1,2 H, 12 Ω)
Frequenza d'inserzione massima con carico nominale ohmico	max. 150 Hz (12 Ω)

Caratteristiche articolo

Tipo di prodotto	Componenti I/O
Famiglia di prodotti	Smart Terminal ST
Tipo	modularità
	Interbus Smart Terminal
Posizione di installazione	Guida di supporto orizzontale
Numero di canali	16

Caratteristiche elettriche

Alimentazione: Elettronica del modulo

Tensione di alimentazione	24 V DC
Range tensione di alimentazione	20 V DC ... 30 V DC (ripple incluso)
Corrente assorbita	0,2 A
Ripple	3,6 V_{SS} entro il campo di tensione ammissibile

Isolamento galvanico/isolamento dei campi di tensione

Tensione di prova: Logica bus/Periferia	500 V AC, 50 Hz, 1 min
Tensione di prova: Periferia/Conduttore di terra	500 V AC, 50 Hz, 1 min

Dati di collegamento

Tecnologia di connessione

Denominazione collegamento	Blocco di morsetti

Blocco di morsetti

Collegamento	Connessione a vite
Sezione conduttore rigida	0,2 mm² ... 2,5 mm²
Sezione conduttore flessibile	0,2 mm² ... 2,5 mm²
Sezione del conduttore AWG	24 ... 12
Lunghezza del tratto da spelare	8 mm

Condizioni ambientali e della vita elettrica

Condizioni ambientali

Temperatura ambiente (esercizio)	0 °C ... 55 °C
Grado di protezione	IP20
Pressione aria (funzionamento)	86 kPa ... 108 kPa (1500 m NN)

Pressione aria (trasporto e stoccaggio)	66 kPa ... 108 kPa (3500 m NN)
Temperatura ambiente (stoccaggio/trasporto)	-25 °C ... 70 °C
Umidità dell'aria consentita (esercizio)	30 % ... 75 % (senza condensa)
Umidità dell'aria consentita (stoccaggio/trasporto)	30 % ... 95 % (senza condensa)

Normative e prescrizioni

Classe di protezione	III (IEC 61140, EN 61140, VDE 0140-1)

Disegni

Disegno quotato

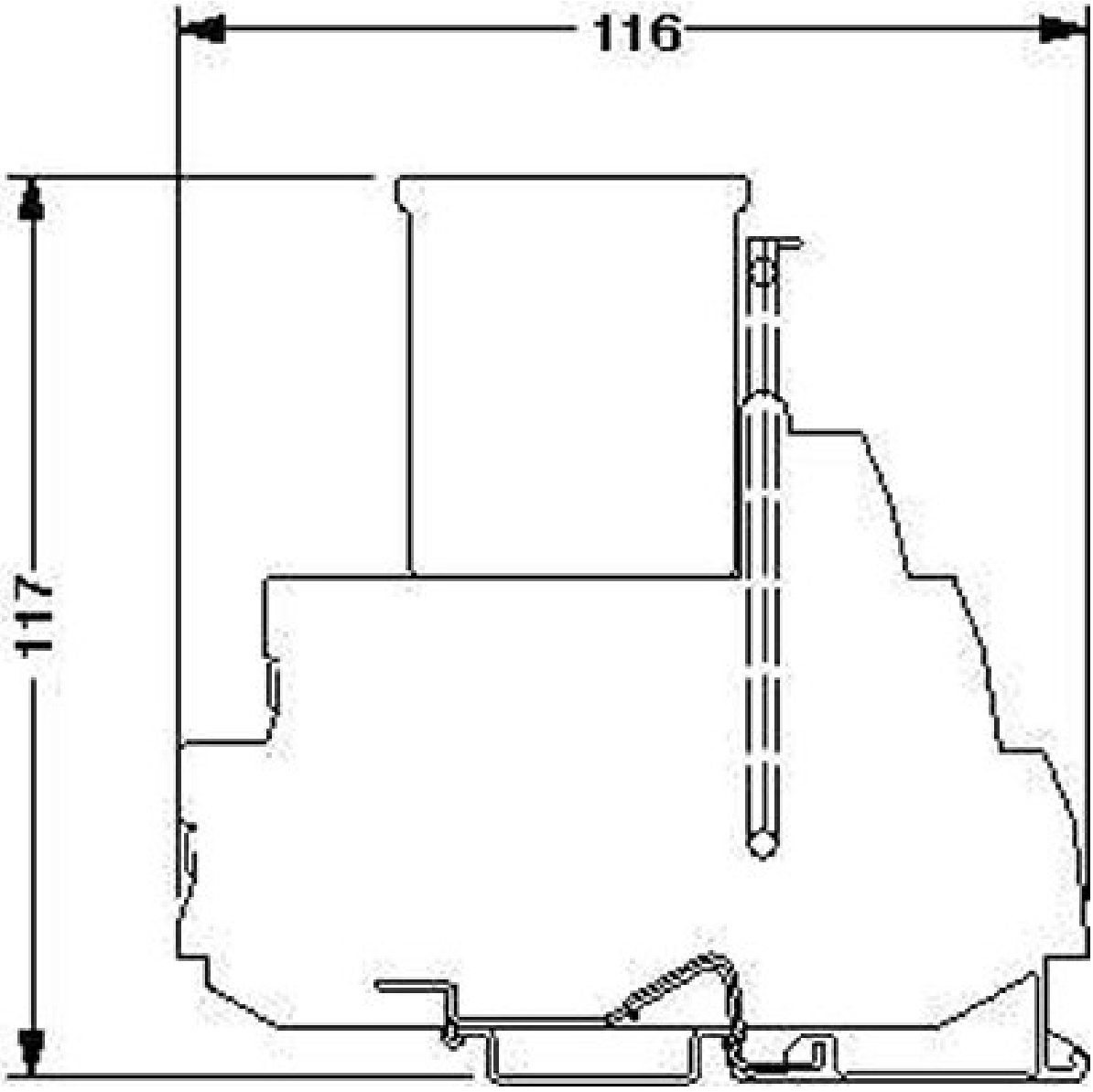

Disegno collegamento

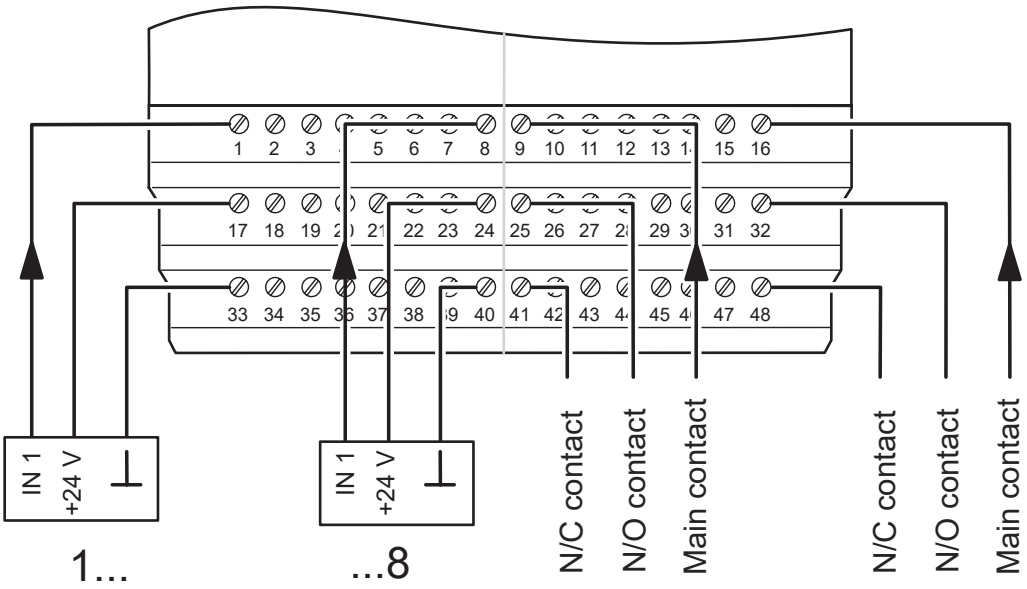

Diagramma a blocchi

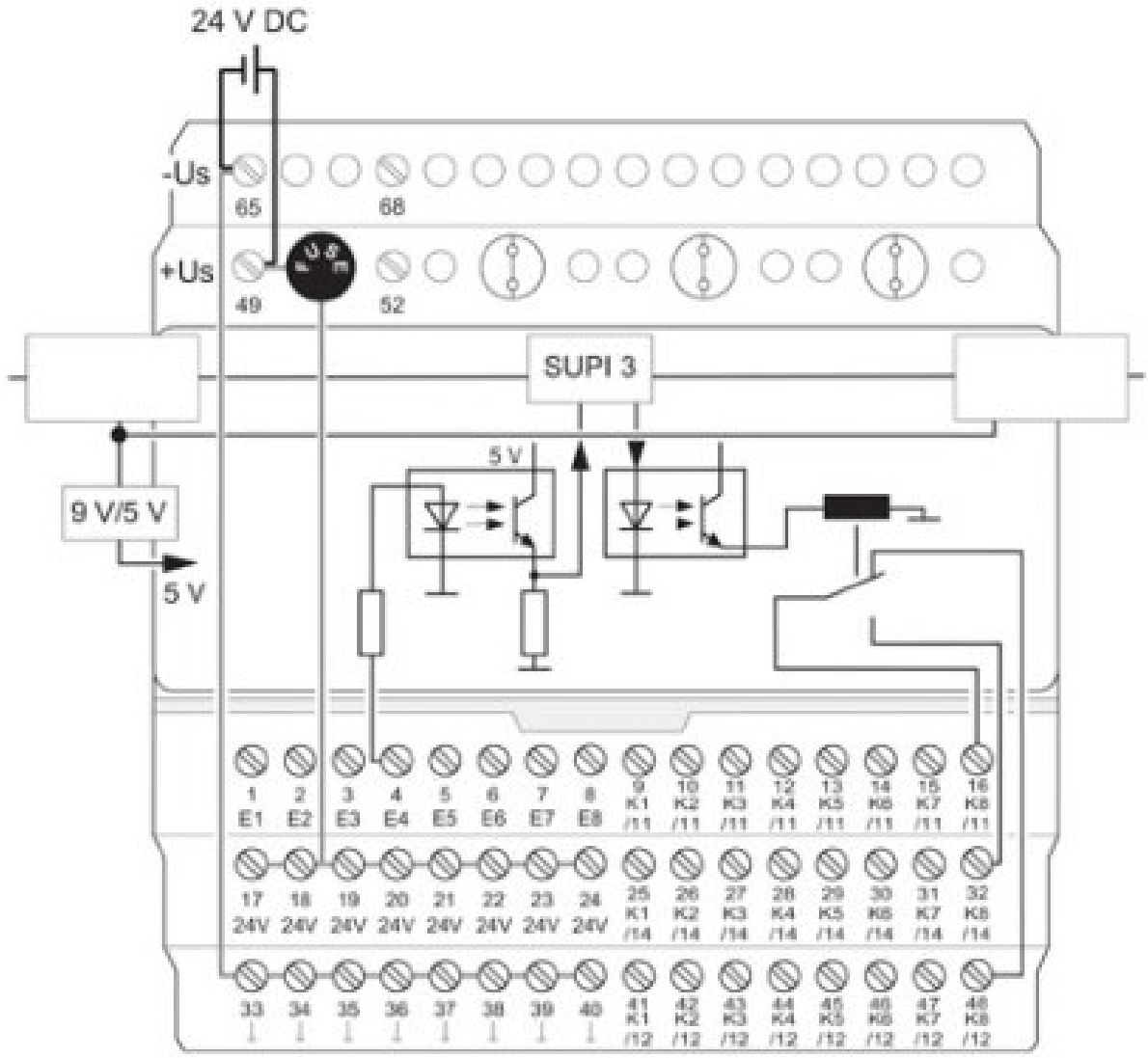

Classifiche

ECLASS

ECLASS-13.0	27242604
ECLASS-15.0	27242604

ETIM

ETIM 10.0	EC001599

UNSPSC

UNSPSC 21.0	32151600

Environmental product compliance

EU RoHS

Soddisfa i requisiti della direttiva RoHS	Sì
con eccezione delle deroghe, se note	6(a)-I, 6(c), 7(a), 7(a)-I, 7(c)-I

China RoHS

Environment friendly use period (EFUP)	EFUP-E
	Nessuna sostanza pericolosa al di sopra dei valori limite

EU REACH SVHC

Avviso di sostanza candidata REACH (n. CAS)	Lead(n. CAS: 7439-92-1)

Phoenix Contact 2026 © - Tutti i diritti riservati
https://www.phoenixcontact.com

PHOENIX CONTACT S.p.a.
Via Bellini, 39/41
20095 Cusano Milanino (MI)
+39 02 660591
info_it@phoenixcontact.com