DK-BIC-35 - Morsetto passante

2749880

https://www.phoenixcontact.com/it/prodotti/2749880

Si prega di notare che i dati visualizzati in questo PDF sono stati generati dal nostro catalogo online. I dati completi sono disponibili nella documentazione per l'utente. Si applicano le condizioni generali di utilizzo per i download.

Morsetto passante per applicazioni VAL e FLT

I vantaggi

- Morsetto passante Biconnect
- Per il cablaggio di combinazioni miste di scaricatori di corrente atmosferica e di sovratensioni
- Come integrazione di sistema per applicazioni FLASHTRAB e VALVETRAB

Dati commerciali

Codice articolo	2749880
Pezzi/conf.	1 Pezzi
Quantità di ordinazione minima	1 Pezzi
Codice vendita	CL132Z
Codice prodotto	CL132Z
GTIN	4017918108212
Peso per pezzo (confezione inclusa)	90,8 g
Peso per pezzo (confezione esclusa)	71,43 g
Numero tariffa doganale	85363010
Paese di origine	IN

Dati tecnici

Note

Note generali

Nota	La sezione nominale alla corrente del carico nominale è di 35 mm².

Caratteristiche articolo

Tipo di prodotto	Morsetto passante
Tipo	Modulo guida monolitico
Numero collegamenti	2
Numero di file	1

Caratteristiche di isolamento

Categoria di sovratensione	III
Grado di inquinamento	2

Caratteristiche elettriche

Tensione di dimensionamento (III/3)	500 V AC/DC

Dati di collegamento

Collegamento	Connessione a vite
Filettatura	M5
Coppia di serraggio	... 4,5 Nm
Lunghezza del tratto da spelare	14,5 mm
Sezione conduttore rigida	0,5 mm² ... 35 mm²
Sezione conduttore AWG	20 ... 2 (convertito secondo IEC)
Sezione conduttore flessibile	0,5 mm² ... 25 mm²
Corrente nominale	125 A (30 °C)
Tensione nominale	500 V AC
	500 V DC
Sezione nominale	25 mm²

Dimensioni

Disegno quotato	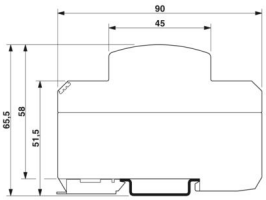
Larghezza	17,7 mm
Altezza	89,8 mm
Profondità	65,5 mm (Con guida DIN da 7,5 mm)

Unità modulare	1 TE

Indicazioni materiale

Colore	nero (RAL 9005)
Classe di combustibilità a norma UL 94	V-0
Materiale custodia	PA 6.6-FR

Caratteristiche meccaniche

Dati meccanici

Parete laterale aperta	No

Circuito di protezione

Tensione massima continuativa U_C	500 V AC
	500 V DC
Corrente atmosferica di prova (10/350) µs, carica	50 As
Corrente atmosferica di prova (10/350) ms µs, energia specifica	2,5 MJ/Ω
Corrente atmosferica di prova (10/350) µs, picco di corrente I_{imp}	100 kA

Condizioni ambientali e della vita elettrica

Condizioni ambientali

Grado di protezione	IP20
Temperatura ambiente (esercizio)	-40 °C ... 85 °C

Normative e prescrizioni

Distanze di isolamento in aria e superficiale

Norme/Disposizioni	DIN VDE 0110-1 / IEC 60664-1
Norme/disposizioni	EN 60947-7-1
Nota	2009
Norme/disposizioni	IEC 61643-11
Nota	2011
Norme/disposizioni	EN 61643-11
Nota	2012

Montaggio

Tipo di montaggio	Guida di supporto: 35 mm

Disegni

Disegno quotato

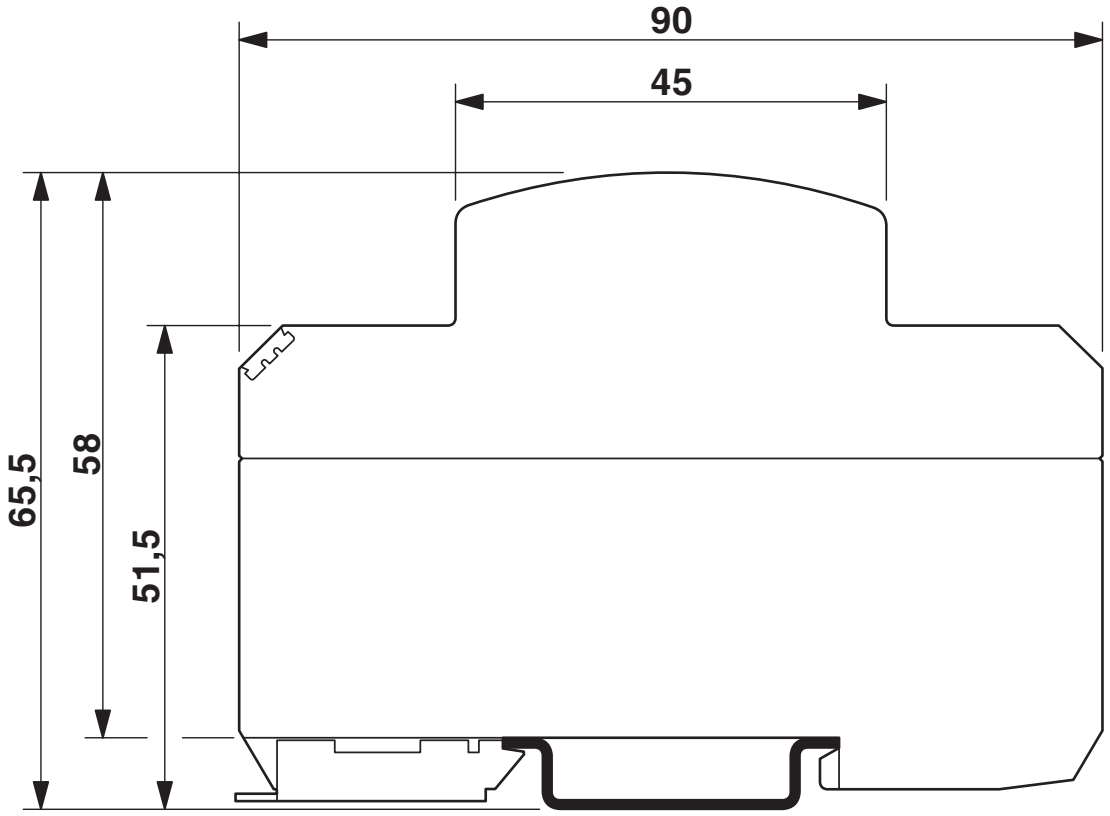

Schema di collegamento

Classifiche

ECLASS

ECLASS-13.0	27250101
ECLASS-15.0	27250101

ETIM

ETIM 9.0	EC000897

UNSPSC

UNSPSC 21.0	39121400

Environmental product compliance

EU RoHS

Soddisfa i requisiti della direttiva RoHS	Sì, Nessuna deroga

China RoHS

Environment friendly use period (EFUP)	EFUP-E
	Nessuna sostanza pericolosa al di sopra dei valori limite

EU REACH SVHC

Avviso di sostanza candidata REACH (n. CAS)	Nessuna sostanza con una percentuale di massa maggiore dello 0,1%

Phoenix Contact 2025 © - Tutti i diritti riservati
https://www.phoenixcontact.com

PHOENIX CONTACT S.p.a.
Via Bellini, 39/41
20095 Cusano Milanino (MI)
+39 02 660591
info_it@phoenixcontact.com