ANT-OMNI-5900-01 - Antenna

2701347

https://www.phoenixcontact.com/it/prodotti/2701347

Si prega di notare che i dati visualizzati in questo PDF sono stati generati dal nostro catalogo online. I dati completi sono disponibili nella documentazione per l'utente. Si applicano le condizioni generali di utilizzo per i download.

Antenna omnidirezionale per montaggio a parete o a pilone, 5 GHz, guadagno: 5 dBi, grado di protezione: IP64, resistente all'acqua di mare, resistente agli urti e alle vibrazioni, connessione: N (femmina), incl. angolare di montaggio e zanche per palo

I vantaggi

- Ideale per applicazioni fisse da 5 GHz
- Resistente all'acqua di mare

Dati commerciali

Codice articolo	2701347
Pezzi/conf.	1 Pezzi
Quantità di ordinazione minima	1 Pezzi
Codice vendita	DNN2Z1
Codice prodotto	DNN2Z1
GTIN	4046356739399
Peso per pezzo (confezione inclusa)	270,9 g
Peso per pezzo (confezione esclusa)	270 g
Numero tariffa doganale	85177100
Paese di origine	PL

Dati tecnici

Note

Nota per l'utilizzo

Nota per l'utilizzo	Solo per l'uso industriale

Caratteristiche articolo

Tipo di prodotto	Antenna
Volume di consegna	compresi angolari di montaggio e zanche per palo
Caratteristiche delle radiazioni	Omnidirezionali
Guadagno	5 dBi
Angolo di apertura verticale	25 °
Angolo di apertura orizzontale	360 °
Polarizzazione	lineare verticale

Caratteristiche elettriche

Banda di frequenza	5 GHz
Frequenza	5,15 GHz ... 5,83 GHz
Impedenza	50 Ω
Potenza massima	6,00 W
Rapporto d'onde stazionarie VSWR in sistemi a 50 Ω	≤ 1,70

Dati di collegamento

Tecnologia di connessione

Collegamento	N (femmina)
Diametro esterno	25 mm ... 100 mm (Pilone)

Dimensioni

Altezza	130 mm
Diametro	16 mm

Misure esterne

Diametro esterno	25 mm ... 100 mm (Pilone)

Indicazioni materiale

Materiale	Plastica rinforzata con fibra di vetro
	V2A
	V2A
Classe di combustibilità a norma UL 94	HB

Cavo / linea

Cavo di collegamento	no
Altra resistenza	resistenza all'acqua salata

Condizioni ambientali e della vita elettrica

Condizioni ambientali

Grado di protezione	IP64
Temperatura ambiente (esercizio)	-45 °C ... 70 °C
Temperatura ambiente (stoccaggio/trasporto)	-45 °C ... 70 °C
Velocità del vento	220 km/h

Omologazioni

Dispositivi elettronici sui veicoli su rotaia

Urti (esercizio)	IEC 60721-3-4, 4M5
Vibrazione (esercizio)	IEC 60721-3-4, 4M5 Random

Normative e prescrizioni

Altra resistenza	resistenza all'acqua salata

Montaggio

Tipo di montaggio	Montaggio a parete
	Montaggio a palo
Nota per il montaggio	Per esterni e interni

Disegni

Disegno schema

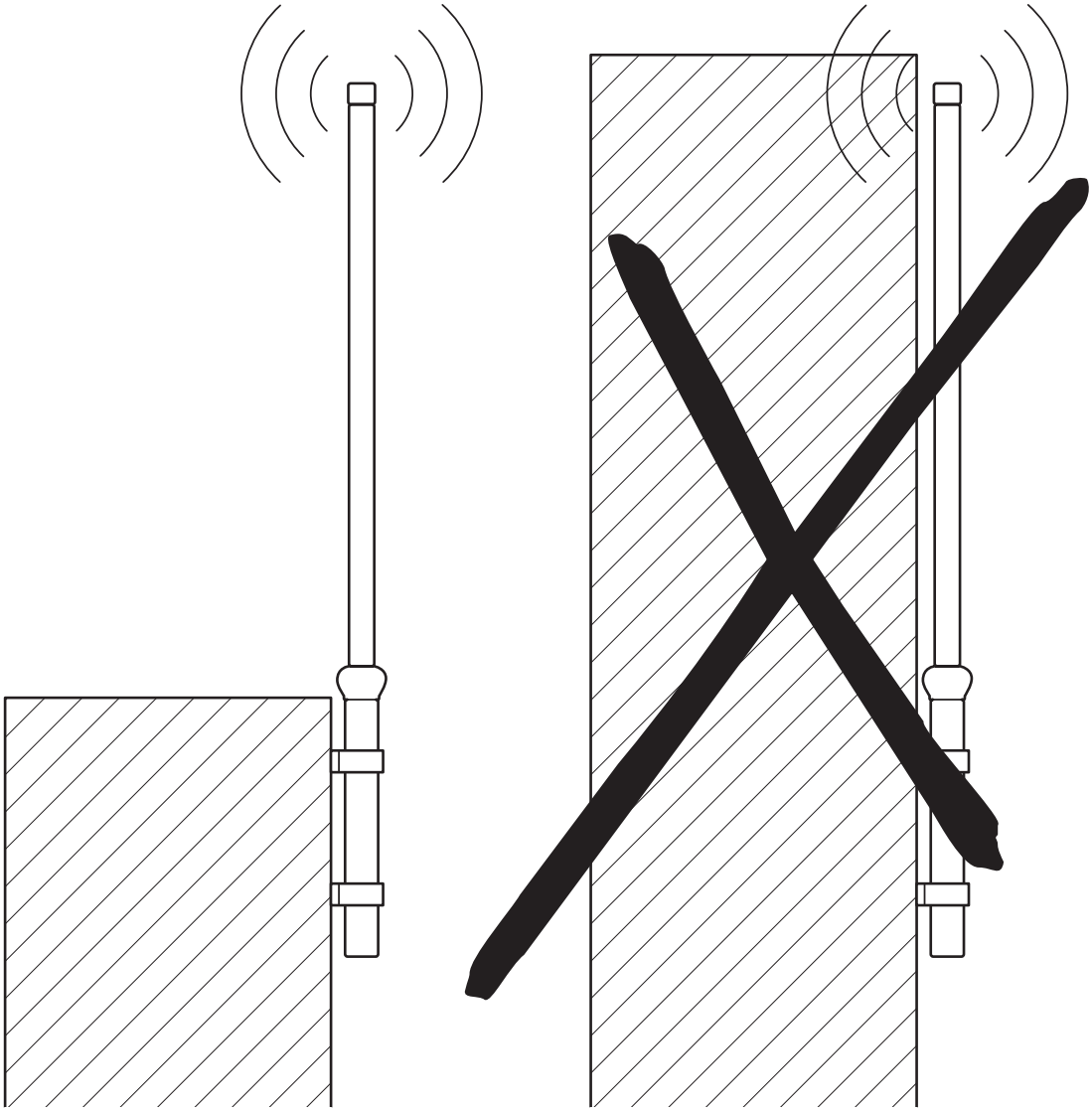

Montaggio

Disegno schema

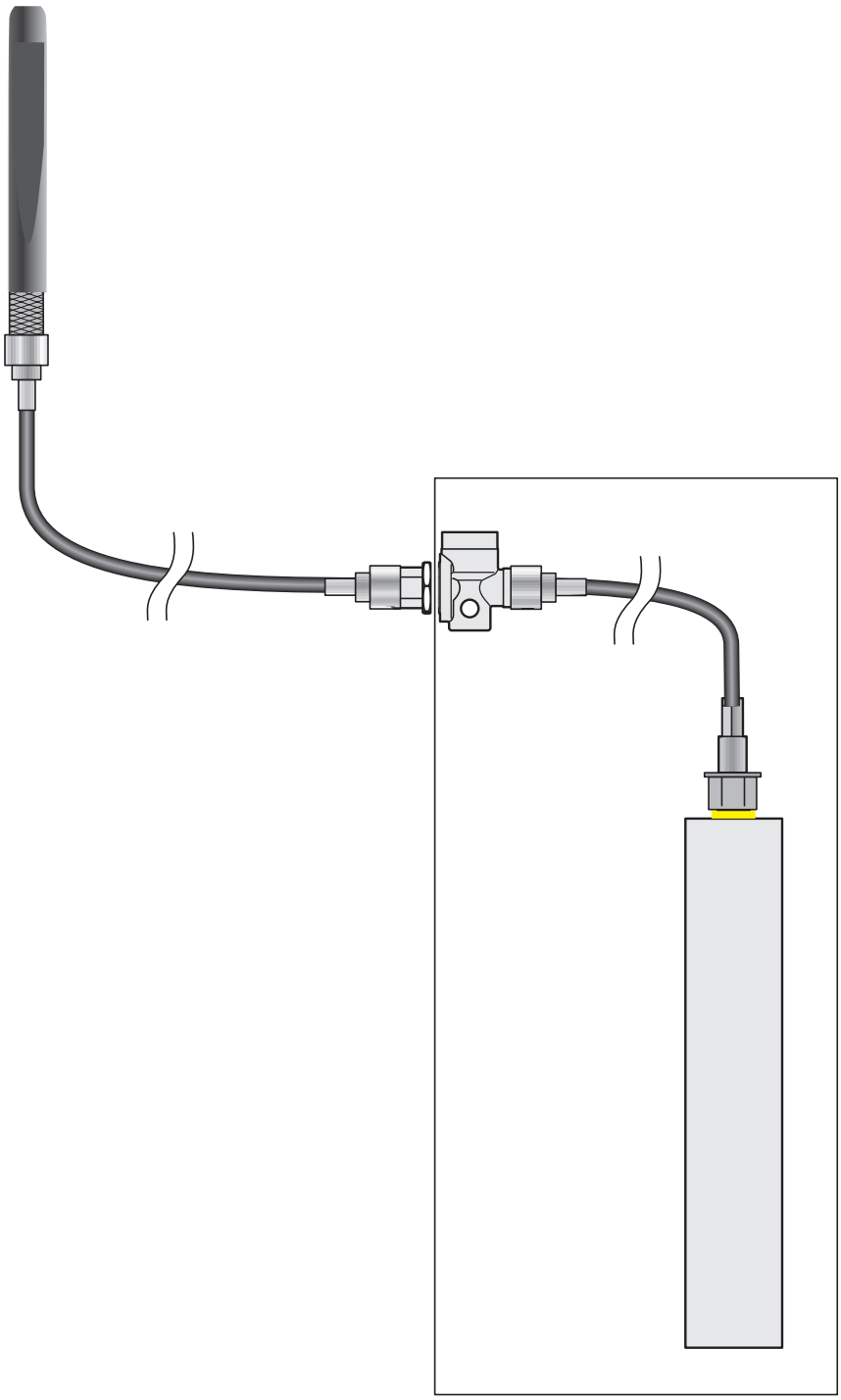

Esempio di montaggio (cavo antenna e protezione contro la sovratensione disponibili come accessori)

Classifiche

ECLASS

ECLASS-13.0	19070105
ECLASS-15.0	19070105

ETIM

ETIM 9.0	EC001698

UNSPSC

UNSPSC 21.0	43223100

Environmental product compliance

EU RoHS

Soddisfa i requisiti della direttiva RoHS	Sì, Nessuna deroga

China RoHS

Environment friendly use period (EFUP)	EFUP-25
	Una tabella per la dichiarazione China RoHS in base allarticolo è disponibile nellarea di download di ciascun articolo alla voce "Dichiarazione del produttore". Per tutti gli articoli con EFUP-E non viene allestita né richiesta alcuna tabella per la dichiarazione China RoHS.

EU REACH SVHC

Avviso di sostanza candidata REACH (n. CAS)	Nessuna sostanza con una percentuale di massa maggiore dello 0,1%

Phoenix Contact 2025 © - Tutti i diritti riservati
https://www.phoenixcontact.com

PHOENIX CONTACT S.p.a.
Via Bellini, 39/41
20095 Cusano Milanino (MI)
+39 02 660591
info_it@phoenixcontact.com