QUINT-UPS/ 24DC/12DC/5/24DC/10 - Gruppo di continuità

2320461

https://www.phoenixcontact.com/it/prodotti/2320461

Si prega di notare che i dati visualizzati in questo PDF sono stati generati dal nostro catalogo online. I dati completi sono disponibili nella documentazione per l'utente. Si applicano le condizioni generali di utilizzo per i download.

Gruppo di continuità con tecnologia IQ per il montaggio su guida di supporto, ingresso: 24 V DC, uscita: 24 V DC / 10 A e 12 V DC 5 A, incl. adattatore per guide di supporto universali montato UTA 107/30

Descrizione del prodotto

Con il modulo UPS per 24 V DC con correnti in uscita da 5 a 40 A si riuniscono in un'unica soluzione l'alimentatore, il modulo UPS e l'accumulo.

I vantaggi

- Semplicità d'uso grazie al riconoscimento automatico della batteria, alla sua sostituzione senza utensili durante il funzionamento e alla comunicazione mediante interfacce IFS
- Sfruttamento ottimale del tempo di copertura e monitoraggio preventivo dell'accumulo
- Caricamento rapido della batteria
- Ampie funzioni di segnalazione e parametrizzazione
- Intervento rapido degli interruttori magnetotermici standard grazie alla tecnologia SFB (Selective Fuse Breaking Technology)
- Protezione ottimale con verniciatura a immersione per 100 % di umidità
- Un modulo UPS: due tensioni
- Massima flessibilità grazie all'uscita duale

Dati commerciali

Codice articolo	2320461
Pezzi/conf.	1 Pezzi
Quantità di ordinazione minima	1 Pezzi
Codice vendita	CMUQ43
Codice prodotto	CMUQ43
GTIN	4046356731515
Peso per pezzo (confezione inclusa)	799 g
Peso per pezzo (confezione esclusa)	600 g
Numero tariffa doganale	85371091
Paese di origine	IN

Dati tecnici

Dati di ingresso

Funzionamento DC

Tensione d'ingresso	24 V DC
Intervallo tensione in entrata	18 V DC ... 30 V DC
Range tensione d'ingresso	18 V DC ... 30 V DC
Campo delle tensioni d'ingresso DC	18 V DC ... 30 V DC
Tipo di tensione della tensione di alimentazione	DC
Tempo di riserva	3 h (con modulo batteria 38 AH)
Corrente assorbita	16 A (massimo, funzionamento di rete)
	104 mA (Carico a vuoto, funzionamento di rete)
	4 A (Procedura di ricarica, funzionamento di rete)
Soglia di collegamento fissa	≤ 22 V DC
Soglia di collegamento variabile	1 V/0,1 s
Selezione di un fusibile idoneo per la protezione in ingresso	16 A ... 20 A (Caratteristica B)

Dati di uscita

Efficienza	> 98 % (Funzionamento di rete, con accumulo carico)
	> 93 % (Funzionamento di rete, con accumulo carico)
Tensione di uscita nominale	24 V DC
Range tensione d'uscita	18 V DC ... 30 V DC (U_{OUT} = U_{IN} - 0,5 V DC)
Corrente nominale di uscita (I_N)	10 A (-25 °C ... 60 °C)
	5 A (-25 °C ... 60 °C)
Limitazione corrente d'uscita	Nel funzionam. di rete secondo limitaz. di corrente inserita a monte
	> 15 A (Funzionamento della batteria)
Declassamento	60 °C ... 70 °C (2,5 %/K)
	60 °C ... 70 °C (2,5 %/K)
Possibilità di collegamento in parallelo UPS	sì
Possibilità di collegamento in serie UPS	no
Potenza di uscita	240 W
Potenza totale P_{12V} + P_{24V}	max. 360 W
Potenza dissipata	2,6 W (Funzionamento di rete)
	4,6 W (Funzionamento di rete)
	2,9 W (Funzionamento della batteria)
	5,27 W (Funzionamento della batteria)
Collegamento in parallelo	sì, fino a 2 moduli con modulo di ridondanza
	2 (Dispositivi)
Possibilità di collegamento in serie	no
	No

Funzionamento della rete

Tensione di uscita nominale	12 V DC
	24 V DC
Range tensione d'uscita	18 V DC ... 30 V DC (U_{OUT} = U_{IN} - 0,5 V DC)
Corrente nominale di uscita (I_N)	5 A (-25 °C ... 60 °C)
	10 A (-25 °C ... 60 °C)
POWER BOOST (I_{Boost})	7,5 A (-25 °C ... 40 °C)
	15 A (-25 °C ... 40 °C)
Selective Fuse Breaking (I_{SFB})	60 A (-25 °C ... 60 °C)
Durata	12 ms (Tecnologia SFB)

Funzionamento a batteria

Tensione di uscita nominale	12 V DC
	24 V DC
Range tensione d'uscita	19,2 V DC ... 27,6 V DC (U_{OUT} = U_{BAT} - 0,5 V DC)
Corrente nominale di uscita (I_N)	5 A (-25 °C ... 60 °C)
	10 A (-25 °C ... 60 °C)
POWER BOOST (I_{Boost})	7,5 A (-25 °C ... 40 °C)
	15 A (-25 °C ... 40 °C)
Selective Fuse Breaking (I_{SFB})	65 A (-25 °C ... 60 °C)
Durata	15 ms (Tecnologia SFB)

Segnale: Allarme

Descrizione dell'uscita	Relè (a potenziale zero)
Max. tensione commutabile	≤ 30 V AC/DC
Corrente di carico permanente	≤ 100 mA

Segnale: Battery Charge

Descrizione dell'uscita	Relè (a potenziale zero)
Max. tensione commutabile	≤ 30 V AC/DC
Tensione d'uscita	24 V
Corrente di carico permanente	≤ 100 mA

Segnale: Battery Mode

Descrizione dell'uscita	Relè (a potenziale zero)
Max. tensione commutabile	≤ 30 V AC/DC
Tensione d'uscita	24 V
Corrente di carico permanente	≤ 100 mA

Segnale: POWER BOOST

Tensione d'uscita	24 V DC
Corrente di carico permanente	100 mA

Accumulo

Tensione nominale U_N	24 V DC
Tensione di carica	24 V DC ... 29 V DC (a compensazione di temperatura)
Corrente di carica	0,2 A ... 2,88 A

Range capacità nominale	1,3 Ah ... 60 Ah
Verifica della presenza batteria / Intervallo di tempo	1 min
Verifica della presenza batteria (ciclica)	60 s
Possibilità di collegamento in parallelo dell'accumulo	sì, 15 (rispettare la protezione della linea)
Possibilità di collegamento in serie dell'accumulo	no
Tecnologia IQ	sì
Compensazione della temperatura	42 mV/K (preimpostata)
Compensazione della temperatura (preimpostata)	42 mV/K
Gestione di rete	Sì

Dati di collegamento

Ingresso

Collegamento	Connessione a vite
Sezione conduttore rigido min.	0,2 mm²
Sezione conduttore rigido max.	2,5 mm²
Sezione conduttore flessibile min.	0,2 mm²
Sezione conduttore flessibile max.	2,5 mm²
Sezione trasversale conduttore AWG min.	16
Sezione trasversale conduttore AWG max.	12
Lunghezza del tratto da spelare	7 mm
Filettatura	M4
Coppia min.	0,5 Nm
Coppia max.	0,6 Nm

Uscita

Collegamento	Connessione a vite
Sezione conduttore rigido min.	0,2 mm²
Sezione conduttore rigido max.	2,5 mm²
Sezione conduttore flessibile min.	0,2 mm²
Sezione conduttore flessibile max.	2,5 mm²
Sezione trasversale conduttore AWG min.	16
Sezione trasversale conduttore AWG max.	12
Lunghezza del tratto da spelare	7 mm
Filettatura	M4
Coppia min.	0,5 Nm
Coppia max.	0,6 Nm

Segnale

Collegamento	Connessione a vite
Sezione conduttore rigido min.	0,2 mm²
Sezione conduttore rigido max.	2,5 mm²
Sezione conduttore flessibile min.	0,2 mm²
Sezione conduttore flessibile max.	2,5 mm²
Sezione trasversale conduttore AWG min.	24

Sezione trasversale conduttore AWG max.	12
Lunghezza del tratto da spelare	7 mm
Filettatura	M4
Coppia min.	0,5 Nm
Coppia max.	0,6 Nm

Interfacce

Interfaccia	IFS (interfaccia Interface System)

Segnalazione

Tipi di segnalazione	LED
	Contatto relè
	Interfaccia / software

Uscita segnale

Denominazione segnalazione	Power In OK
Segnalazione stato	LED
Nota relativa all'indicatore di stato	statico
	statico

Uscita segnale: Uscita di commutazione

Denominazione segnalazione	Allarme
Segnalazione stato	LED
Nota relativa all'indicatore di stato	statico
Colore	rosso
Nota relativa all'indicatore di stato	statico

Uscita segnale: Uscita di commutazione

Denominazione segnalazione	Battery Charge
Segnalazione stato	LED grafico a barre
Nota relativa all'indicatore di stato	dinamico
Colore	rosso/verde
Nota relativa all'indicatore di stato	dinamico

Uscita segnale: Uscita di commutazione

Denominazione segnalazione	Battery Mode
Segnalazione stato	LED
Nota relativa all'indicatore di stato	statico
Colore	giallo
Nota relativa all'indicatore di stato	statico

Uscita segnale: Uscita transistor, attiva

Denominazione segnalazione	POWER BOOST

Caratteristiche elettriche

Tensione di isolamento ingresso/uscita	500 V DC
Tensione di isolamento ingresso, uscita/custodia	750 V DC

Caratteristiche articolo

Tipo di prodotto	UPS DC
Famiglia di prodotti	QUINT UPS
Tecnologia IQ	sì
MTBF (IEC 61709, SN 29500)	> 652000 h (40 °C)

Caratteristiche di isolamento

Classe di protezione	III

Aspettativa del ciclo di vita (condensatori elettrici)

Tempo	33941 h

Dimensioni

Larghezza	35 mm
Altezza	130 mm
Profondità	125 mm

Dimensioni di montaggio

Distanza di montaggio destra/sinistra	5 mm / 5 mm
Distanza di montaggio in alto/in basso	50 mm / 50 mm

Montaggio alternativo

Larghezza	123 mm
Altezza	130 mm
Profondità	39 mm

Montaggio

Tipo di montaggio	Montaggio su guida DIN
Nota per il montaggio	affiancabile: orizzontale 5 mm, verticale 50 mm
Posizione di installazione	Guida di supporto orizzontale NS 35, EN 60715

Indicazioni materiale

Materiale custodia	Metallo
Materiale custodia	Lamiera d’acciaio zincata
Materiale della custodia	Alluminio (AlMg3)
Versione della calotta	Lamina di acciaio zincata, priva di cromo(VI)

Condizioni ambientali e della vita elettrica

Condizioni ambientali

Grado di protezione	IP20
Temperatura ambiente (esercizio)	-25 °C ... 70 °C
Temperatura ambiente (stoccaggio/trasporto)	-40 °C ... 85 °C
Classe di climatizzazione	3K3 (a norma EN 60721)
Umidità dell'aria massima consentita (funzionamento)	≤ 95 % (25 °C, senza condensa)

Urti	18 ms, 30g in ogni direzione (secondo IEC 60068-2-27)
Vibrazioni (funzionamento)	< 15 Hz, ampiezza ±2,5 mm (secondo IEC 60068-2-6)
	15 Hz ... 150 Hz, 2,3g t_v = 90 min.

Normative e prescrizioni

Applicazioni ferroviarie	EN 50121-4
Riferimento normativo - Equipaggiamento elettronico per uso in installazioni di potenza	EN 50178/VDE 0160 (PELV)
Sicurezza elettrica a norma	EN 60950-1/VDE 0805 (SELV)

Omologazioni

Omologazioni UL	UL Listed UL 508
	UL/C-UL Recognized UL 60950-1

Dati EMC

Compatibilità elettromagnetica	Conformità alla direttiva EMC 2014/30/EU
Direttiva sulla bassa tensione	Conformità alla direttiva LVD 2014/35/CE
Requisiti delle interferenze elettromagnetiche Emissione di disturbi	EN 61000-6-3
	EN 61000-6-4
Requisiti delle interferenze elettromagnetiche Immunità ai disturbi	EN 61000-6-1
	EN 61000-6-2

Scariche elettrostatiche

Norme/Disposizioni	EN 61000-4-2

Scariche elettrostatiche

Scarica contatti	8 kV (Grado severità collaudo 4)
Scarica in aria	15 kV (Grado severità collaudo 4)
Osservazioni	Criterio A

Campi elettromagnetici ad alta frequenza

Norme/Disposizioni	EN 61000-4-3

Campi elettromagnetici ad alta frequenza

Frequenza	80 MHz ... 1 GHz
Forza del campo di prova	20 V/m
Frequenza	1 GHz ... 2 GHz
Forza del campo di prova	10 V/m
Frequenza	2 GHz ... 3 GHz
Forza del campo di prova	3 V/m
Osservazioni	Criterio A

Transitori veloci (Burst)

Norme/Disposizioni	EN 61000-4-4

Transitori veloci (Burst)

Ingresso	2 kV (Grado severità collaudo 3 - asimmetrico)

Uscita	2 kV (Grado severità collaudo 3 - asimmetrico)
Segnale	2 kV (Grado severità collaudo 4 - asimmetrico)
Osservazioni	Criterio A

Sollecitazione degli impulsi di tensione (Surge)

Norme/Disposizioni	EN 61000-4-5

Sollecitazione degli impulsi di tensione (Surge)

Ingresso	1 kV (Grado severità collaudo 2 - simmetrico)
	2 kV (Grado severità collaudo 3 - asimmetrico)
Uscita	1 kV (Grado severità collaudo 2 - simmetrico)
	2 kV (Grado severità collaudo 3 - asimmetrico)
Segnale	1 kV (Grado severità collaudo 2 - asimmetrico)
Osservazioni	Criterio A

Influenza condotta

Norme/Disposizioni	EN 61000-4-6

Influenza condotta

Ingresso/Uscita/Segnale	asimmetrico
Frequenza	0,15 MHz ... 80 MHz
Osservazioni	Criterio A
Tensione	10 V (Grado severità collaudo 3)

Emissione di disturbi

Norme/Disposizioni	EN 61000-6-3
Tensione di radiodisturbo secondo norma EN 55011	EN 55011 (EN 55022) classe B campo di impiego Industria e ambiente domestico
Raggio di radiodisturbo secondo norma EN 55011	EN 55011 (EN 55022) classe B campo di impiego Industria e ambiente domestico

Criteri

Criterio A	Segnalazione di stato normale entro i limiti fissati.
Criterio B	Segnalazione di stato temporaneamente compromessa, corretta automaticamente dal dispositivo.

QUINT-UPS/ 24DC/12DC/5/24DC/10 - Gruppo di continuità

2320461

https://www.phoenixcontact.com/it/prodotti/2320461

Disegni

Diagramma a blocchi

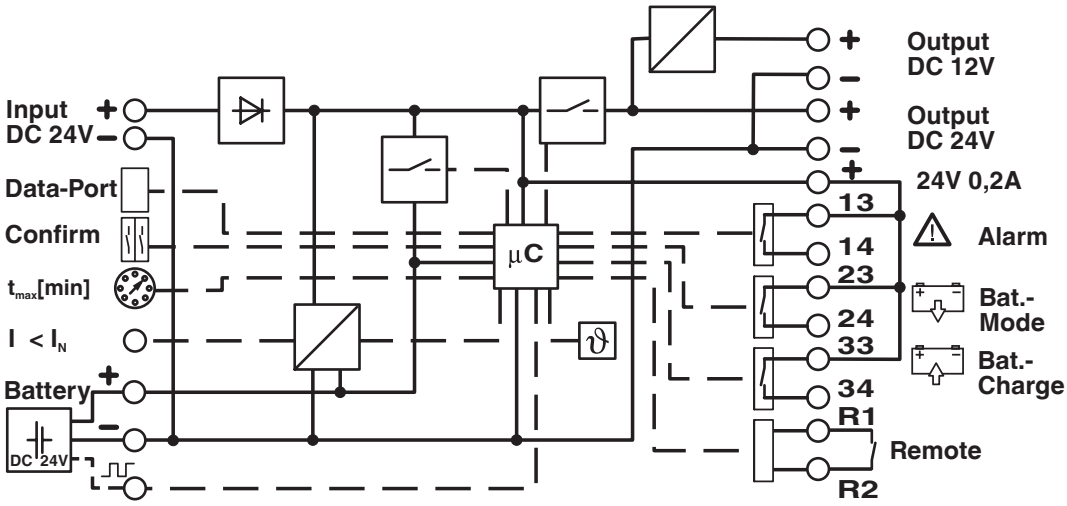

Diagramma a blocchi

Graphic

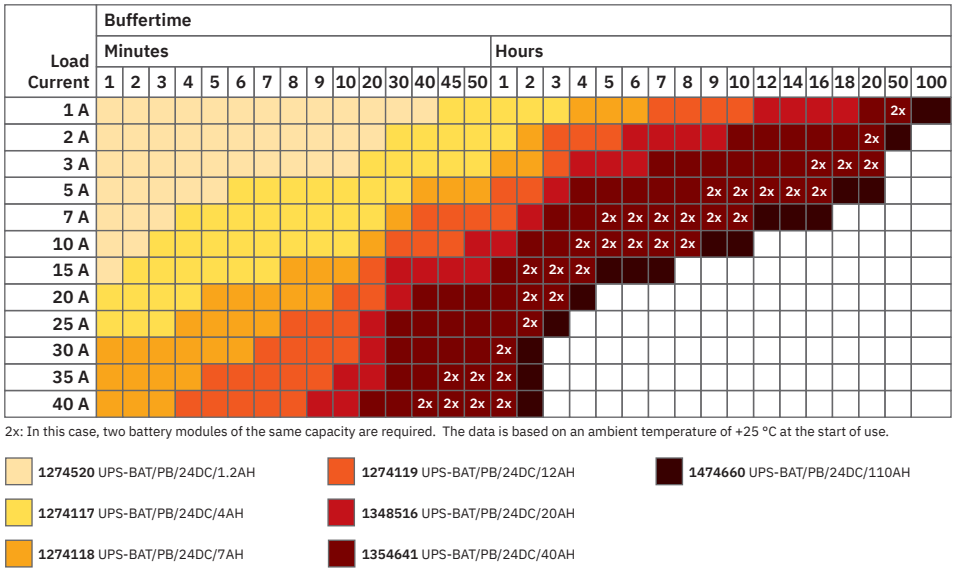

Tempi di copertura QUINT DC-UPS per modulo batteria PB

Graphic

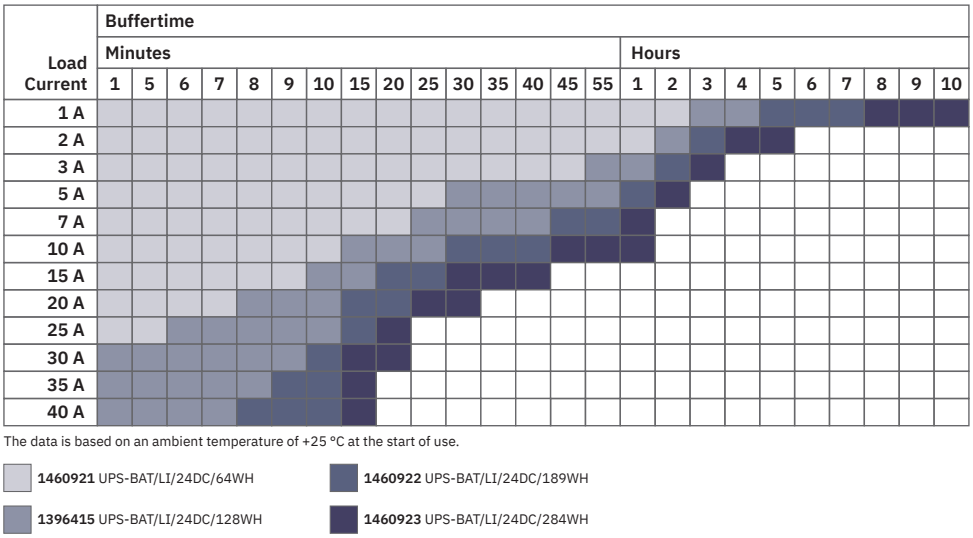

Tempi di copertura QUINT DC-UPS per modulo batteria LI

Graphic

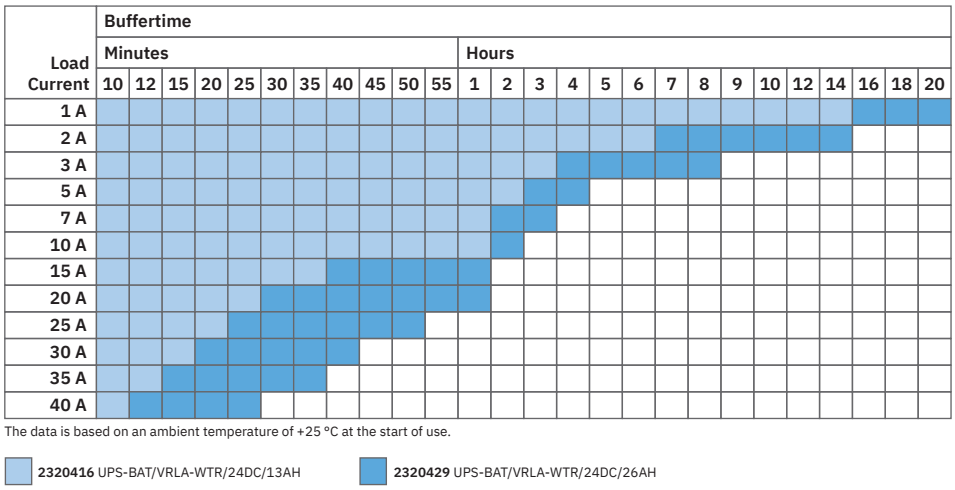

Tempi di copertura QUINT DC UPS e modulo batteria VRLA-WTR

Omologazioni

To download certificates, visit the product detail page: https://www.phoenixcontact.com/it/prodotti/2320461

cUL Recognized
ID omologazione: E211944

UL Recognized
ID omologazione: E211944

EAC
ID omologazione: RU S-DE.BL08.W.00764

EAC
ID omologazione: RU-DE.B.00184/20

UL Listed
ID omologazione: E123528

cUL Listed
ID omologazione: E123528

IECEE CB Scheme
ID omologazione: DE/PTZ/0049

Classifiche

ECLASS

ECLASS-13.0	27040705
ECLASS-15.0	27040705

ETIM

ETIM 9.0	EC000382

UNSPSC

UNSPSC 21.0	39121000

Environmental product compliance

EU RoHS

Soddisfa i requisiti della direttiva RoHS	Sì
con eccezione delle deroghe, se note	7(a), 7(c)-I

China RoHS

Environment friendly use period (EFUP)	EFUP-25
	Una tabella per la dichiarazione China RoHS in base allarticolo è disponibile nellarea di download di ciascun articolo alla voce "Dichiarazione del produttore". Per tutti gli articoli con EFUP-E non viene allestita né richiesta alcuna tabella per la dichiarazione China RoHS.

EU REACH SVHC

Avviso di sostanza candidata REACH (n. CAS)	Lead(n. CAS: 7439-92-1)
SCIP	ed70e474-fcc1-4ca7-940f-d5acd7fa39c5

Phoenix Contact 2025 © - Tutti i diritti riservati
https://www.phoenixcontact.com

PHOENIX CONTACT S.p.a.
Via Bellini, 39/41
20095 Cusano Milanino (MI)
+39 02 660591
info_it@phoenixcontact.com