SIM-EI-120AC/48DC/100 - Relè in miniatura a stato solido

2271112

https://www.phoenixcontact.com/it/prodotti/2271112

Si prega di notare che i dati visualizzati in questo PDF sono stati generati dal nostro catalogo online. I dati completi sono disponibili nella documentazione per l'utente. Si applicano le condizioni generali di utilizzo per i download.

Relè a stato solido di ingresso, con protezione nei circuiti di ingresso e uscita, ingresso: 120 V AC, uscita: 8 - 48 V DC/100 mA

Dati commerciali

Codice articolo	2271112
Pezzi/conf.	10 Pezzi
Quantità di ordinazione minima	10 Pezzi
Nota	Produzione su ordinazione (non è possibile effettuare resi)
Codice vendita	DK61F1
Codice prodotto	DK61F1
GTIN	4017918054151
Peso per pezzo (confezione inclusa)	19,38 g
Peso per pezzo (confezione esclusa)	19,38 g
Numero tariffa doganale	85364900
Paese di origine	DE

SIM-EI-120AC/48DC/100 - Relè in miniatura a stato solido

2271112

https://www.phoenixcontact.com/it/prodotti/2271112

Dati tecnici

Caratteristiche articolo

Tipo di prodotto	Relè singolo a stato solido
Funzionamento	100 % ED

Stato di manutenzione dei dati

Data ultima gestione dei dati	19.03.2025

Caratteristiche elettriche

Tensione di prova (Ingresso/uscita)	2,5 kV (50 Hz, 1 min., ingresso/uscita)

Dati di ingresso

Tensione d'ingresso nominale U_N	120 V AC
Range d'ingresso rispetto a U_N	0,9 ... 1,1
Range tensione d'ingresso	108 V AC ... 132 V AC
Soglia di commutazione segnale "0" rispetto a U_N	≤ 0,4
Soglia di commutazione segnale "1" rispetto a U_N	≥ 0,8
Corrente d'ingresso tipica con U_N	2,1 mA
Circuito di protezione	Prot. contro inversione polarità; Diodo contro inv. polarità
	Prot. contro le sovratensioni; Varistore
Frequenza di trasmissione	3 Hz

Dati di uscita

Tipo di uscita digitale	elettronica
Range tensione d'uscita	8 V DC ... 48 V DC
Corrente di carico permanente	100 mA
Caduta di tensione alla max. corrente limite permanente	1 V
Collegamento d'uscita	2 conduttori senza massa
Circuito di protezione	Prot. contro inversione polarità; Diodo contro inv. polarità

Dimensioni

Disegno quotato	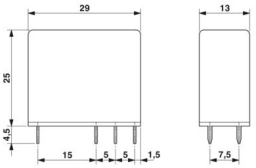
Larghezza	13 mm
Altezza	29 mm
Profondità	25 mm

Condizioni ambientali e della vita elettrica

Condizioni ambientali

Temperatura ambiente (esercizio)	-20 °C ... 50 °C
Temperatura ambiente (stoccaggio/trasporto)	-20 °C ... 70 °C

Normative e prescrizioni

Norme/Disposizioni	DIN VDE 0110

Montaggio

Nota per il montaggio	affiancabile con distanza ≥ 2 mm
Posizione di installazione	a scelta

Disegni

Disegno quotato

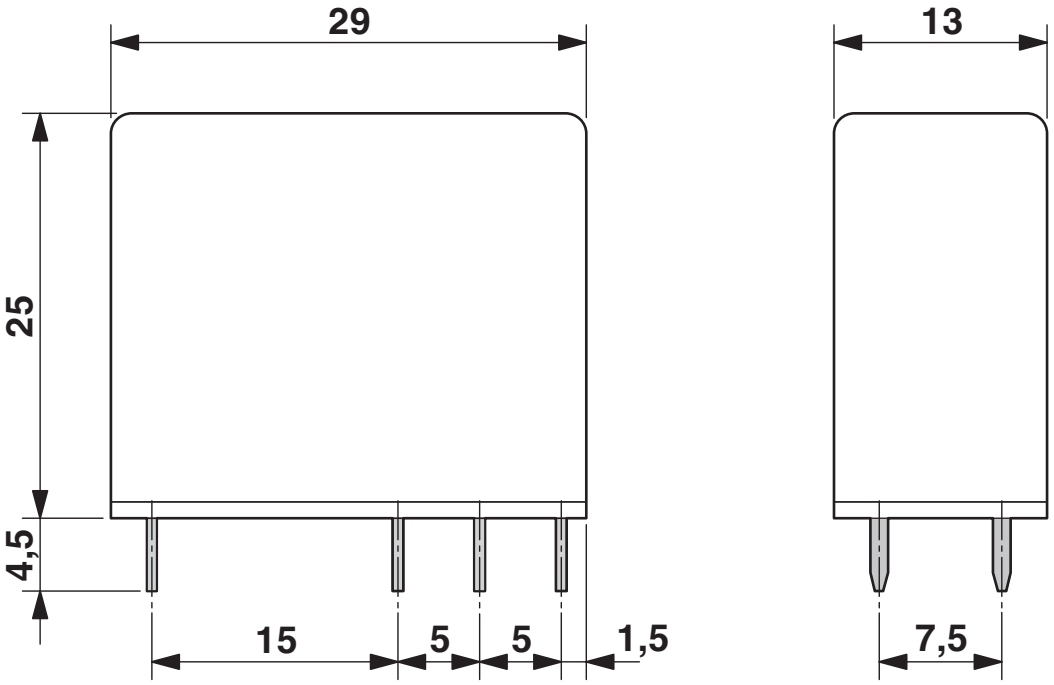

Disegno schema

Schema di collegamento

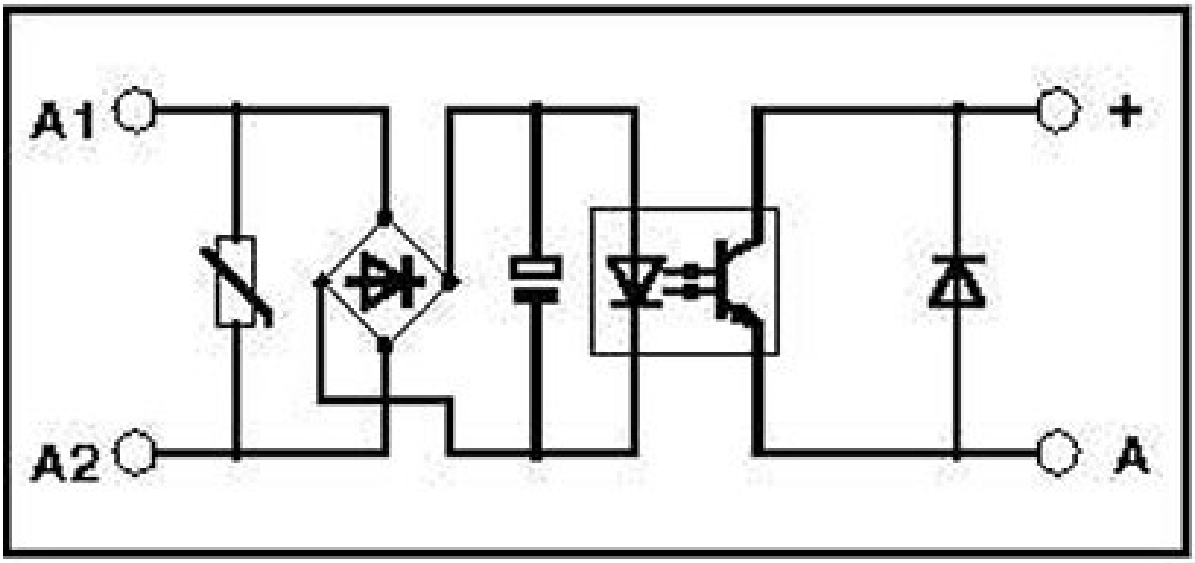

Schema di collegamento

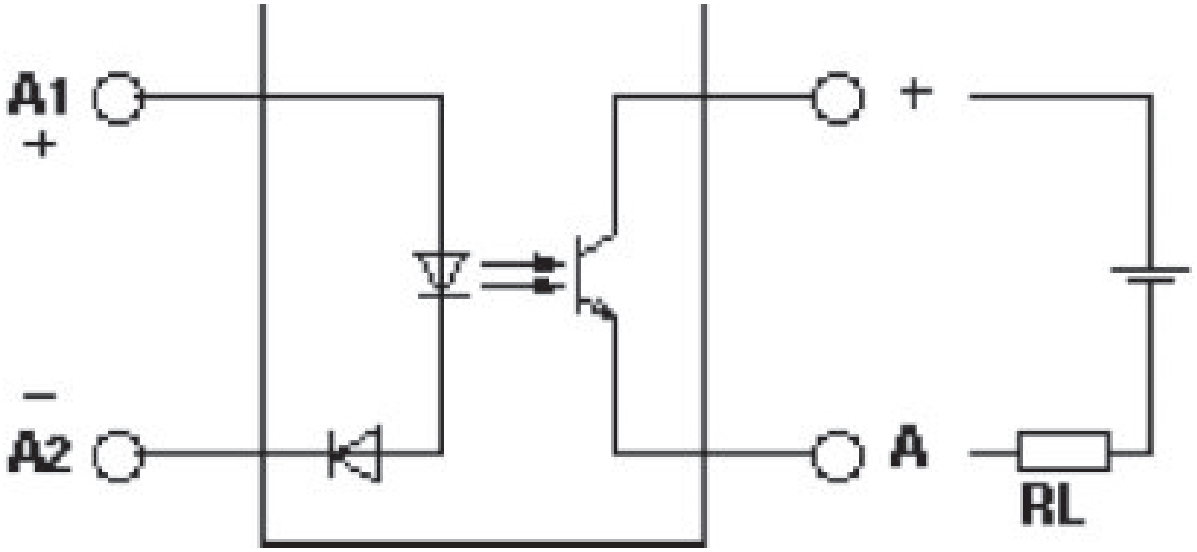

Environmental product compliance

China RoHS

Environment friendly use period (EFUP)	EFUP-50
	Una tabella per la dichiarazione China RoHS in base allarticolo è disponibile nellarea di download di ciascun articolo alla voce "Dichiarazione del produttore". Per tutti gli articoli con EFUP-E non viene allestita né richiesta alcuna tabella per la dichiarazione China RoHS.

EU REACH SVHC

Avviso di sostanza candidata REACH (n. CAS)	Nessuna sostanza con una percentuale di massa maggiore dello 0,1%

Phoenix Contact 2025 © - Tutti i diritti riservati
https://www.phoenixcontact.com

PHOENIX CONTACT S.p.a.
Via Bellini, 39/41
20095 Cusano Milanino (MI)
+39 02 660591
info_it@phoenixcontact.com