# DFK-PC 5/ 3-STF-SH-7,62 - Connettore di passaggio

1716739

https://www.phoenixcontact.com/it/prodotti/1716739

Si prega di notare che i dati visualizzati in questo PDF sono stati generati dal nostro catalogo online. I dati completi sono disponibili nella documentazione per l'utente. Si applicano le condizioni generali di utilizzo per i download.

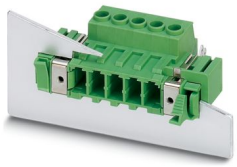

Connettore di passaggio, sezione nominale: 6 $mm^2$, colore: verde, corrente nominale: 32 A, tensione di dimensionamento (III/2): 1000 V, superficie contatti: Sn, tipo di connessione del contatto: Spina, numero dei potenziali: 3, numero di file: 1, numero poli: 3, numero di connessioni: 3, serie di prodotti: DFK-PC 5/..-STF-SH, passo: 7,62 mm, tipo di connessione: Connessione a vite con gabbia, forma di attacco delle viti: Z1L Pozidriv con fessura longitudinale, direzione di collegamento conduttore/scheda: 0 °, sistema di spine: COMBICON PC 5, Caratteristiche elettriche: schermato, Orientamento pin d'inserimento: Standard, bloccaggio: Bloccaggio a vite, tipo di fissaggio: Flangia a vite, tipo di confezione: confezionato nel cartone

## I vantaggi

- Principio di connessione noto che favorisce l'uso di inserto internazionale
- Riscaldamento ridotto grazie alla massima forza di contatto
- Consente la connessione di due conduttori
- Il sistema a flange consente il fissaggio sicuro sulla parete della custodia tramite il bloccaggio a scatto senza utensili o a vite
- Lamiera schermante per un passaggio per schermatura EMC professionale sul lato interno dell'apparecchio
- Flangia avvitabile per la massima stabilità meccanica

## Dati commerciali

| | |
|---|---|
| Codice articolo | 1716739 |
| Pezzi/conf. | 10 Pezzi |
| Quantità di ordinazione minima | 10 Pezzi |
| Nota | Produzione su ordinazione (non è possibile effettuare resi) |
| Codice vendita | AADWEC |
| Codice prodotto | AADWEC |
| GTIN | 4046356137355 |
| Peso per pezzo (confezione inclusa) | 29,74 g |
| Peso per pezzo (confezione esclusa) | 28,2 g |
| Numero tariffa doganale | 85366990 |
| Paese di origine | SK |

## Dati tecnici

### Caratteristiche articolo

| | |
|---|---|
| Tipo di prodotto | Connettore di passaggio |
| Famiglia di prodotti | DFK-PC 5/..-STF-SH |
| Linea di prodotti | COMBICON Connectors L |
| Tipo | Presa passaparete |
| Numero di poli | 3 |
| Passo | 7,62 mm |
| Numero collegamenti | 3 |
| Numero di file | 1 |
| Numero dei potenziali | 3 |
| Flangia di fissaggio | Flangia a vite |
| Caratteristiche elettriche | schermato |

### Caratteristiche elettriche

Caratteristiche

| | |
|---|---|
| Corrente nominale $I_N$ | 32 A |
| Tensione nominale $U_N$ | 1000 V |
| Tensione di dimensionamento (III/3) | 630 V |
| Tensione impulsiva di dimensionamento (III/3) | 8 kV |
| Tensione di dimensionamento (III/2) | 1000 V |
| Tensione impulsiva di dimensionamento (III/2) | 8 kV |
| Tensione di dimensionamento (II/2) | 1000 V |
| Tensione impulsiva di dimensionamento (II/2) | 6 kV |
| Caratteristiche elettriche | schermato |

### Dati di collegamento

Tecnologia di connessione

| | |
|---|---|
| Tipo | Presa passaparete |
| Sistema di connettori | COMBICON PC 5 |
| Sezione nominale | 6 mm² |
| Tipo di connessione del contatto | Spina |

Bloccaggio

| | |
|---|---|
| Tipo di bloccaggio | Bloccaggio a vite |
| Flangia di fissaggio | Flangia a vite |

Connessione conduttori

| | |
|---|---|
| Collegamento | Connessione a vite con gabbia |
| Direzione di connessione del conduttore alla direzione di inserzione | 0 ° |
| Sezione conduttore rigida | 0,2 mm² ... 10 mm² |
| Sezione conduttore flessibile | 0,2 mm² ... 6 mm² |

| | |
|---|---|
| Sezione conduttore AWG | 24 ... 10 |
| Sezione del conduttore flessibile con capocorda senza collare in plastica | 0,25 mm² ... 6 mm² |
| Sezione conduttore flessibile con capocorda montato e collare in plastica | 0,25 mm² ... 4 mm² |
| 2 conduttori di sezione identica rigidi | 0,2 mm² ... 2,5 mm² |
| 2 conduttori di sezione identica flessibili | 0,2 mm² ... 4 mm² |
| 2 conduttori della stessa sezione flessibili con puntalino senza collare in plastica | 0,25 mm² ... 1,5 mm² |
| 2 conduttori di sezione identica flessibili con puntalino TWIN con collare in plastica | 0,25 mm² ... 2,5 mm² |
| Calibro a tampone a x b / diametro | 3,6 mm x 3,1 mm / 3,4 mm |
| Lunghezza del tratto da spelare | 10 mm |
| Testa della vite del tipo di apparecchio | Pozidriv con fessura longitudinale (Z1L) |
| Coppia di serraggio | 0,7 Nm ... 0,8 Nm |

## Indicazioni materiale

### Indicazioni materiale - contatti

| | |
|---|---|
| Nota | Conforme a WEEE/RoHS, senza materiali filiformi secondo IEC 60068-2-82/JEDEC JESD 201 |
| Materiale contatto | Lega Cu |
| Finitura superficiale | zincatura a caldo |
| Superficie metallica punto di connessione (strato superficiale) | Stagno (4 - 8 µm Sn) |
| Superficie metallica zona di contatto (strato superficiale) | Stagno (4 - 8 µm Sn) |

### Indicazioni materiale - custodia

| | |
|---|---|
| Colore (Custodia) | verde (6021) |
| Materiale isolante | PA |
| Gruppo materiale isolante | I |
| CTI secondo IEC 60112 | 600 |
| Classe di combustibilità a norma UL 94 | V0 |
| Indice di infiammabilità del filamento GWFI secondo EN 60695-2-12 | 850 |
| Temperatura di accensione del filamento GWIT secondo EN 60695-2-13 | 775 |
| Temperatura della prova di durezza Brinell secondo EN 60695-10-2 | 125 °C |

## Note

| | |
|---|---|
| Nota per il funzionamento | Secondo la norma DIN EN 61984, i connettori COMBICON sono connettori senza potenza commutabile (COC). Per un utilizzo conforme alla destinazione d'uso non devono essere non devono essere inseriti o scollegati quando sono ancora sotto tensione o sotto carico. |

## Dimensioni

| | |
|---|---|
| Disegno quotato | 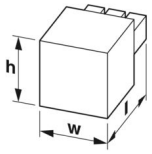 |
| Passo | 7,62 mm |
| Larghezza [w] | 57,48 mm |
| Altezza [h] | 26,24 mm |
| Lunghezza [l] | 48,95 mm |

## Controlli elettrici

Distanze di isolamento in aria e superficiale |

| | |
|---|---|
| Specifica di prova | DIN EN 60664-1 (VDE 0110-1):2008-01 |
| Gruppo materiale isolante | I |
| Resistenza alle correnti superficiali (DIN EN 60112 (VDE 0303-11)) | CTI 600 |
| Tensione di isolamento di nominale (III/3) | 630 V |
| Tensione impulsiva nominale (III/3) | 8 kV |
| valore minimo della distanza di isolamento in aria - campo disomogeneo (III/3) | 8 mm |
| valore minimo della distanza di isolamento superficiale (III/3) | 8 mm |
| Tensione di isolamento di nominale (III/2) | 1000 V |
| Tensione impulsiva nominale (III/2) | 8 kV |
| valore minimo della distanza di isolamento in aria - campo disomogeneo (III/2) | 8 mm |
| valore minimo della distanza di isolamento superficiale (III/2) | 8 mm |
| Tensione di isolamento di nominale (II/2) | 1000 V |
| Tensione impulsiva nominale (II/2) | 6 kV |
| valore minimo della distanza di isolamento in aria - campo disomogeneo (II/2) | 5,5 mm |
| valore minimo della distanza di isolamento superficiale (II/2) | 5,5 mm |

## Condizioni ambientali e della vita elettrica

Condizioni ambientali

| | |
|---|---|
| Temperatura ambiente (esercizio) | -40 °C ... 100 °C (a seconda della curva di declassamento) |
| Temperatura ambiente (stoccaggio/trasporto) | -40 °C ... 70 °C |
| Umidità dell'aria relativa (trasporto e stoccaggio) | 30 % ... 70 % |
| Temperatura ambiente (montaggio) | -5 °C ... 100 °C |

## Informazioni sull'imballaggio

| | |
|---|---|
| Confezione | confezionato nel cartone |

## Disegni

Disegno quotato

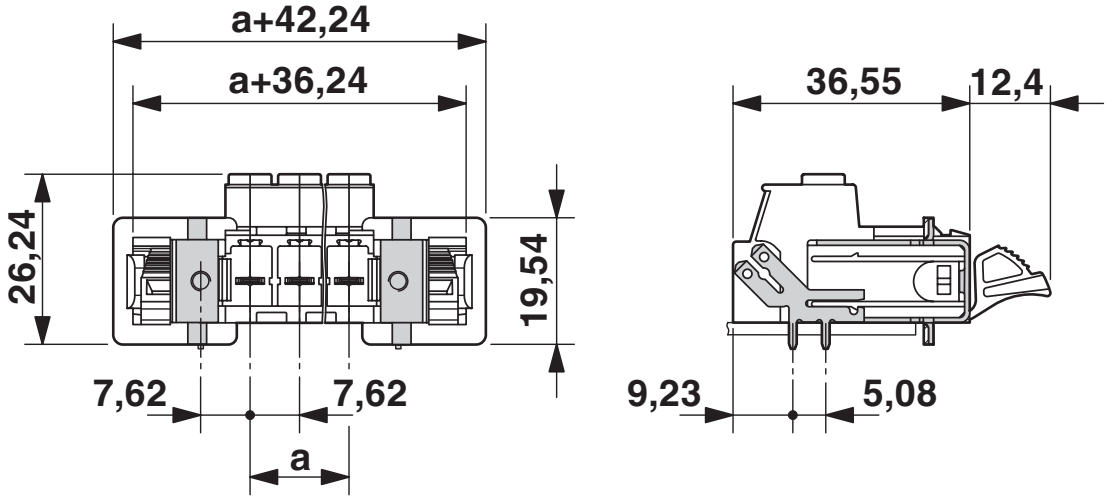


Disegno quotato

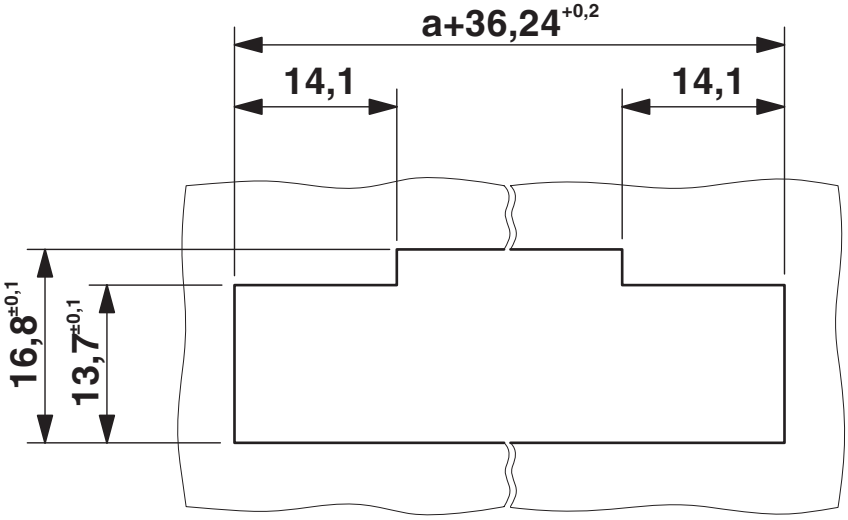


Sezione della lamiera con molla di bloccaggio.

Disegno quotato

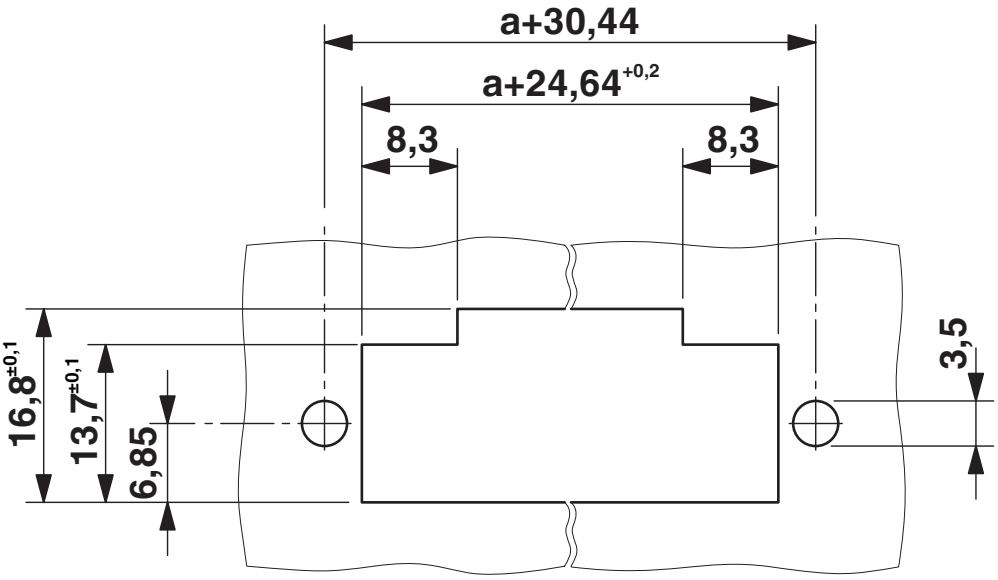


Sezione della lamiera con collegamento a vite.

Dima di forat./geometria di pad di saldat.

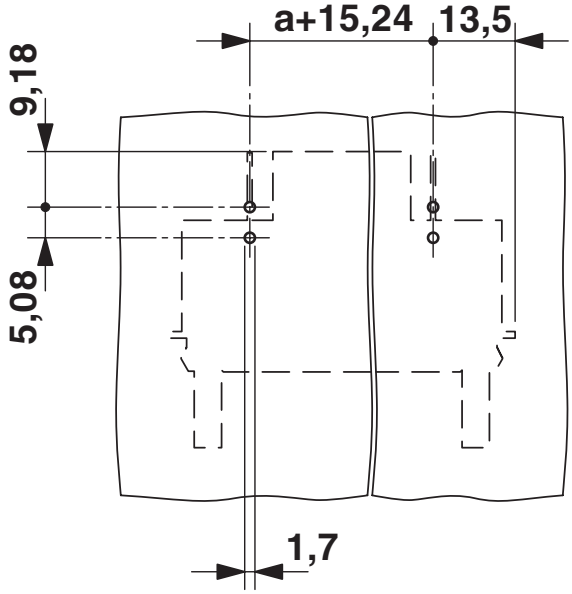

## Omologazioni

To download certificates, visit the product detail page: https://www.phoenixcontact.com/it/prodotti/1716739

**cULus Recognized**
ID omologazione: E60425-19920722

| | Tensione nominale $U_N$ | Corrente nominale $I_N$ | Sezione AWG | Sezione $mm^2$ |
|---|---|---|---|---|
| B | | | | |
| | 600 V | 41 A | 24 - 8 | - |
| C | | | | |
| | 600 V | 41 A | 24 - 8 | - |

## Classifiche

### ECLASS

| | |
|---|---|
| ECLASS-13.0 | 27460202 |
| ECLASS-15.0 | 27460202 |

### ETIM

| | |
|---|---|
| ETIM 9.0 | EC002638 |

### UNSPSC

| | |
|---|---|
| UNSPSC 21.0 | 39121400 |

## Environmental product compliance

EU RoHS

| | |
|---|---|
| Soddisfa i requisiti della direttiva RoHS | Sì, Nessuna deroga |

China RoHS

| | |
|---|---|
| Environment friendly use period (EFUP) | EFUP-E |
| | Nessuna sostanza pericolosa al di sopra dei valori limite |

EU REACH SVHC

| | |
|---|---|
| Avviso di sostanza candidata REACH (n. CAS) | Nessuna sostanza con una percentuale di massa maggiore dello 0,1% |

Phoenix Contact 2025 © - Tutti i diritti riservati
https://www.phoenixcontact.com

PHOENIX CONTACT S.p.a.
Via Bellini, 39/41
20095 Cusano Milanino (MI)
+39 02 660591
info_it@phoenixcontact.com