# SAC-3P-M12MR/10,0-PUR - Cavo sensore/attuatore

1694444

https://www.phoenixcontact.com/it/prodotti/1694444

Si prega di notare che i dati visualizzati in questo PDF sono stati generati dal nostro catalogo online. I dati completi sono disponibili nella documentazione per l'utente. Si applicano le condizioni generali di utilizzo per i download.

Cavo sensore/attuatore, 3-poli, PUR senza alogenati, grigio-nero RAL 7021, Maschio angolato M12, codifica: A, su estremità conduttore libera, lunghezza cavo: 10 m

## I vantaggi

- Semplice e sicuro: componenti a innesto testati elettricamente al 100 %

## Dati commerciali

| | |
|---|---|
| Codice articolo | 1694444 |
| Pezzi/conf. | 1 Pezzi |
| Quantità di ordinazione minima | 1 Pezzi |
| Nota | Produzione su ordinazione (non è possibile effettuare resi) |
| Codice vendita | AF1CBA |
| Codice prodotto | AF1CBA |
| GTIN | 4017918178314 |
| Peso per pezzo (confezione inclusa) | 218,6 g |
| Peso per pezzo (confezione esclusa) | 218,6 g |
| Numero tariffa doganale | 85444290 |
| Paese di origine | DE |

# Dati tecnici

## Caratteristiche articolo

| | |
|---|---|
| Tipo di prodotto | Cavo sensore/attuatore |
| Applicazione | Standard |
| Numero di poli | 3 |
| Numero uscite cavi | 1 |
| Schermato | no |
| Codifica | A |

### Caratteristiche di isolamento

| | |
|---|---|
| Categoria di sovratensione | II |
| Grado d'inquinamento | 3 |

## Indicazioni materiale

| | |
|---|---|
| Classe di combustibilità a norma UL 94 | HB |
| Materiale guarnizione | NBR |
| Materiale impugnature | TPU, difficilmente infiammabile, autoestinguente |
| Materiale contatto | CuSn |
| Materiale superficie contatti | Ni/Au |
| Materiale inserto portacontatti | TPU GF |
| Materiale connessione a vite | Pressogetto di zinco, nichelato |

## Caratteristiche elettriche

| | |
|---|---|
| Resistenza di isolamento | ≥ 100 MΩ |
| Tensione nominale $U_N$ | 250 V AC |
| | 250 V DC |
| Corrente nominale $I_N$ | 4 A |

## Caratteristiche meccaniche

### Dati meccanici

| | |
|---|---|
| Cicli di manovra | ≥ 100 |

## Segnalazione

| | |
|---|---|
| Segnalazione stato | no |
| Indicazione di stato disponibile | no |

## Dati di collegamento

### Connessione conduttori

| | |
|---|---|
| Coppia di serraggio | 0,4 Nm (Connettore M12) |

## Connettori

### Connessione 1

| | |
|---|---|
| Tipo | Maschio angolato M12 |
| Numero di poli | 3 |
| Tipo di codifica | A |

Connessione 2

| | |
|---|---|
| Tipo | estremità conduttore libera |

## Cavo / linea

| | |
|---|---|
| Lunghezza cavo | 10 m |

PUR senza alogenati nero [PUR]

| | |
|---|---|
| Disegno quotato | 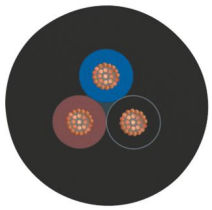 |
| Peso della linea | 23 kg/km |
| UL AWM Style | 20549 |
| Numero di poli | 3 |
| Schermato | no |
| Tipo di cavo | PUR senza alogenati nero [PUR] |
| Struttura conduttore segnale linea | 42x 0,10 mm |
| Linea segnale AWG | 22 |
| Sezione del conduttore | 3x 0,34 mm² (Linea del segnale) |
| Diametro filo con guaina isolante | 1,27 mm ±0,02 mm (Linea del segnale) |
| Diametro esterno conduttore | 3,85 mm ±0,15 mm |
| Guaina esterna, materiale | PUR |
| Guaina esterna, colore | grigio-nero RAL 7021 |
| Materiale conduttore | Filo Cu nudo |
| Materiale, isolamento fili | PP |
| Conduttore singolo, colore | marrone, blu, nero |
| Isolamento spessore parete | ≥ 0,21 mm (Isolamento fili) |
| | ca. 0,50 mm (Guaina esterna) |
| Cordatura intera | 3 fili twistati longitudinalmente |
| Resistenza del conduttore max. | max. 58 Ω/km (a 20 °C) |
| Resistenza di isolamento | ≥ 100 GΩ*km (a 20 °C) |
| Tensione nominale cavi | ≤ 300 V |
| Tensione di prova | ≥ 3000 V |
| Raggio di piegatura minimo, fisso | 19 mm |
| Raggio di piegatura minimo, mobile | 38 mm |
| Capacità di carico dinamica (flessione) | Cicli di piegatura, massimo: 10000000, Raggio di piegatura: 38 mm, Raggio di piegatura: 10 x D, Corsa di posizionamento: 10 |

| | |
|---|---|
| | m, Velocità di posizionamento: 3 m/s, Accelerazione: 10 m/s² |
| Capacità di carico dinamico (torsione) | Torsione: ±180 °/m, Cicli di torsione: ≥2000000, Frequenza di torsione: 35 cicli/min. |
| Assenza di alogeni | secondo DIN VDE 0472 Parte 815 |
| Resistenza alla fiamma | secondo UL 758/1581 FT2 |
| | DIN EN 60332-2-2 (20 s) |
| Resistenza all'olio | a norma DIN EN 60811-2-1 |
| Altra resistenza | Ottima resistenza contro acidi, liscivie e solventi |
| | Resistenza all'idrolisi e ai microbi |
| | resistente ai raggi UV (secondo DIN EN ISO 4892-2-A) |
| Caratteristiche particolari | per catena portacavi |
| | privo di silicone |
| | senza sostanze impregnate di vernice |
| Temperatura ambiente (esercizio) | -40 °C ... 80 °C (cavi, posa fissa) |
| | -25 °C ... 80 °C (Cavi, posa mobile) |

## Condizioni ambientali e della vita elettrica

### Condizioni ambientali

| | |
|---|---|
| Grado di protezione | IP65 |
| | IP67 |
| | IP68 |
| Temperatura ambiente (esercizio) (Connettore maschio/femmina) | -25 °C ... 90 °C (connettore / connecttore femmina) |

## Normative e prescrizioni

| | |
|---|---|
| Definizione norma | Connettore M12 |
| Norme/disposizioni | IEC 61076-2-101 |

## Disegni

Disegno quotato

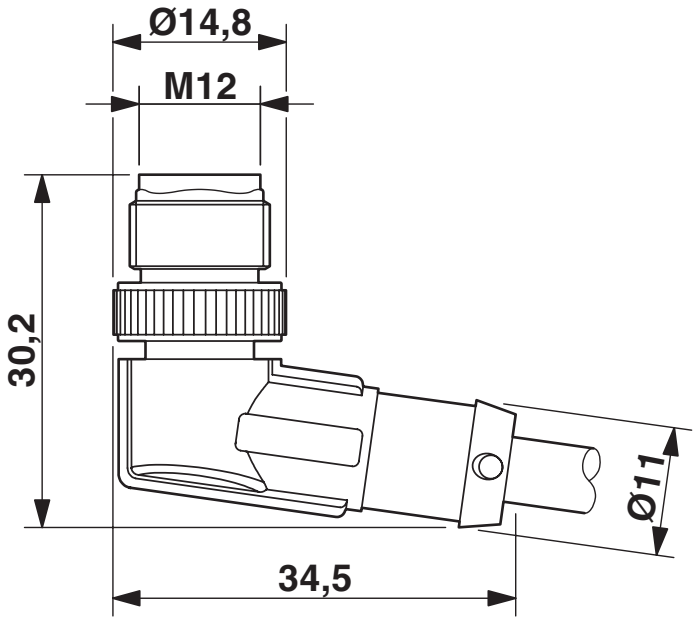


Connettore M12 x 1, angolato

Disegno schema

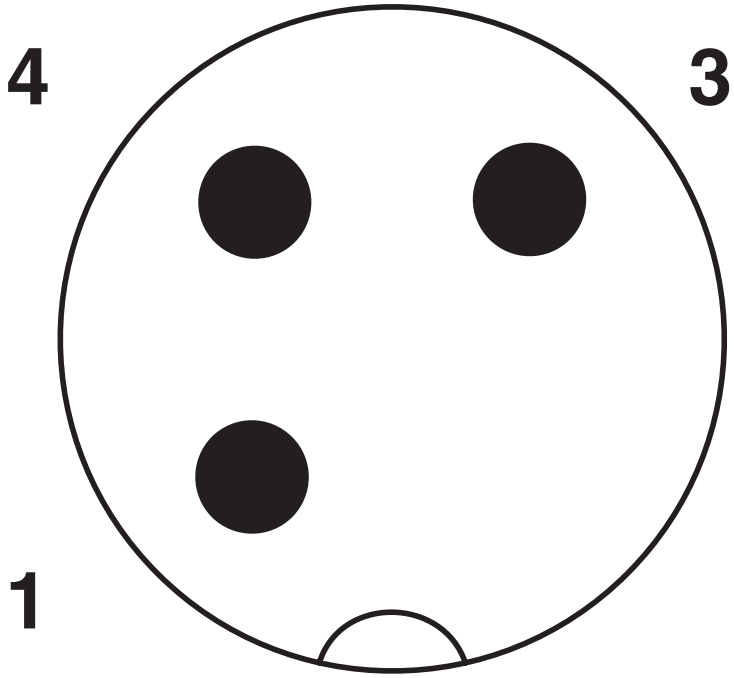


Pinning connettore M12, 3 poli, codifica A, lato maschio

Schema di collegamento

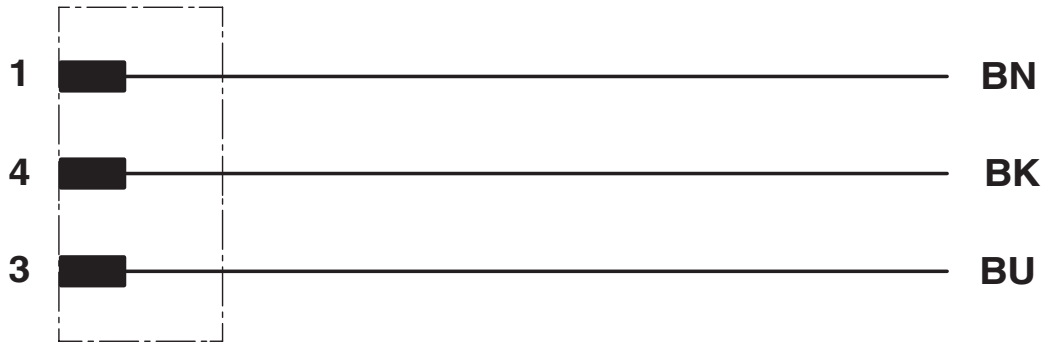


Equipaggiamento dei contatti del connettore M12

## Omologazioni

To download certificates, visit the product detail page: https://www.phoenixcontact.com/it/prodotti/1694444

**UL Listed**
ID omologazione: FILE E 221474

| | Tensione nominale $U_N$ | Corrente nominale $I_N$ | Sezione AWG | Sezione $mm^2$ |
|---|---|---|---|---|
| keine | | | | |
| | 300 V | 4 A | - | - |

**cUL Listed**
ID omologazione: FILE E 221474

| | Tensione nominale $U_N$ | Corrente nominale $I_N$ | Sezione AWG | Sezione $mm^2$ |
|---|---|---|---|---|
| keine | | | | |
| | 300 V | 4 A | - | - |

**EAC-RoHS**
ID omologazione: RU D-DE.HB35.B.00387

## Classifiche

### ECLASS

| | |
|---|---|
| ECLASS-13.0 | 27060311 |
| ECLASS-15.0 | 27060311 |

### ETIM

| | |
|---|---|
| ETIM 9.0 | EC001855 |

### UNSPSC

| | |
|---|---|
| UNSPSC 21.0 | 26121600 |

## Environmental product compliance

EU RoHS

| | |
|---|---|
| Soddisfa i requisiti della direttiva RoHS | Sì, Nessuna deroga |

China RoHS

| | |
|---|---|
| Environment friendly use period (EFUP) | EFUP-E |
| | Nessuna sostanza pericolosa al di sopra dei valori limite |

EU REACH SVHC

| | |
|---|---|
| Avviso di sostanza candidata REACH (n. CAS) | Nessuna sostanza con una percentuale di massa maggiore dello 0,1% |

Phoenix Contact 2025 © - Tutti i diritti riservati
https://www.phoenixcontact.com

PHOENIX CONTACT S.p.a.
Via Bellini, 39/41
20095 Cusano Milanino (MI)
+39 02 660591
info_it@phoenixcontact.com