RF-12P2S8AW400 - Connettore per apparecchi anteriore

1607821

https://www.phoenixcontact.com/it/prodotti/1607821

Si prega di notare che i dati visualizzati in questo PDF sono stati generati dal nostro catalogo online. I dati completi sono disponibili nella documentazione per l'utente. Si applicano le condizioni generali di utilizzo per i download.

Connettore per apparecchi anteriore, diritto, Bloccaggio a vite, M23, numero poli: 12, tipo di connessione del contatto: Spina, O-ring assiale, 4x Ø 2,7 mm, schermato: sì, numero poli: 12, tipo di connessione: Connessione a crimpare, serie: RF

Dati commerciali

Codice articolo	1607821
Pezzi/conf.	20 Pezzi
Quantità di ordinazione minima	20 Pezzi
Nota	Produzione su ordinazione (non è possibile effettuare resi)
Codice vendita	ABRAAF
Codice prodotto	ABRAFL
GTIN	4046356268387
Peso per pezzo (confezione inclusa)	3,4 g
Peso per pezzo (confezione esclusa)	3,4 g
Numero tariffa doganale	85366990
Paese di origine	DE

Dati tecnici

Note

Istruzioni per l'ordine:	Contatti a crimpare Ø 1 mm da ordinare separatamente

Montaggio

Montaggio	4x Ø 2,7 mm

Caratteristiche articolo

Tipo di prodotto	Connettori circolari (lato apparecchio)
Serie	RF
Applicazione	Feedback, segnale
	Segnale
Numero di poli	12
Piano d'inserimento	12
Schermato	sì
Codifica	S
Tipo di filettatura	M23

Indicazioni materiale

Materiale guarnizione	FPM
Materiale custodia	Parti rotanti: lega rame-zinco (CuZn), parti in pressofuso: zinco (GD-Zn)
Materiale corpo isolante	PA 6.6
Materiale guarnizione e O-ring	FPM

Caratteristiche elettriche

Contatti

Diametro contatto	1 mm
Corrente massima	8 A
Tensione nominale U_N	150 V
Categoria di sovratensione	III
Grado d'inquinamento	3
Tensione impulsiva di dimensionamento	2,5 kV

Contatti

Categoria di sovratensione	III
Grado d'inquinamento	3

Dati di collegamento

Connessione conduttori

Collegamento	Connessione a crimpare
Tipo di connessione del contatto	Spina

Connettori

Tipo	diritto
Senso di rotazione	Invertito

Condizioni ambientali e della vita elettrica

Condizioni ambientali

Grado di protezione	IP67
Temperatura ambiente (esercizio)	-20 °C ... 125 °C
Posizione elevata	2000 m

Disegni

Disegno quotato

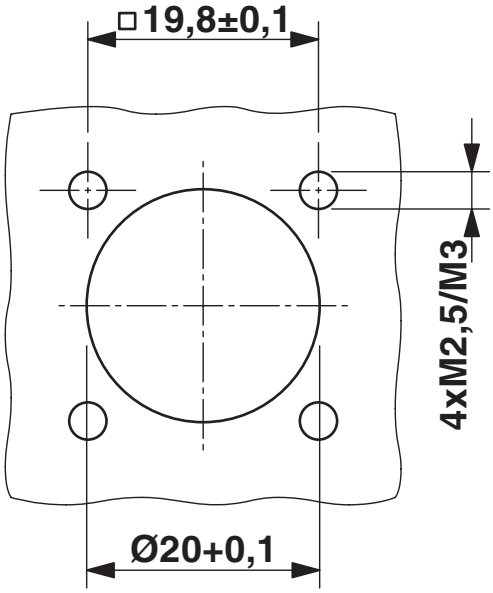

Disegno quotato

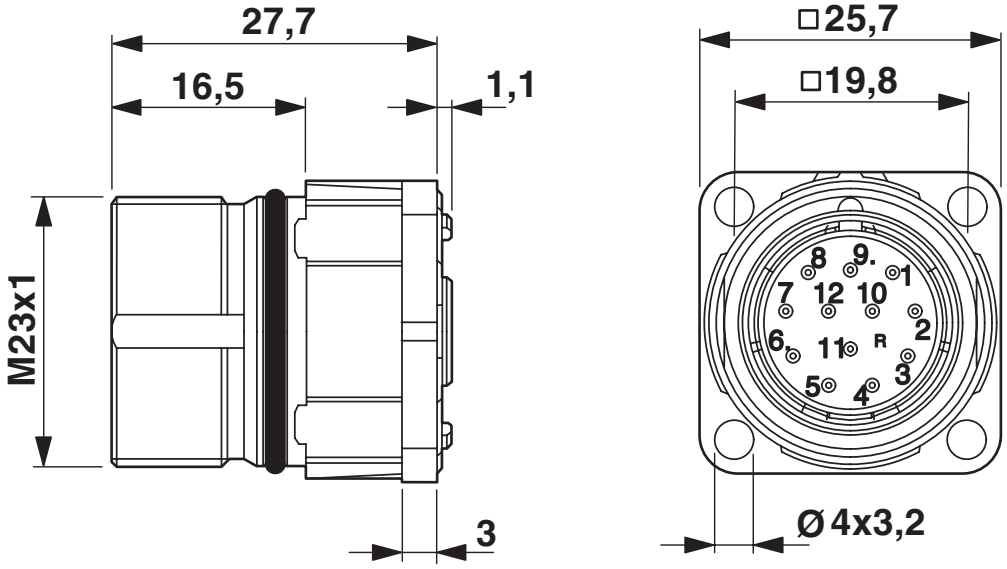

Disegno schema

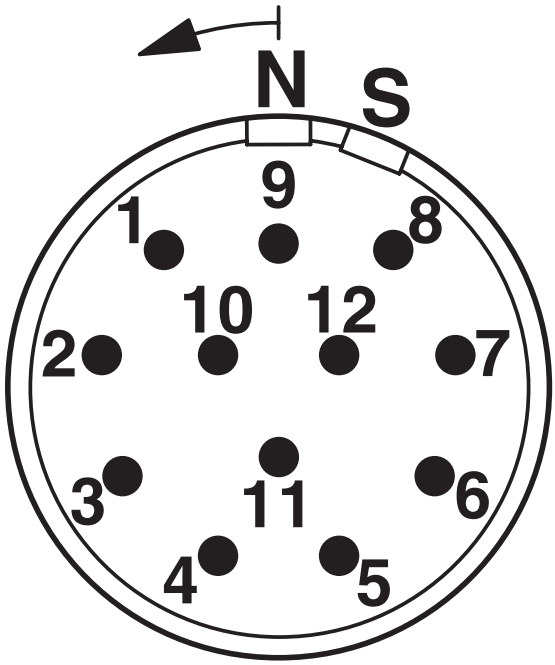

Environmental product compliance

China RoHS

Environment friendly use period (EFUP)	EFUP-E
	Nessuna sostanza pericolosa al di sopra dei valori limite

EU REACH SVHC

Avviso di sostanza candidata REACH (n. CAS)	Nessuna sostanza con una percentuale di massa maggiore dello 0,1%

Phoenix Contact 2025 © - Tutti i diritti riservati
https://www.phoenixcontact.com

PHOENIX CONTACT S.p.a.
Via Bellini, 39/41
20095 Cusano Milanino (MI)
+39 02 660591
info_it@phoenixcontact.com