HC-HS-PES - Vite

1586219

https://www.phoenixcontact.com/it/prodotti/1586219

Si prega di notare che i dati visualizzati in questo PDF sono stati generati dal nostro catalogo online. I dati completi sono disponibili nella documentazione per l'utente. Si applicano le condizioni generali di utilizzo per i download.

Vite PE, per inserto portacontatti HC-HS

Dati commerciali

Codice articolo	1586219
Pezzi/conf.	10 Pezzi
Quantità di ordinazione minima	10 Pezzi
Codice vendita	AF7ABZ
Codice prodotto	AF7ABZ
GTIN	4046356367172
Peso per pezzo (confezione inclusa)	3,363 g
Peso per pezzo (confezione esclusa)	3,03 g
Numero tariffa doganale	85366990
Paese di origine	CN

Dati tecnici

Note

Note generali	Vite PE, per inserto contatti HC-HS, HC-B06-UTT

Caratteristiche articolo

Tipo di prodotto	Materiale di montaggio
Tipo	Vite PE

Dati di collegamento

Filettatura	M4

Indicazioni materiale

Materiale	Acciaio, zincato

Disegni

Disegno quotato

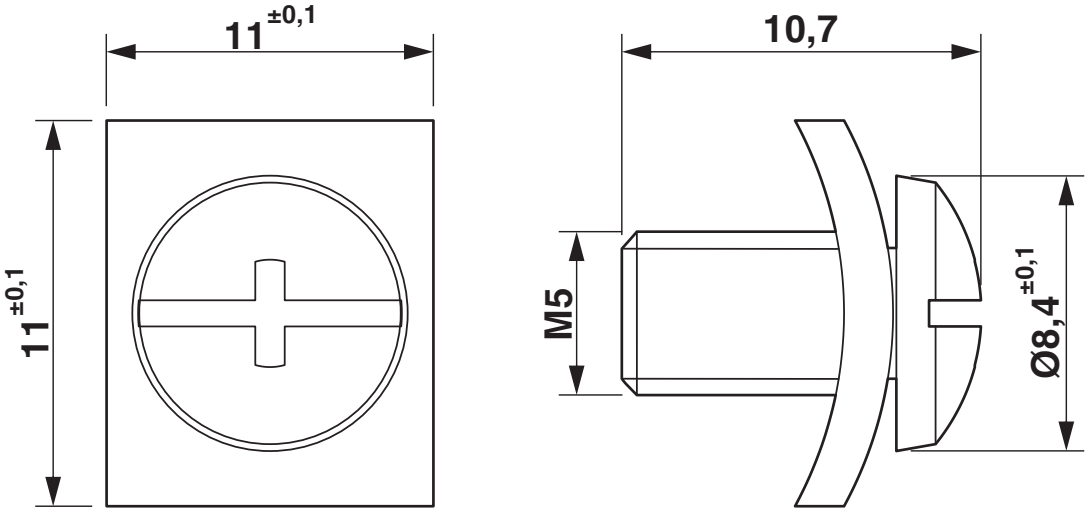

Disegno quotato

Classifiche

ECLASS

ECLASS-13.0	27144492
ECLASS-15.0	27144492

ETIM

ETIM 9.0	EC002609

UNSPSC

UNSPSC 21.0	31161500

Environmental product compliance

EU RoHS

Soddisfa i requisiti della direttiva RoHS	Sì, Nessuna deroga

China RoHS

Environment friendly use period (EFUP)	EFUP-E
	Nessuna sostanza pericolosa al di sopra dei valori limite

EU REACH SVHC

Avviso di sostanza candidata REACH (n. CAS)	Nessuna sostanza con una percentuale di massa maggiore dello 0,1%

Phoenix Contact 2025 © - Tutti i diritti riservati
https://www.phoenixcontact.com

PHOENIX CONTACT S.p.a.
Via Bellini, 39/41
20095 Cusano Milanino (MI)
+39 02 660591
info_it@phoenixcontact.com