SF-PH 2-100 S-VDE - Cacciavite

1212694

https://www.phoenixcontact.com/it/prodotti/1212694

Si prega di notare che i dati visualizzati in questo PDF sono stati generati dal nostro catalogo online. I dati completi sono disponibili nella documentazione per l'utente. Si applicano le condizioni generali di utilizzo per i download.

Cacciavite, croce PH (a laser), isolato, dimensioni: PH 2 x 100, manico a due componenti, con protez. anti-svitamento

I vantaggi

- Cacciavite per viti a croce con testa Pozidriv e Phillips-Recess

Dati commerciali

Codice articolo	1212694
Pezzi/conf.	10 Pezzi
Quantità di ordinazione minima	1 Pezzi
Codice vendita	BH3146
Codice prodotto	BH3146
GTIN	4046356716574
Peso per pezzo (confezione inclusa)	91,21 g
Peso per pezzo (confezione esclusa)	91,21 g
Numero tariffa doganale	82054000
Paese di origine	CZ

Dati tecnici

Note

Environmental Product Compliance

California Proposition 65	Le informazioni su California Prop. 65 si trovano nella dichiarazione del fabbricante alla voce "Downlaod"

Caratteristiche articolo

Tipo di prodotto	Utensile per viti
Tipo	Testa a taglio

Dati di collegamento

Presa di forza	Croce/Phillips-Recess

Dimensioni

Disegno quotato	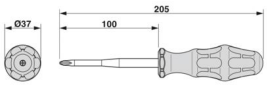
Larghezza	37 mm
Larghezza lama	6 mm
Altezza lama	100 mm
Lunghezza	105 mm
Apertura chiave	0 mm
Apertura chiave montaggio	0 mm

Indicazioni materiale

Materiale	acciaio per utensili legato

Disegni

Disegno quotato

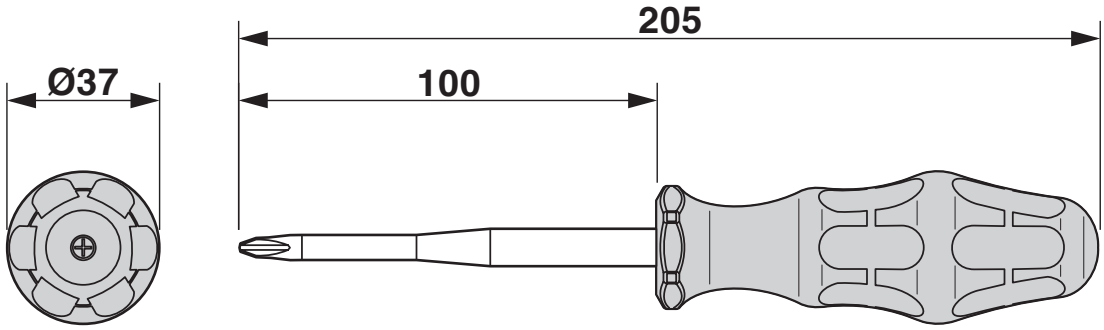

Omologazioni

To download certificates, visit the product detail page: https://www.phoenixcontact.com/it/prodotti/1212694

EAC
ID omologazione: RU C-DE.AI30.B.01750

Omologazione marchio VDE
ID omologazione: 40032921

Classifiche

ECLASS

ECLASS-13.0	21040406
ECLASS-15.0	21040406

ETIM

ETIM 9.0	EC000144

UNSPSC

UNSPSC 21.0	27111700

Environmental product compliance

EU RoHS

Soddisfa i requisiti della direttiva RoHS	Non applicabile, nessuna attrezzatura elettrica ed elettronica

EU REACH SVHC

Avviso di sostanza candidata REACH (n. CAS)	Nessuna sostanza con una percentuale di massa maggiore dello 0,1%

Phoenix Contact 2025 © - Tutti i diritti riservati
https://www.phoenixcontact.com

PHOENIX CONTACT S.p.a.
Via Bellini, 39/41
20095 Cusano Milanino (MI)
+39 02 660591
info_it@phoenixcontact.com