AKG 16 GNYE - Morsetto

0423027

https://www.phoenixcontact.com/it/prodotti/0423027

Si prega di notare che i dati visualizzati in questo PDF sono stati generati dal nostro catalogo online. I dati completi sono disponibili nella documentazione per l'utente. Si applicano le condizioni generali di utilizzo per i download.

Morsetto, tensione nominale: 300 V, corrente nominale: 76 A, tipo di connessione: Connessione a vite, Sezione di dimensionamento: 16 mm^2, sezione: 1,5 mm^2 - 16 mm^2, montaggio: Barra collettrice N, colore: giallo-verde

Dati commerciali

Codice articolo	0423027
Pezzi/conf.	50 Pezzi
Quantità di ordinazione minima	50 Pezzi
Codice vendita	BE7331
Codice prodotto	BE7331
GTIN	4017918002008
Peso per pezzo (confezione inclusa)	10,564 g
Peso per pezzo (confezione esclusa)	10,55 g
Numero tariffa doganale	85369010
Paese di origine	IN

Dati tecnici

Caratteristiche articolo

Tipo di prodotto	Morsetto per installazioni
Numero collegamenti	1
Numero di file	1

Caratteristiche elettriche

Corrente di carico massima	76 A (con una sezione conduttore di 16 mm²)
Potenza dissipata massima in condizioni nominali	2,43 W
Corrente nominale I_N	76 A
Carico di corrente ammissibile sulle barre N	140 A

Dati di collegamento

Sezione nominale	16 mm²
Corrente di carico massima	76 A (con una sezione conduttore di 16 mm²)

Piano 1 superiore 1 inferiore 1

Collegamento	Connessione a vite
Filettatura	M5
Coppia di serraggio	2,5 ... 3 Nm
Lunghezza del tratto da spelare	16 mm
Sezione conduttore rigida	1,5 mm² ... 16 mm²
Sezione conduttore AWG	14 ... 6 (convertito secondo IEC)
Sezione conduttore flessibile	1,5 mm² ... 16 mm²
Sezione conduttore flessibile [AWG]	14 ... 6 (convertito secondo IEC)
Sezione del conduttore flessibile (capocorda senza collare di isolamento)	1,5 mm² ... 16 mm²
Sezione del conduttore flessibile (capocorda e collare in plastica)	1,5 mm² ... 16 mm²
2 conduttori di sezione identica rigidi	1,5 mm² ... 6 mm²
2 conduttori di sezione identica flessibili	1,5 mm² ... 6 mm²
2 conduttori della stessa sezione flessibili con puntalino senza collare in plastica	1,5 mm² ... 6 mm²
2 conduttori di sezione identica flessibili con puntalino TWIN con collare in plastica	1,5 mm² ... 10 mm²
Corrente nominale	76 A
Corrente di carico massima	76 A (con una sezione conduttore di 16 mm²)
Tensione nominale	300 V
Sezione nominale	16 mm²

Dimensioni

Disegno quotato	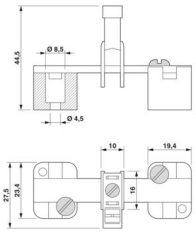
Larghezza	9,8 mm
Altezza	23,4 mm
Profondità	32 mm
Lunghezza	23,4 mm

Indicazioni materiale

Colore	verde-giallo
Classe di combustibilità a norma UL 94	V2
Materiale isolante	PA
Inserto materiale isolante statico a freddo	-40 °C
Indice di temperatura materiale isolante (DIN EN 60216-1 (VDE 0304-21))	125 °C
Indice di temperatura relativo materiale isolante (Elec., UL 746 B)	125 °C

Condizioni ambientali e della vita elettrica

Condizioni ambientali

Temperatura ambiente (esercizio)	-60 °C ... 110 °C (Intervallo di temperatura di esercizio compreso l'autoriscaldamento, temperatura di esercizio massima a breve termine cfr. RTI Elec.)
Temperatura ambiente (stoccaggio/trasporto)	-25 °C ... 60 °C (per breve durata, non oltre le 24 h, da -60 °C °C a +70 °C)
Temperatura ambiente (montaggio)	-5 °C ... 70 °C
Temperatura ambiente (attivazione)	-5 °C ... 70 °C
Umidità dell'aria consentita (esercizio)	20 % ... 90 %
Umidità dell'aria consentita (stoccaggio/trasporto)	30 % ... 70 %

Montaggio

Tipo di montaggio	Barra collettrice N

Disegni

Disegno quotato

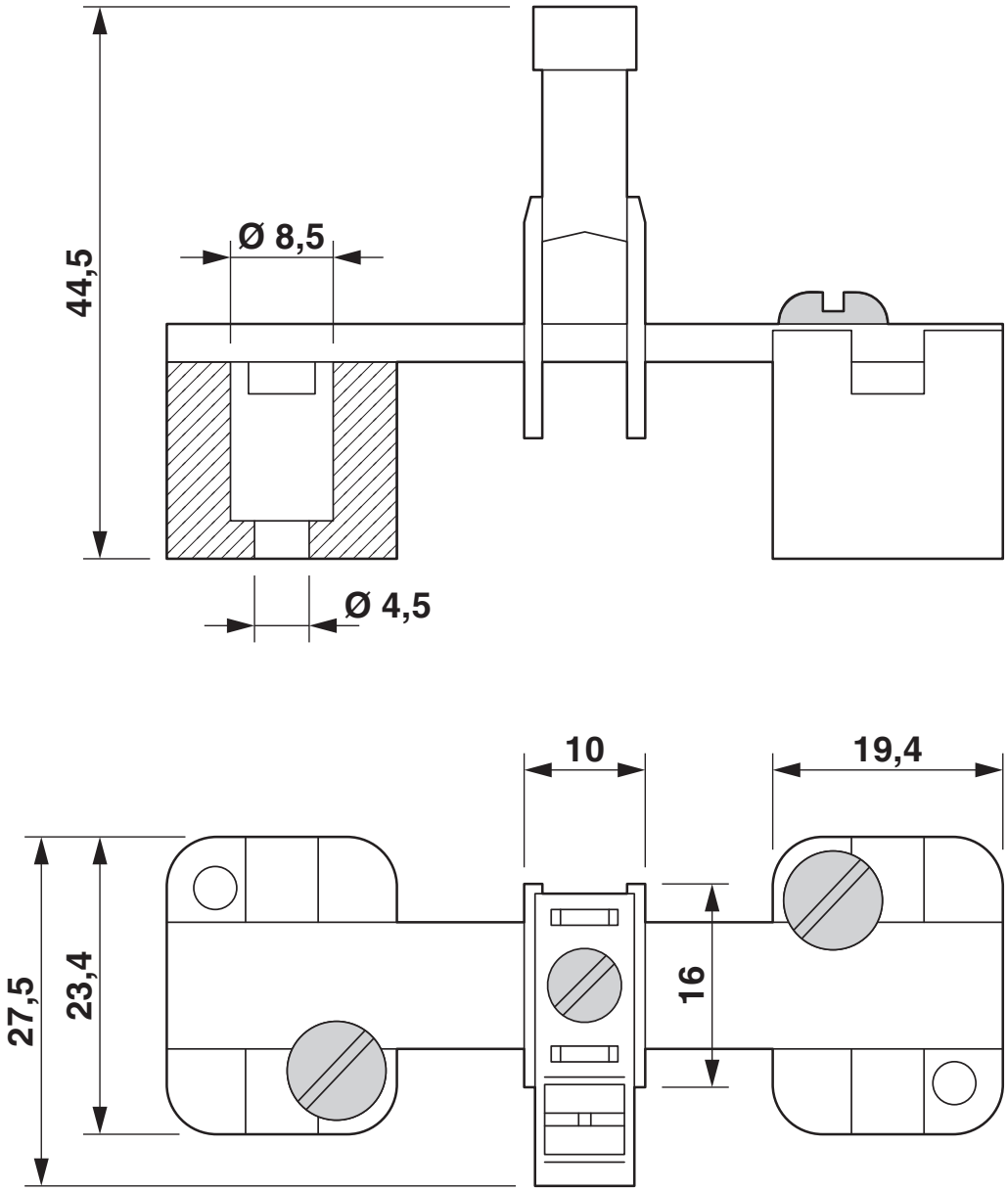

Disegno quotato

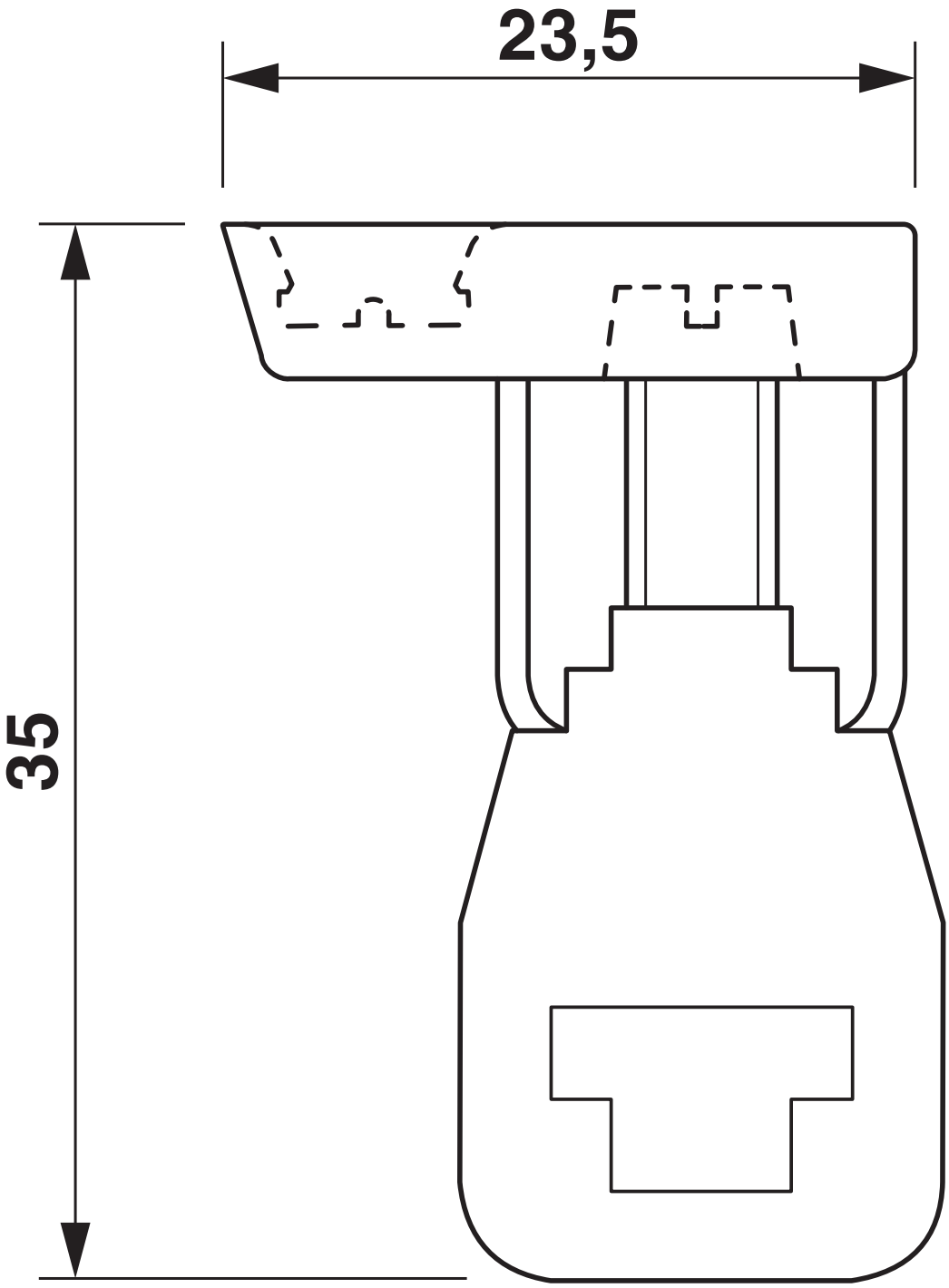

Omologazioni

To download certificates, visit the product detail page: https://www.phoenixcontact.com/it/prodotti/0423027

CSA
ID omologazione: 13631

	Tensione nominale U_N	Corrente nominale I_N	Sezione AWG	Sezione mm^2
keine				
	-	65 A	18 - 6	-

UL Recognized
ID omologazione: E60425

	Tensione nominale U_N	Corrente nominale I_N	Sezione AWG	Sezione mm^2
B				
	-	-	18 - 6	-
C				
	-	-	18 - 6	-
F				
	-	-	18 - 6	-

EAC
ID omologazione: KZ7500651131219505

Classifiche

ECLASS

ECLASS-13.0	27250116
ECLASS-15.0	27250116

ETIM

ETIM 9.0	EC000001

UNSPSC

UNSPSC 21.0	31162900

Environmental product compliance

EU RoHS

Soddisfa i requisiti della direttiva RoHS	Sì, Nessuna deroga

China RoHS

Environment friendly use period (EFUP)	EFUP-E
	Nessuna sostanza pericolosa al di sopra dei valori limite

EU REACH SVHC

Avviso di sostanza candidata REACH (n. CAS)	Nessuna sostanza con una percentuale di massa maggiore dello 0,1%

Phoenix Contact 2025 © - Tutti i diritti riservati
https://www.phoenixcontact.com

PHOENIX CONTACT S.p.a.
Via Bellini, 39/41
20095 Cusano Milanino (MI)
+39 02 660591
info_it@phoenixcontact.com