# SK 20-D - Borne para conexión de pantalla

3026887

https://www.phoenixcontact.com/es/productos/3026887

Tenga en cuenta que los datos mostrados en este documento PDF se generaron a partir de nuestro catálogo online. Por favor, encontrará todos los datos en la documentación del usuario. Prevalecen nuestras condiciones generales de uso para descargas.

Borne para conexión de pantalla, para apoyo de pantalla directo sobre placas de montaje conductivas, grosor de chapa 1 ... 2 mm

## Sus ventajas

- Fácil manejo
- Pieza de presión con resorte, de gran superficie
- Son aptos para el montaje directo y montaje sobre barras colectoras
- Tornillo moleteado
- No se pueden certificar las conexiones de apantallado como componentes según los requisitos de la directiva y de las normas de equipamientos eléctricos en zonas Ex. Por lo tanto, se permite el uso de bornas de pantalla en estas zonas Ex incluso sin la correspondiente homologación o el marcado.

## Datos comerciales

| | |
|---|---|
| Código de artículo | 3026887 |
| Unidad de embalaje | 10 Unidades |
| Cantidad mínima de pedido | 10 Unidades |
| Clave de venta | BE7511 |
| Clave de producto | BE7511 |
| GTIN | 4017918820275 |
| Peso por unidad (incluido el embalaje) | 26,3 g |
| Peso por unidad (sin incluir el embalaje) | 24,4 g |
| Número de tarifa arancelaria | 85369010 |
| País de origen | DE |

## Datos técnicos

### Propiedades del artículo

| | |
|---|---|
| Tipo de producto | Borne para pantalla |
| Paso | 24 mm |
| Número de conexiones | 1 |
| Número de filas | 1 |

### Propiedades eléctricas

| | |
|---|---|
| Potencia disipada máxima con condición nominal | 0,77 W |

### Datos de conexión

| | |
|---|---|
| Tipo de conexión | Conexión por tornillo |
| Rosca de tornillo | M4 |
| Par de apriete | ... 0,8 Nm |

### Dimensiones

| | |
|---|---|
| Esquema de dimensiones | 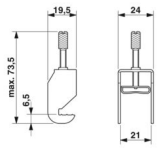 |
| Anchura | 24 mm |
| Altura | 19,5 mm |
| Profundidad | 73,5 mm |
| Paso | 24 mm |

### Datos del material

| | |
|---|---|
| Color | plateado |
| Material | Acero |

### Cable/línea

| | |
|---|---|
| Diámetro exterior del cable | 3 mm ... 20 mm |

### Propiedades mecánicas

Datos mecánicos

| | |
|---|---|
| Pared lateral abierta | No |

### Montaje

| | |
|---|---|
| Tipo de montaje | atornillado directo |

## Dibujos

Esquema de dimensiones

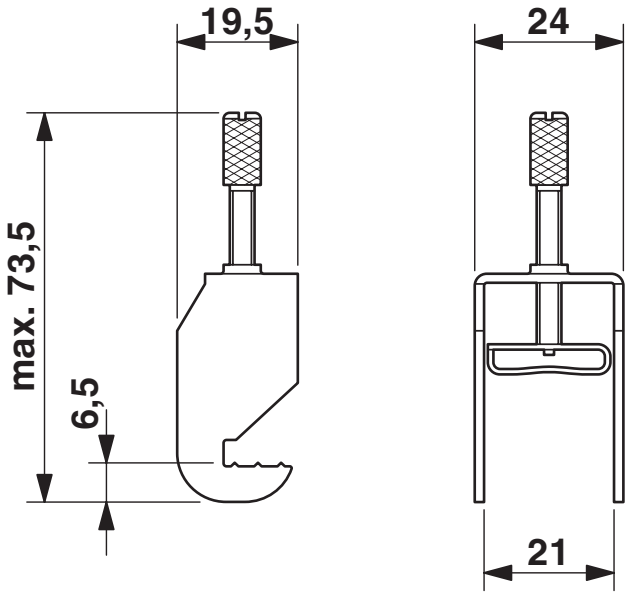


Esquema de dimensiones

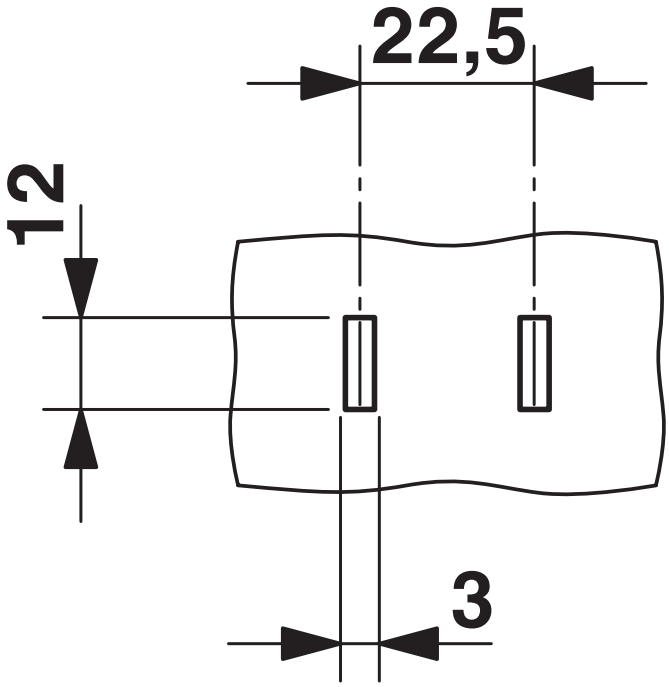


Patrón para punzonado

Esquema de dimensiones

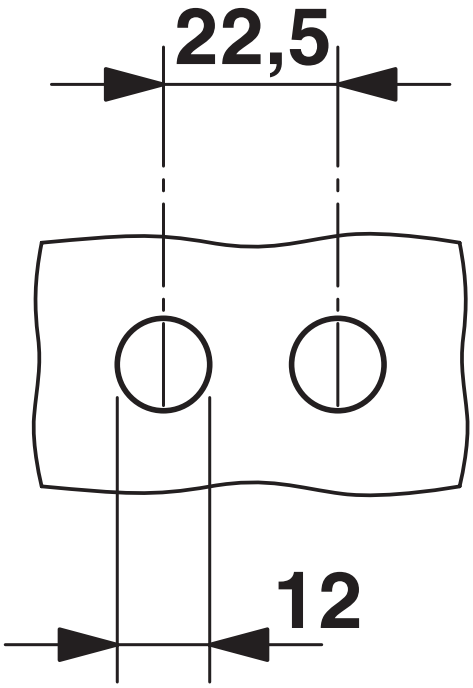


Esquema de taladros

## Clasificaciones

### ECLASS

| | |
|---|---|
| ECLASS-13.0 | 27250309 |
| ECLASS-15.0 | 27250309 |

### ETIM

| | |
|---|---|
| ETIM 9.0 | EC002020 |

### UNSPSC

| | |
|---|---|
| UNSPSC 21.0 | 39121400 |

## Environmental product compliance

EU RoHS

| | |
|---|---|
| Cumple los requisitos de la Directiva RoHS | Sí, Ninguna excepción |

China RoHS

| | |
|---|---|
| Environment friendly use period (EFUP) | EFUP-E |
| | Ninguna sustancia peligrosa por encima de los valores límite |

EU REACH SVHC

| | |
|---|---|
| Indicación acerca de la sustancia candidata según REACH (n. º CAS) | Ninguna sustancia con una fracción de masa superior a 0,1 % |


Phoenix Contact 2025 © - Todos los derechos reservados
https://www.phoenixcontact.com



PHOENIX CONTACT, S.A.U.
Parque Tecnológico de Asturias p. 16-17
E-33428 LLANERA (Asturias)
+34 985 791 636
info@phoenixcontact.es