PLC-OSC- 60DC/230AC/ 1 - Módulo de relé de estado sólido

2967866

https://www.phoenixcontact.com/es/productos/2967866

Tenga en cuenta que los datos mostrados en este documento PDF se generaron a partir de nuestro catálogo online. Por favor, encontrará todos los datos en la documentación del usuario. Prevalecen nuestras condiciones generales de uso para descargas.

PLC-INTERFACE, compuesto de borne de base PLC-BSC.../21 con conexión por tornillo y relé de estado sólido en miniatura enchufable, para el montaje en carril NS 35/7,5, 1 contacto de cierre, entrada: 60 V DC, salida: 24-253 V AC/ 0,75 A

Sus ventajas

- Construcción estrecha
- Conexión eficiente al cableado de sistema mediante adaptador V8
- Relés de estado sólido estancos RT-III
- Circuito de entrada integrado
- Alta potencia de conmutación
- Puentes enchufables funcionales
- Interruptor a tensión nula en la salida de AC

Datos comerciales

Código de artículo	2967866
Unidad de embalaje	10 Unidades
Cantidad mínima de pedido	1 Unidades
Clave de venta	DK6214
Clave de producto	DK6214
GTIN	4017918190552
Peso por unidad (incluido el embalaje)	34,12 g
Peso por unidad (sin incluir el embalaje)	32,28 g
Número de tarifa arancelaria	85364190
País de origen	DE

PLC-OSC- 60DC/230AC/ 1 - Módulo de relé de estado sólido

2967866

https://www.phoenixcontact.com/es/productos/2967866

Datos técnicos

Propiedades del artículo

Tipo de producto	Módulo de relés de estado sólido
Familia de productos	PLC-INTERFACE
Aplicación	Universal
Modo operativo	Tiempo de trabajo 100 %

Propiedades de aislamiento: Normas / especificaciones

Aislamiento	Aislamiento básico
Categoría de sobretensión	III
Grado de polución	2

Estado de mantenimiento de datos

Fecha del último mantenimiento de los datos	23.09.2025

Propiedades eléctricas

Potencia disipada máxima con condición nominal	0,36 W
Tensión de prueba (Entrada/salida)	2,5 kV (50 Hz, 1 min., entrada/salida)

Datos de entrada

Tensión nominal de entrada U_N	60 V DC
Margen de tensión de entrada referido a U_N	0,8 ... 1,2
Rango de tensión de entrada	48 V DC ... 72 V DC
Umbral de conmutación Señal "0" referido a U_N	≤ 0,3
Umbral de conmutación Señal "1" referido a U_N	≥ 0,8
Corriente de entrada típica a U_N	6 mA
Tiempo de conexión típico	10 ms (Con U_N)
Tiempo de desconexión típico	10 ms (Con U_N)
Indicación de la tensión de servicio	LED amarillo
Circuito de protección	Prot. contra inversión de polaridad; Diodo contra inv. de polaridad
	Diodo de libre circulación; Diodo de libre circulación
Frecuencia de transmisión	10 Hz

Datos de salida

Tipo de conmutación del contacto	1 contacto abierto
Tipo de salida digital	electrónico
Gama de tensión de salida	24 V AC ... 253 V AC
Corriente continua límite	750 mA (ver curva derating)
Corriente de conexión máxima	30 A (10 ms)
Corriente de carga mínima	10 mA
Corriente de fuga	< 1 mA (en estado desconectado)
Angulo de fase cos phi mín.	0,5
Integral de carga límite	4,5 A^2s

Caída de tensión con corriente constante límite máxima	< 1 V
Circuito de salida	2 conductores sin masa
Circuito de protección	Módulo RCV

Datos de conexión

Tipo de conexión	Conexión por tornillo
Longitud de pelado	8 mm
Rosca de tornillo	M3
Sección de conductor rígido	0,14 mm² ... 2,5 mm²
Sección de conductor flexible	0,14 mm² ... 2,5 mm²
	0,2 mm² ... 2,5 mm² (Puntera individual)
	2x 0,5 mm² ... 1,5 mm² (Puntera TWIN)
Sección de conductor AWG	26 ... 14
Par de apriete	0,6 Nm ... 0,8 Nm

Dimensiones

Anchura	6,2 mm
Altura	80 mm
Profundidad	94 mm

Datos del material

Color	gris (RAL 7042)
Clase de inflamabilidad según UL 94 (Carcasa)	V0 (Carcasa)

Condiciones medioambientales y de vida útil

Condiciones ambientales

Temperatura ambiente (servicio)	-25 °C ... 60 °C
Temperatura ambiente (almacenamiento / transporte)	-25 °C ... 70 °C

Homologaciones

CE

Certificado	Conformidad CE

UKCA

Certificado	De conformidad con UKCA

Homologación para la construcción naval

Certificado	TAE0000196

Prueba de gases nocivos

Marcado	ISA-S71.04. G3 Harsh Group
	EN 60068-2-60

Datos para construcción naval

Temperature	D

Humidity	A
Vibración	B/C
EMC	B
Enclosure	Required protection according to the Rules shall be provided upon installation on board

Datos CEM

Compatibilidad electromagnética	Conformidad con la directiva CEM
Directiva de baja tensión	De conformidad con la directiva NS

Normas y especificaciones

Normas / especificaciones

Normas/especificaciones	IEC 60664
	EN 50178

Montaje

Tipo de montaje	Montaje sobre carril DIN
Indicaciones de montaje	Alineables sin separación
Posición de montaje	discrecional

Dibujos

Diagrama

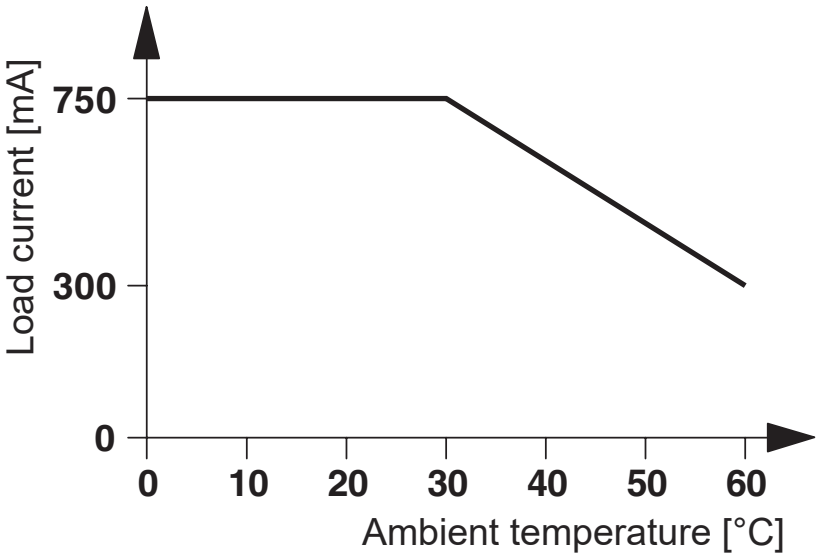

Diagrama eléctrico

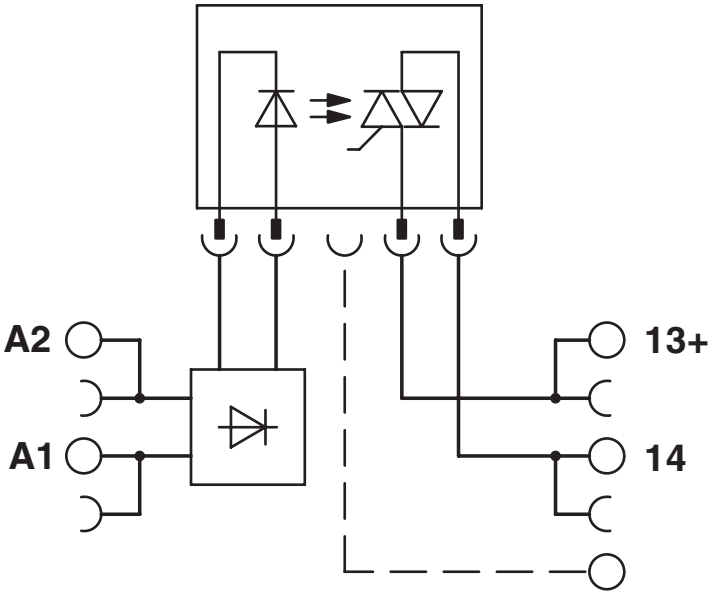

Clasificaciones

ETIM

ETIM 8.0	EC001504

UNSPSC

UNSPSC 21.0	39122300

Environmental product compliance

EU RoHS

Cumple los requisitos de la Directiva RoHS	Sí
excepciones, si fueran conocida	7(a), 7(c)-I

China RoHS

Environment friendly use period (EFUP)	EFUP-50
	Encontrará una tabla de declaración RoHS de China relativa al artículo en la zona de descargas del artículo correspondiente, en el apartado "Declaración del fabricante". No se emite ninguna tabla de declaración RoHS de China ni se requiere en ninguno de los artículos con EFUP-E.

EU REACH SVHC

Indicación acerca de la sustancia candidata según REACH (n.º CAS)	Hexahydromethylphthalic anhydride(n.º CAS: No aplicable)
	Lead(n.º CAS: 7439-92-1)

Phoenix Contact 2025 © - Todos los derechos reservados
https://www.phoenixcontact.com

PHOENIX CONTACT, S.A.U.
Parque Tecnológico de Asturias p. 16-17
E-33428 LLANERA (Asturias)
+34 985 791 636
info@phoenixcontact.es