UM 45-FLK14/LA/ZFKDS/PLC - Módulo pasivo

2965334

https://www.phoenixcontact.com/es/productos/2965334

Tenga en cuenta que los datos mostrados en este documento PDF se generaron a partir de nuestro catálogo online. Por favor, encontrará todos los datos en la documentación del usuario. Prevalecen nuestras condiciones generales de uso para descargas.

VARIOFACE-COMPACT-LINE, módulo de interconexión para 8 canales, con indicación luminosa, para el montaje sobre el carril NS 35/7,5, conexión por resorte

Sus ventajas

- Rotulación por bytes
- Utilizable para tarjetas de E/S digitales

Datos comerciales

Código de artículo	2965334
Unidad de embalaje	1 Unidades
Cantidad mínima de pedido	1 Unidades
Clave de venta	DK21A1
Clave de producto	DK21A1
GTIN	4017918126339
Peso por unidad (incluido el embalaje)	84,1 g
Peso por unidad (sin incluir el embalaje)	45,55 g
Número de tarifa arancelaria	85369010
País de origen	DE

Datos técnicos

Propiedades del artículo

Tipo de producto	Módulo de transmisión
Número de polos	14
Número de canales	8

Propiedades de aislamiento

Aislamiento	Aislamiento funcional
Categoría de sobretensión	II
Grado de polución	2

Propiedades eléctricas

Tensión nominal U_N	30 V DC
Capacidad máx. de corriente por derivación	1 A
Corriente suma Alimentación de tensión máxima	3 A
Tensión de aislamiento de dimensionamiento	63 V
Tensión transitoria de dimensionamiento	0,6 kV

Sistema de control compatible ABB S800 I/O

Tarjeta de E/S adecuada	DI810
	DI818
	DI830
	DI840
	DO810
	DO840

Sistema de control compatible ALLEN-BRADLEY ControlLogix

Tarjeta de E/S adecuada	1756-IB32
	1756-OB32
	1756-IB16
	1756-OB16E

Sistema de control compatible ALLEN-BRADLEY PLC 5

Tarjeta de E/S adecuada	1771 IBN
	1771 OBN

Sistema de control compatible ALLEN-BRADLEY SLC 500

Tarjeta de E/S adecuada	1746 OB16
	1746 IB16
	1746 ITB16
	1746 IN16
	1746 OB 32
	1746 IB 32

Sistema de control compatible GE-FANUC 90-30

Tarjeta de E/S adecuada	IC693 MDL241
	IC693 MDL634
	IC693 MDL645
	IC693 MDL646
	IC693 MDL732
	IC693 MDL740
	IC693 MDL742

Sistema de control compatible GE-FANUC RX3i

Tarjeta de E/S adecuada	IC694MDL754
	IC694MDL660

Sistema de control compatible HONEYWELL Experion PKS C200

Tarjeta de E/S adecuada	TC-IDD 321
	TC-ODD 321

Sistema de control compatible MITSUBISHI MELSEC L

Tarjeta de E/S adecuada	LX41C4
	LX42C4
	LY41NT1P
	LY42NT1P
	LY41PT1P
	LY42PT1P

Sistema de control compatible MITSUBISHI MELSEC Q

Tarjeta de E/S adecuada	QX81
	QY81P
	QX41
	QX41-S1
	QX42
	QX42-S1
	QY41P
	QY42P
	QH42P
	QX82
	QX82-S1
	QY82P

Sistema de control compatible SCHNEIDER ELECTRIC Modicon TSX QUANTUM

Tarjeta de E/S adecuada	DDI 353
	DDI 853
	DDO 353

Sistema de control compatible SIEMENS S7-300 / ET 200 M

Tarjeta de E/S adecuada	CPU 313C-2DP
	CPU 314C-2DP
	CPU 314C-2PtP

	6ES7321-1BH02-0AA0
	6ES7321-1BL00-0AA0
	6ES7322-1BH01-0AA0
	6ES7322-1BL00-0AA0
	6ES7323-1BH01-0AA0
	6ES7323-1BL00-0AA0
	6ES7321-1BH10-0AA0
	6ES7322-1BH10-0AA0
	CPU 313C
	CPU 313C-2PtP

Sistema de control compatible SIEMENS S7-400

Tarjeta de E/S adecuada	6ES7421-1BL01-0AA0
	6ES7422-1BL00-0AA0
	6ES7422-7BL00-0AB0

Datos de conexión

Nivel de campo

Tipo de conexión	Conexión por resorte
Longitud de pelado	8 mm
Sección de conductor rígido	0,2 mm² ... 2,5 mm²
Sección de conductor flexible	0,2 mm² ... 1,5 mm²
Sección de conductor AWG	24 ... 14

Nivel de control

Tipo de conexión	Espadín IDC/FLK
Número de conexiones	1
Número de polos	14
Paso	2,54 mm

Señalización

Indicación de estado	LED
Indicación de estado disponible	sí

Dimensiones

Dimensiones del artículo

Anchura	59 mm
Altura	45 mm
Profundidad	50 mm

Datos del material

Color	verde (RAL 6021)
Tipo de material aislante Carcasa	PVC

Condiciones medioambientales y de vida útil

Condiciones ambientales

Índice de protección	IP00
Temperatura ambiente (servicio)	-20 °C ... 50 °C
Temperatura ambiente (almacenamiento / transporte)	-20 °C ... 70 °C

Normas y especificaciones

Normas/especificaciones	IEC 60664
	DIN EN 50178

Montaje

Tipo de montaje	Montaje sobre carril DIN
Posición de montaje	discrecional

Notas

Observación referente al funcionamiento	Para el uso previsto deben respetarse las especificaciones de la guía de instalación (véanse las descargas). Para aplicaciones o uso con productos de otros fabricantes, deben respetarse además las especificaciones, indicaciones de seguridad y advertencias del fabricante correspondiente.

Dibujos

Diagrama eléctrico

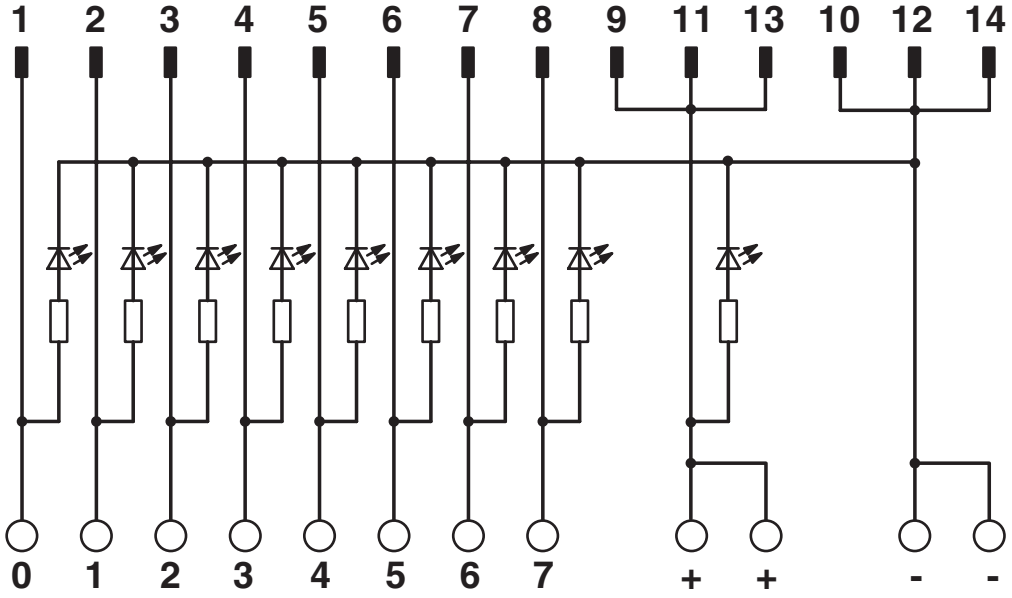

Esquema de conexiones UM 45-FLK14/LA/ZFKDS/PLC

Clasificaciones

UNSPSC

UNSPSC 21.0	39121432

Environmental product compliance

EU RoHS

Cumple los requisitos de la Directiva RoHS	Sí
excepciones, si fueran conocida	7(c)-I

China RoHS

Environment friendly use period (EFUP)	EFUP-50
	Encontrará una tabla de declaración RoHS de China relativa al artículo en la zona de descargas del artículo correspondiente, en el apartado "Declaración del fabricante". No se emite ninguna tabla de declaración RoHS de China ni se requiere en ninguno de los artículos con EFUP-E.

EU REACH SVHC

Indicación acerca de la sustancia candidata según REACH (n.º CAS)	Hexahydromethylphthalic anhydride(n.º CAS: No aplicable)

Phoenix Contact 2025 © - Todos los derechos reservados
https://www.phoenixcontact.com

PHOENIX CONTACT, S.A.U.
Parque Tecnológico de Asturias p. 16-17
E-33428 LLANERA (Asturias)
+34 985 791 636
info@phoenixcontact.es