DEK-OE- 24DC/ 24DC/100KHZ - Terminal de relé de estado sólido

2964283

https://www.phoenixcontact.com/es/productos/2964283

Tenga en cuenta que los datos mostrados en este documento PDF se generaron a partir de nuestro catálogo online. Por favor, encontrará todos los datos en la documentación del usuario. Prevalecen nuestras condiciones generales de uso para descargas.

Relé de estado sólido de introducción, frecuencia de transferencia 100 kHz, con indicador luminoso y circuito de protección en circuito de entrada y salida, entrada: 24 V DC, salida: 4 - 30 V DC/50 mA

Sus ventajas

- Dotado de condensador en lado de entrada para suprimir perturbaciones
- Frec. límite hasta 100 kHz
- Entre otros, entradas señales a tarjetas cont. PLC

Datos comerciales

Código de artículo	2964283
Unidad de embalaje	10 Unidades
Cantidad mínima de pedido	1 Unidades
Clave de venta	DK61A1
Clave de producto	DK61A1
GTIN	4017918107413
Peso por unidad (incluido el embalaje)	21,6 g
Peso por unidad (sin incluir el embalaje)	18,172 g
Número de tarifa arancelaria	85364190
País de origen	CN

Datos técnicos

Notas

Nota sobre la aplicación	Empleo de puentes EB 80-DIK... en los bornes DEK: como consecuencia de la posible expansión (baja) de la caja DEK a causa de la humedad del aire ambiental y una tolerancia inadecuada entre un número mayor de bornes DEK y los puentes EB 80-DIK... se recomienda, al emplear los puentes EB 80-DIK..., separarlos tras aprox. entre 10 y 12 bornes DEK y colocar en su lugar un puente de acero al borne DEK siguiente.

Propiedades del artículo

Tipo de producto	Módulo de relés de estado sólido
Familia de productos	DEK
Aplicación	Optoacoplador de entrada de 100 kHz
Modo operativo	Tiempo de trabajo 100 %

Propiedades de aislamiento

Aislamiento	Aislamiento básico
Categoría de sobretensión	II
Grado de polución	2

Estado de mantenimiento de datos

Fecha del último mantenimiento de los datos	14.08.2025

Propiedades eléctricas

Potencia disipada máxima con condición nominal	3 mW
Tensión de prueba (Entrada/salida)	2,5 kV AC (Entrada/salida)

Datos de entrada

Tensión nominal de entrada U_N	24 V DC
Margen de tensión de entrada referido a U_N	0,8 ... 1,2
Rango de tensión de entrada	19,2 V DC ... 28,8 V DC
Umbral de conmutación Señal "0" referido a U_N	≤ 0,4
Umbral de conmutación Señal "1" referido a U_N	≥ 0,8
Corriente de entrada típica a U_N	6 mA
Tiempo de conexión típico	1,5 µs
Tiempo de desconexión típico	2 µs
Indicación de la tensión de servicio	LED amarillo
Circuito de protección	Prot. contra inversión de polaridad; Diodo contra inv. de polaridad
	Prot. contra sobretensiones
Frecuencia de transmisión	100 kHz

Datos de salida

Tipo de conmutación del contacto	1 contacto abierto
Tipo de salida digital	electrónico
Gama de tensión de salida	4 V DC ... 30 V DC
Corriente continua límite	50 mA
Corriente de reposo	4,3 mA
Caída de tensión con corriente constante límite máxima	≤ 0,5 V DC
Circuito de salida	3 conductores, con masa
Circuito de protección	Prot. contra sobretensiones; Diodo supresor

Datos de conexión

Tipo de conexión	Conexión por tornillo
Longitud de pelado	8 mm
Rosca de tornillo	M3
Sección de conductor rígido	0,2 mm² ... 2,5 mm²
Sección de conductor flexible	0,2 mm² ... 2,5 mm²
Sección de conductor AWG	24 ... 14
Par de apriete	0,4 Nm ... 0,5 Nm

Dimensiones

Anchura	6,2 mm
Altura	80 mm
Profundidad	56 mm

Datos del material

Color	verde (RAL 6021)

Condiciones medioambientales y de vida útil

Condiciones ambientales

Temperatura ambiente (servicio)	-20 °C ... 60 °C
Temperatura ambiente (almacenamiento / transporte)	-20 °C ... 70 °C

Normas y especificaciones

Normas/especificaciones	IEC 60947-5-1

Montaje

Tipo de montaje	Montaje sobre carril DIN
Indicaciones de montaje	Alineables sin separación
Posición de montaje	discrecional

Dibujos

Diagrama eléctrico

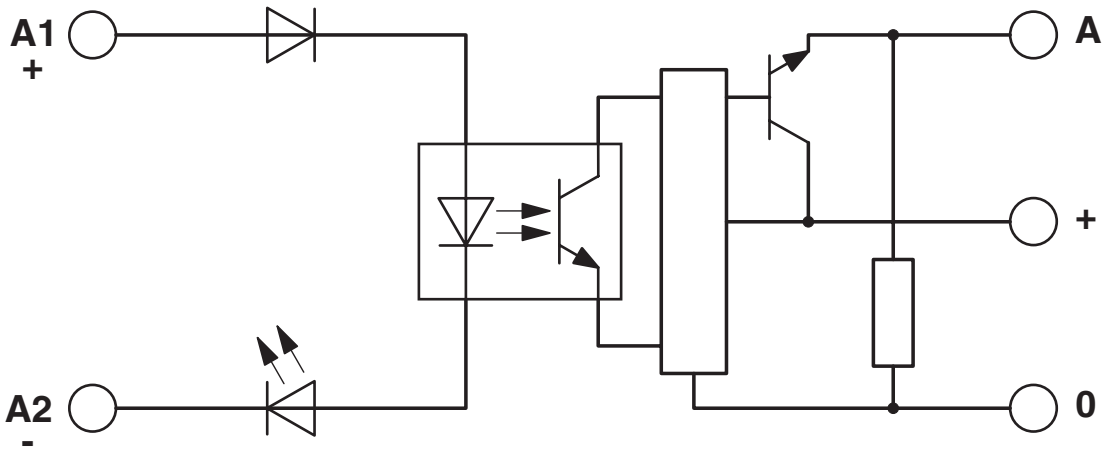

Clasificaciones

ECLASS

ECLASS-13.0	27371604
ECLASS-15.0	27371604

ETIM

ETIM 9.0	EC001504

UNSPSC

UNSPSC 21.0	39122300

Environmental product compliance

EU RoHS

Cumple los requisitos de la Directiva RoHS	Sí
excepciones, si fueran conocida	7(a), 7(c)-I

China RoHS

Environment friendly use period (EFUP)	EFUP-50
	Encontrará una tabla de declaración RoHS de China relativa al artículo en la zona de descargas del artículo correspondiente, en el apartado "Declaración del fabricante". No se emite ninguna tabla de declaración RoHS de China ni se requiere en ninguno de los artículos con EFUP-E.

EU REACH SVHC

Indicación acerca de la sustancia candidata según REACH (n.º CAS)	Hexahydromethylphthalic anhydride(n.º CAS: No aplicable)
	Lead(n.º CAS: 7439-92-1)
SCIP	60be34a8-84a3-4e7f-9c73-345aef5db9d4

Phoenix Contact 2025 © - Todos los derechos reservados
https://www.phoenixcontact.com

PHOENIX CONTACT, S.A.U.
Parque Tecnológico de Asturias p. 16-17
E-33428 LLANERA (Asturias)
+34 985 791 636
info@phoenixcontact.es