REL-MR- 24DC/1IC - Relé individual

2961341

https://www.phoenixcontact.com/es/productos/2961341

Tenga en cuenta que los datos mostrados en este documento PDF se generaron a partir de nuestro catálogo online. Por favor, encontrará todos los datos en la documentación del usuario. Prevalecen nuestras condiciones generales de uso para descargas.

Relé de potencia en miniatura enchufable, con contacto de potencia para corrientes de entrada elevadas hasta 130 A Peak, 1 contacto normalmente abierto, tensión de entrada 24 V DC

Sus ventajas

- Separación segura entre el lado de bobina y de contactos
- Índice de protección elevado, en función del tipo hasta RT III (resistente al lavado)
- Contactos potencia hasta 16 A

Datos comerciales

Código de artículo	2961341
Unidad de embalaje	10 Unidades
Cantidad mínima de pedido	10 Unidades
Clave de venta	DK6931
Clave de producto	DK6931
GTIN	4017918187569
Peso por unidad (incluido el embalaje)	16,1 g
Peso por unidad (sin incluir el embalaje)	12,815 g
Número de tarifa arancelaria	85364190
País de origen	AT

Datos técnicos

Propiedades del artículo

Tipo de producto	Relé individual
Modo operativo	Tiempo de trabajo 100 %
Vida útil mecánica	3x 10^7 periodicidades de cambio de estado

Propiedades de aislamiento

Aislamiento	Separación segura, aislamiento reforzado
Categoría de sobretensión	III
Grado de polución	3

Estado de mantenimiento de datos

Fecha del último mantenimiento de los datos	19.03.2025

Propiedades eléctricas

Potencia disipada máxima con condición nominal	0,41 W
Tensión de prueba (Devanado/contacto)	5 kV AC (50 Hz, 1 min., devanado/contacto)
Tensión de aislamiento de dimensionamiento	250 V AC
Tensión transitoria de dimensionamiento	6 kV

Datos de entrada

Lado de excitación

Tensión nominal de entrada U_N	24 V DC
Rango de tensión de entrada	19,2 V DC ... 54 V DC
Margen de tensión de entrada referido a U_N	ver el diagrama
Comportamiento de conmutación del accionamiento	monoestable
Accionamiento (polaridad)	bipolar
Corriente de entrada típica a U_N	17 mA
Tiempo de reacción típico	8 ms
Tiempo típico de apertura	3 ms
Resistencia de bobina	1440 Ω ±10 % (20 °C)

Datos de salida

Conmutar

Tipo de conmutación del contacto	1 contacto abierto
Tipo de contacto de conmutación	Contacto simple
Material del contacto	AgSnO
Tensión de conmutación máxima	250 V AC/DC
Tensión mínima de activación	12 V (100 mA)
Corriente continua límite	16 A
Corriente de conexión máxima	80 A (20 ms)
	130 A (pico, con carga capacitiva, 230 V AC, 24 µF)

Corriente de conmutación mínima	100 mA (con 12 V DC)
Potencia de ruptura (carga óhmica) máxima	384 W (con 24 V DC)
	58 W (con 48 V DC)
	48 W (con 60 V DC)
	50 W (con 110 V DC)
	80 W (con 220 V DC)
	4000 VA (con 250 V AC)
Potencia de ruptura mínima	1200 mW
Capacidad de ruptura	2 A (Con 24 V, DC13)
	0,2 A (Con 110 V, DC13)
	0,2 A (Con 250 V, DC13)
	6 A (Con 24 V, AC15)
	6 A (con 120 V, AC15)
	6 A (con 250 V, AC15)
Carga de motor según UL 508	1/2 HP, 120 V AC (contacto normalmente abierto)
	1 HP, 250 V AC (contacto normalmente abierto)

Datos de conexión

Tipo de conexión	Conexión enchufable / conexión por soldadura

Dimensiones

Esquema de dimensiones	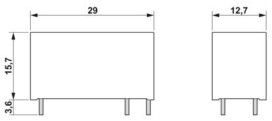
Anchura	12,7 mm
Altura	29 mm
Profundidad	15,7 mm

Datos del material

Color	blanco (RAL 9010)

Condiciones medioambientales y de vida útil

Condiciones ambientales

Índice de protección	RT II
Temperatura ambiente (servicio)	-40 °C ... 85 °C
Temperatura ambiente (almacenamiento / transporte)	-40 °C ... 85 °C
Altitud	≤ 2000 m

Homologaciones

Prueba de gases nocivos

Marcado	ISA-S71.04. G3 Harsh Group
	EN 60068-2-60

Normas y especificaciones

Normas/especificaciones	EN 50178
	EN 61810-1

Montaje

Tipo de montaje	Montaje por encaje
Indicaciones de montaje	Alineable sin separación (>70 °C ≥ 2,5 mm)
Posición de montaje	discrecional

Dibujos

Esquema de dimensiones

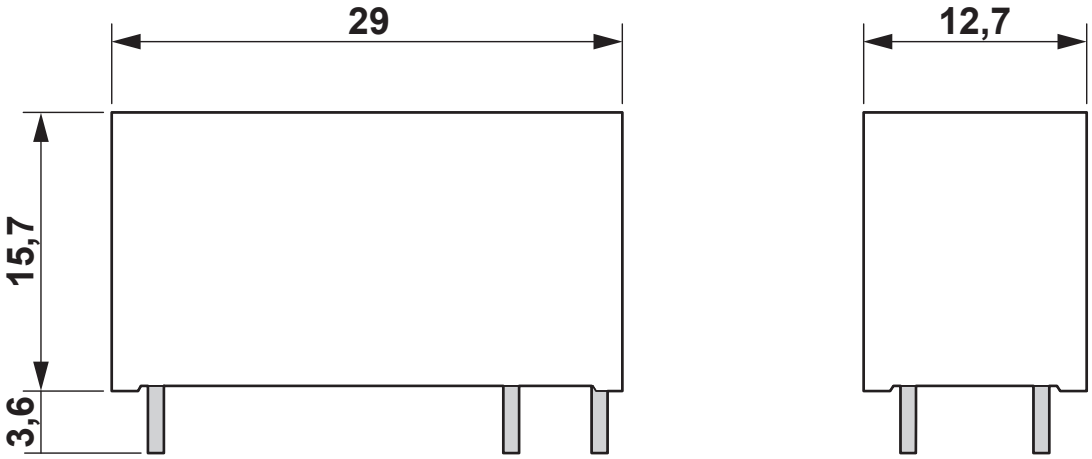

Diagrama

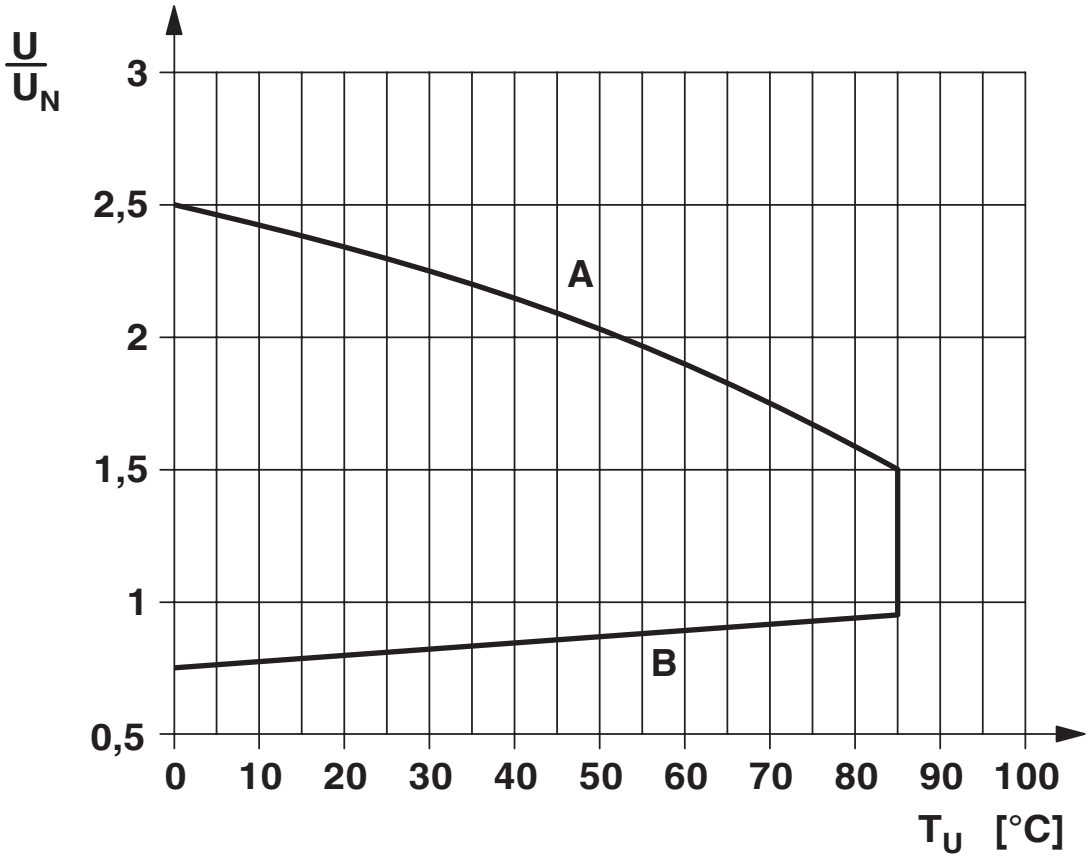

Curva A

tensión constante máx. admisible $U_{máx}$ p. corriente constante límite en lado de contacto (v. datos téc. corresp.).

Curva B

tensión de actuación mínima admisible U_{an} tras preexcitación (ver datos técnicos correspondientes).

Diagrama

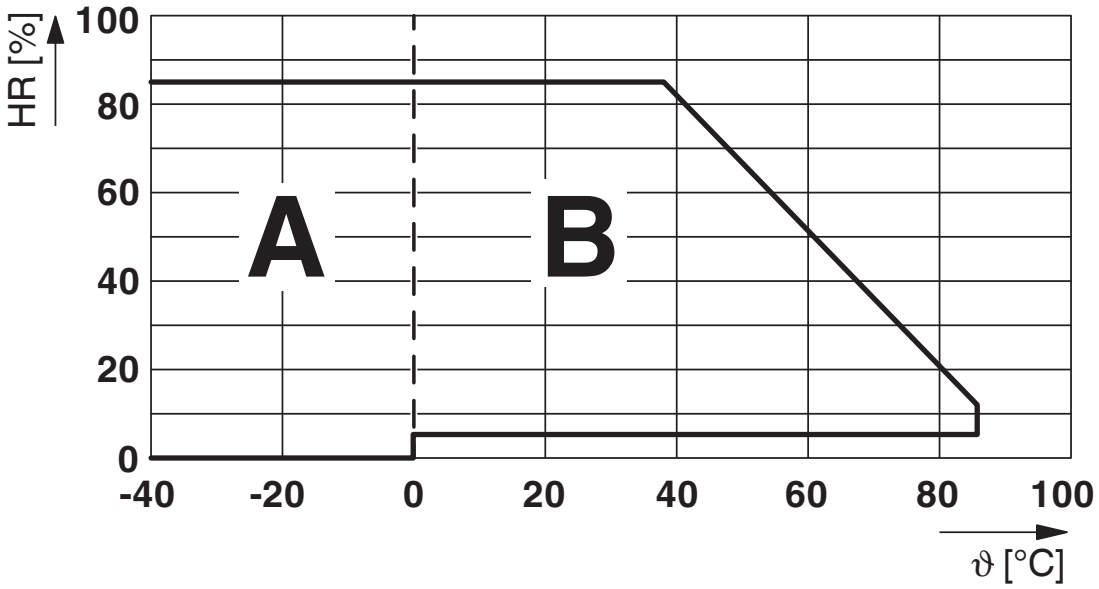

Humedad del aire admisible para el funcionamiento y el almacenamiento.
Se debe tener en cuenta la máxima temperatura ambiente admisible según la hoja de características.

Zona A: se debe evitar la congelación a temperaturas ambiente ≤ 0 °C
Zona B: se debe evitar la condensación a temperaturas ambiente > 0 °C

Durante 30 días completos distribuidos de manera natural a lo largo del año, a una temperatura ambiente de ≤ 25 °C se admite una humedad del aire de 95 %.

Diagrama eléctrico

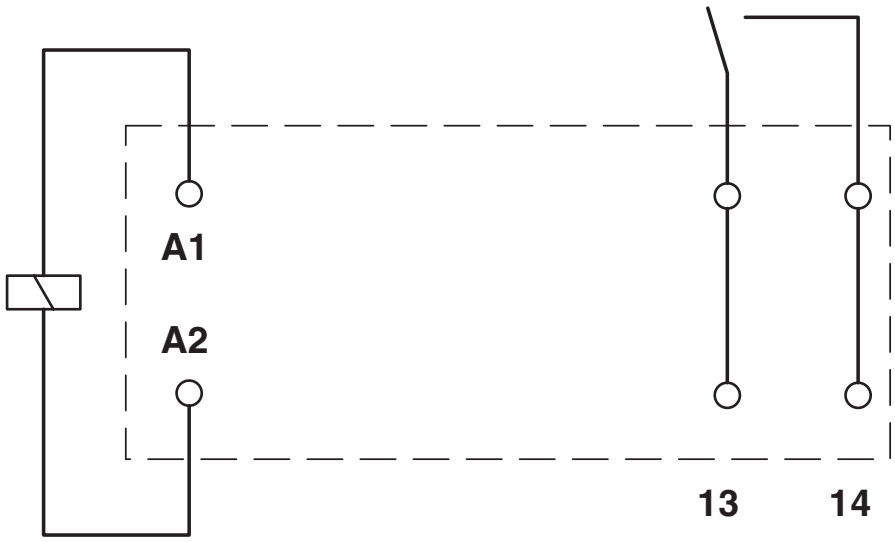

Esquema de taladros/geometría pads soldadura

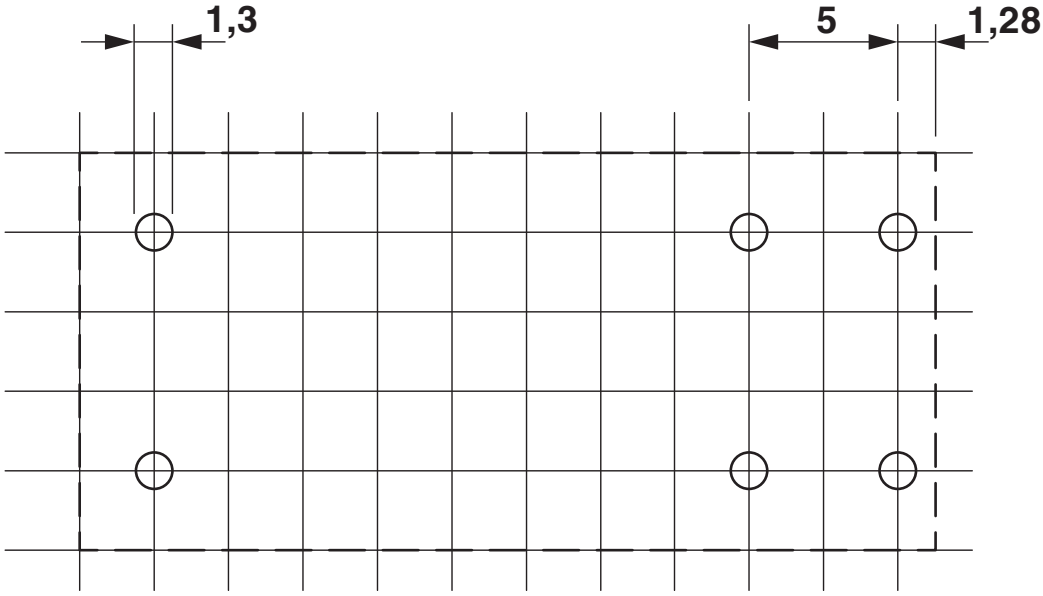

a = División de paso de 2,5 mm

Homologaciones

To download certificates, visit the product detail page: https://www.phoenixcontact.com/es/productos/2961341

cUL Recognized
ID de homologación: FILE E 228652

UL Recognized
ID de homologación: FILE E 228652

EAC
ID de homologación: RU*C-DE.*08.B.00010

VDE Zeichengenehmigung
ID de homologación: 40048281

cULus Recognized
ID de homologación: E172140

Clasificaciones

ECLASS

ECLASS-13.0	27371601
ECLASS-15.0	27371601

ETIM

ETIM 9.0	EC001437

UNSPSC

UNSPSC 21.0	39122300

Environmental product compliance

EU RoHS

Cumple los requisitos de la Directiva RoHS	Sí, Ninguna excepción

China RoHS

Environment friendly use period (EFUP)	EFUP-E
	Ninguna sustancia peligrosa por encima de los valores límite

EU REACH SVHC

Indicación acerca de la sustancia candidata según REACH (n. º CAS)	Ninguna sustancia con una fracción de masa superior a 0,1 %

Phoenix Contact 2025 © - Todos los derechos reservados
https://www.phoenixcontact.com

PHOENIX CONTACT, S.A.U.
Parque Tecnológico de Asturias p. 16-17
E-33428 LLANERA (Asturias)
+34 985 791 636
info@phoenixcontact.es