DEK-OE-230AC/ 48DC/100 - Terminal de relé de estado sólido

2940210

https://www.phoenixcontact.com/es/productos/2940210

Tenga en cuenta que los datos mostrados en este documento PDF se generaron a partir de nuestro catálogo online. Por favor, encontrará todos los datos en la documentación del usuario. Prevalecen nuestras condiciones generales de uso para descargas.

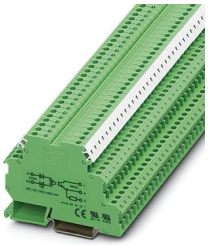

Terminal de relé de estado sólido de introducción, entrada: 230 V AC, salida: 3 - 48 V DC/ 100 mA, ancho de borne 6,2 mm

Sus ventajas

- Disponible como variante de actuador
- Puente de inserción EB-DIK
- Rotulación y montaje con comodidad de borne para carril
- Conmutación sin desgaste hasta 24 V DC/10 A o 240 V AC/800 mA
- Circuito de protección de salida integrado
- Indicación de estado
- Circuito de entrada integrado
- Interruptor a tensión nula en la salida de AC
- Separación galvánica entre la entrada y la salida hasta 2,5 kVef

Datos comerciales

Código de artículo	2940210
Unidad de embalaje	10 Unidades
Cantidad mínima de pedido	1 Unidades
Clave de venta	DK61A1
Clave de producto	DK61A1
GTIN	4017918079918
Peso por unidad (incluido el embalaje)	21,44 g
Peso por unidad (sin incluir el embalaje)	20,9 g
Número de tarifa arancelaria	85364900
País de origen	CN

DEK-OE-230AC/ 48DC/100 - Terminal de relé de estado sólido

2940210

https://www.phoenixcontact.com/es/productos/2940210

Datos técnicos

Notas

Indicación de pedido:	La carcasa está abierta de manera unilateral. La tapa adecuada es D-DEK 1,5 GN (2716949).
Nota sobre la aplicación	Empleo de puentes EB 80-DIK... en los bornes DEK: como consecuencia de la posible expansión (baja) de la caja DEK a causa de la humedad del aire ambiental y una tolerancia inadecuada entre un número mayor de bornes DEK y los puentes EB 80-DIK... se recomienda, al emplear los puentes EB 80-DIK..., separarlos tras aprox. entre 10 y 12 bornes DEK y colocar en su lugar un puente de acero al borne DEK siguiente.

Propiedades del artículo

Tipo de producto	Módulo de relés de estado sólido
Familia de productos	DEK
Aplicación	Función de salida
Modo operativo	Tiempo de trabajo 100 %

Propiedades de aislamiento: Normas / especificaciones

Aislamiento	Aislamiento básico
Categoría de sobretensión	III
Grado de polución	2

Estado de mantenimiento de datos

Fecha del último mantenimiento de los datos	23.07.2025

Propiedades eléctricas

Tensión de prueba (Entrada/salida)	2,5 kV AC (Entrada/salida)

Datos de entrada

Tensión nominal de entrada U_N	230 V AC
Margen de tensión de entrada referido a U_N	0,9 ... 1,1
Rango de tensión de entrada	207 V AC ... 253 V AC
Umbral de conmutación Señal "0" Tensión	≤ 92 V
Umbral de conmutación Señal "0" referido a U_N	≤ 0,4
Umbral de conmutación Señal "1" Tensión	≥ 207 V
Umbral de conmutación Señal "1" referido a U_N	≥ 0,9
Corriente de entrada típica a U_N	2,5 mA
Tiempo de conexión típico	10 ms
Tiempo de desconexión típico	20 ms
Indicación de la tensión de servicio	LED amarillo
Circuito de protección	Prot. contra inversión de polaridad
	Prot. contra sobretensiones
Frecuencia de transmisión	3 Hz

Datos de salida

Tipo de conmutación del contacto	1 contacto abierto
Tipo de salida digital	electrónico
Gama de tensión de salida	3 V DC ... 48 V DC
Corriente continua límite	100 mA
Caída de tensión con corriente constante límite máxima	≤ 0,9 V
Circuito de salida	2 conductores sin masa, 3 conductores con masa
Circuito de protección	Prot. contra inversión de polaridad; Diodo contra inv. de polaridad
	Diodo de libre circulación; Diodo de libre circulación
Resistencia de salida	aprox. 22 kΩ (para servicio de 3 conductores)

Datos de conexión

Tipo de conexión	Conexión por tornillo
Longitud de pelado	8 mm
Rosca de tornillo	M3
Sección de conductor rígido	0,2 mm² ... 2,5 mm²
Sección de conductor flexible	0,2 mm² ... 2,5 mm²
Sección de conductor AWG	24 ... 14
Par de apriete	0,4 Nm ... 0,5 Nm

Dimensiones

Anchura	6,2 mm
Altura	80 mm
Profundidad	56 mm

Datos del material

Color	verde (RAL 6021)

Condiciones medioambientales y de vida útil

Condiciones ambientales

Temperatura ambiente (servicio)	-20 °C ... 60 °C
Temperatura ambiente (almacenamiento / transporte)	-20 °C ... 70 °C

Normas y especificaciones

Normas / especificaciones

Normas/especificaciones	IEC 60947-5-1

Montaje

Tipo de montaje	Montaje sobre carril DIN
Indicaciones de montaje	Alineables sin separación
Posición de montaje	discrecional

Dibujos

Diagrama eléctrico

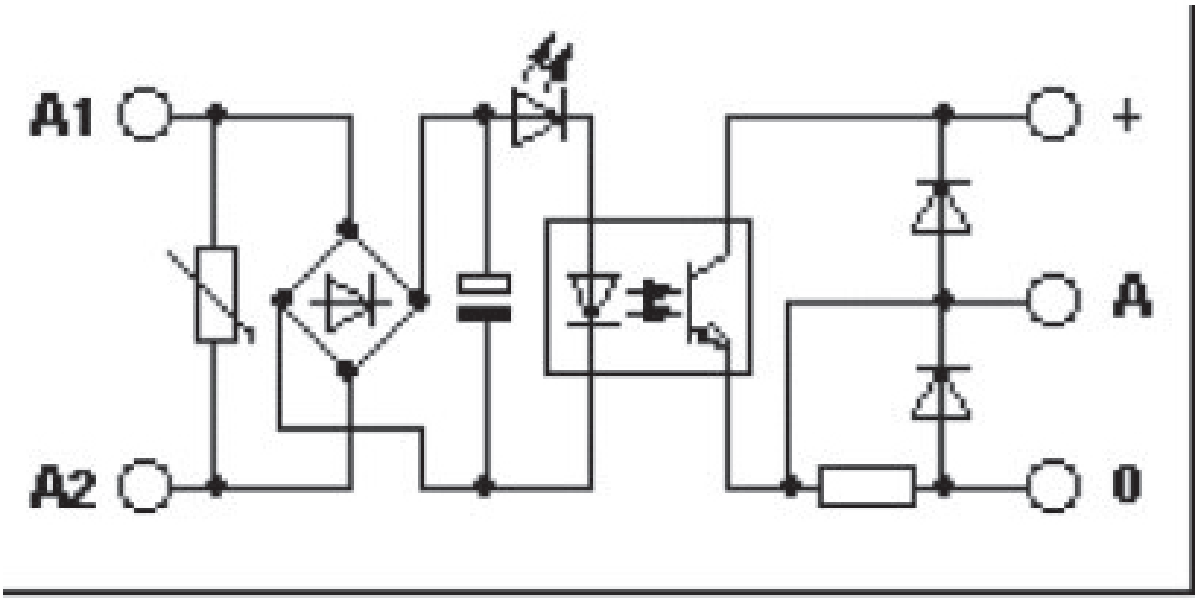

Homologaciones

To download certificates, visit the product detail page: https://www.phoenixcontact.com/es/productos/2940210

EAC
ID de homologación: RU C-DE.A*30.B.01742

Clasificaciones

ECLASS

ECLASS-13.0	27371604
ECLASS-15.0	27371604

ETIM

ETIM 9.0	EC001504

UNSPSC

UNSPSC 21.0	39122300

Environmental product compliance

EU RoHS

Cumple los requisitos de la Directiva RoHS	Sí
excepciones, si fueran conocida	7(a), 7(c)-I

China RoHS

Environment friendly use period (EFUP)	EFUP-50
	Encontrará una tabla de declaración RoHS de China relativa al artículo en la zona de descargas del artículo correspondiente, en el apartado "Declaración del fabricante". No se emite ninguna tabla de declaración RoHS de China ni se requiere en ninguno de los artículos con EFUP-E.

EU REACH SVHC

Indicación acerca de la sustancia candidata según REACH (n.º CAS)	Lead(n.º CAS: 7439-92-1)
SCIP	92c4bd06-89fa-4d09-81db-28d5fdd8651b

Phoenix Contact 2025 © - Todos los derechos reservados
https://www.phoenixcontact.com

PHOENIX CONTACT, S.A.U.
Parque Tecnológico de Asturias p. 16-17
E-33428 LLANERA (Asturias)
+34 985 791 636
info@phoenixcontact.es