# EEM-MB370-PN - Equipo de medición

2907984

https://www.phoenixcontact.com/es/productos/2907984

Tenga en cuenta que los datos mostrados en este documento PDF se generaron a partir de nuestro catálogo online. Por favor, encontrará todos los datos en la documentación del usuario. Prevalecen nuestras condiciones generales de uso para descargas.

Medidor de energía multifuncional sin pantalla con interfaz Modbus/TCP y PROFINET integrada para medir parámetros eléctricos en instalaciones de baja tensión hasta 690 V. (phoenixcontact.com/empro-help)

## Datos comerciales

| | |
|---|---|
| Código de artículo | 2907984 |
| Unidad de embalaje | 1 Unidades |
| Cantidad mínima de pedido | 1 Unidades |
| Clave de venta | CMMC21 |
| Clave de producto | CMMC21 |
| GTIN | 4055626260525 |
| Peso por unidad (incluido el embalaje) | 337,5 g |
| Peso por unidad (sin incluir el embalaje) | 337,5 g |
| Número de tarifa arancelaria | 90303100 |
| País de origen | DE |

## Datos técnicos

### Propiedades del artículo

| | |
|---|---|
| Tipo de producto | Medidor de energía |
| Familia de productos | EMpro |
| Número | 3 |

Pantalla

| | |
|---|---|
| Versión de la pantalla | sin |

### Propiedades eléctricas

| | |
|---|---|
| Potencia disipada máxima con condición nominal | 10 VA |
| Tipo de red | trifásica (de 3 o 4 hilos), bifásica (de 2 hilos) y monofásica (de 1 hilo) |

Separación galvánica

| | |
|---|---|
| Tensión de prueba | 4 kV AC (50 Hz, 60 s) |
| Grado de polución | 2 |
| Aislamiento | aislamiento reforzado |

Separación galvánica Carcasa contra todos los potenciales IEC 61010-1

| | |
|---|---|
| Normas/especificaciones | IEC 61010-1 |
| Categoría de sobretensión | III (300 V AC) |
| | II (600 V AC) |
| Aislamiento | aislamiento reforzado |

Separación galvánica Alimentación contra todos los demás potenciales IEC 61010-1

| | |
|---|---|
| Normas/especificaciones | IEC 61010-1 |
| Categoría de sobretensión | III (300 V AC) |
| | II (600 V AC) |
| Aislamiento | aislamiento reforzado |

Separación galvánica Entrada de medición de tensión contra todos los demás potenciales IEC 61010-2-030

| | |
|---|---|
| Normas/especificaciones | IEC 61010-2-030 |
| Categoría de medición | III (300 V AC) |
| | II (600 V AC) |
| Aislamiento | aislamiento reforzado |

Separación galvánica Entrada de medición de corriente contra a todos los demás potenciales

| | |
|---|---|
| Aislamiento | Aislamiento funcional |

Separación galvánica E/S digitales

| | |
|---|---|
| Aislamiento | Aislamiento funcional |

Separación galvánica Interfaz de comunicación

| | |
|---|---|
| Aislamiento | Aislamiento funcional |

Alimentación

| | |
|---|---|
| Tensión de alimentación | 100 V AC ... 230 V AC (±20 %) |
| | 150 V DC ... 250 V DC (±20 %) |
| Consumo de potencia | ≤ 4 W |
| Frecuencia nominal | 50 Hz ... 60 Hz (AC sinusoidal) |

## Datos de entrada

### Generalidades

| | |
|---|---|
| Sistema de medición | Medición real de valor efectivo (TRMS) |
| Magnitud medida | AC sinusoidal (50 Hz/60 Hz) |
| Registro de oscilaciones armónicas | Hasta el armónico n.º 63 |
| Descripción de la entrada | Entrada digital según IEC/EN 61131-2 (tipo 3) |
| Cantidad | 1 |
| Señal de entrada tensión | 24 V DC |
| | 0 V DC ... 30 V DC |
| Señal de entrada Corriente | 2 mA ... 15 mA |
| Protección por fusible | 250 mA (rápido) |
| Circuito de protección | Protección contra conexión DC incorrecta (máx. 30 V) |

### Medición: Tensión

| | |
|---|---|
| Denominación Entrada | Entrada de medición de tensión V1, V2, V3 |
| Rango de tensión de entrada directa | 35 V AC ... 690 V AC (Fase/fase) |
| | 20 V AC ... 400 V AC (Fase/conductor neutro) |
| Rango de tensión de entrada por convert. externo | 60 V AC ... 2000000 V AC (primario) |
| | 60 V AC ... 400 V AC (secundario) |
| Capacidad de sobretensión | 760 V AC (Fase/fase) |
| Precisión | 0,2 % |
| Consumo de potencia | < 0,5 VA |

### Medición: Corriente

| | |
|---|---|
| Denominación Entrada | Medición de corriente I1, I2, I3 |
| Corriente de entrada | 1 A (secundario) |
| | 5 A (secundario) |
| Rango de medición | 1 A ... 20000 A (primario) |
| Capacidad de sobrecorriente | 6 A ($I_{máx}$) |
| Umbral de respuesta del valor nominal del rango de medición | 10 mA (1 A) |
| | 50 mA (5 A) |
| Precisión | 0,2 % |
| Sobrec. corr. | 50 A, durante 1 s |
| | 20 A (4 x $I_N$, constante) |
| Consumo de potencia | < 0,5 VA |

### Medición: Potencia

| | |
|---|---|
| Precisión | 0,5 % |
| Energía activa (IEC 62053-22) | Clase 0,5 S |
| Energía reactiva (IEC 62053-23) | Clase 2 |

| | |
|---|---|
| ANSI C12.20 | Clase 0,5 S |

## Datos de salida

| | |
|---|---|
| Descripción de la salida | Salida digital según IEC/EN 61131-2 (tipo 3) |
| Cantidad | 1 |
| Señal de salida corriente | ≤ 100 mA |
| Señal de salida tensión | 24 V DC |
| Protección por fusible | 250 mA (rápido) |
| Circuito de protección | Protección contra conexión DC incorrecta (máx. 30 V) |

## Datos de conexión

### Corriente / tensión / alimentación

| | |
|---|---|
| Tipo de conexión | Conexión por tornillo |
| Longitud de pelado | 8 mm |
| Rosca de tornillo | M3 |
| Sección de conductor rígido | 0,2 mm² ... 6 mm² |
| Sección de conductor flexible | 0,2 mm² ... 4 mm² |
| Sección de conductor AWG | 24 ... 10 |
| Par de apriete | 0,5 Nm ... 0,6 Nm |

### Digital E/S / comunicación

| | |
|---|---|
| Tipo de conexión | Conexión por tornillo |
| Longitud de pelado | 7 mm |
| Rosca de tornillo | M3 |
| Sección de conductor rígido | 0,14 mm² ... 2,5 mm² |
| Sección de conductor flexible | 0,14 mm² ... 1,5 mm² |
| Sección de conductor AWG | 26 ... 14 |
| Par de apriete | 0,5 Nm ... 0,6 Nm |

## Interfaces

### Datos: Interfaz de red

| | |
|---|---|
| Protocolo de comunicación | Modbus/TCP |
| | REST |
| Tipo de conexión | RJ45 |

### Datos: Interfaz de red

| | |
|---|---|
| Protocolo de comunicación | PROFINET RT |
| Tipo de conexión | RJ45 |
| Número de conexiones | 2 |
| Observación | CC-B |

## Dimensiones

| | |
|---|---|
| Anchura | 90 mm |
| Altura | 90 mm |

| | |
|---|---|
| Profundidad | 81,7 mm |

## Datos del material

| | |
|---|---|
| Color | gris (RAL 7042) |

## Condiciones medioambientales y de vida útil

Condiciones ambientales

| | |
|---|---|
| Índice de protección (Carcasa) | IP20 (Carcasa) |
| Temperatura ambiente (servicio) | -10 °C ... 55 °C |
| Temperatura ambiente (almacenamiento / transporte) | -40 °C ... 70 °C |
| Altitud | ≤ 2000 m |
| Humedad del aire máx. admisible (servicio) | ≤ 95 % (sin condensación) |

## Homologaciones

CE

| | |
|---|---|
| Certificado | Conformidad CE |

UKCA

| | |
|---|---|
| Certificado | De conformidad con UKCA |

UL, EE. UU. / Canadá

| | |
|---|---|
| Marcado | UL/C-UL Listed UL 61010-1 |

Datos UL

| | |
|---|---|
| Modo operativo | Utilización en interiores |

## Normas y especificaciones

| | |
|---|---|
| Normas/especificaciones | IEC 61010-1 |
| | IEC 61326-1 |
| | IEC 61557-12 |

## Montaje

| | |
|---|---|
| Tipo de montaje | Montaje sobre carril DIN |
| Posición de montaje | Carril horizontal |

## Dibujos

Dibujo de conexión

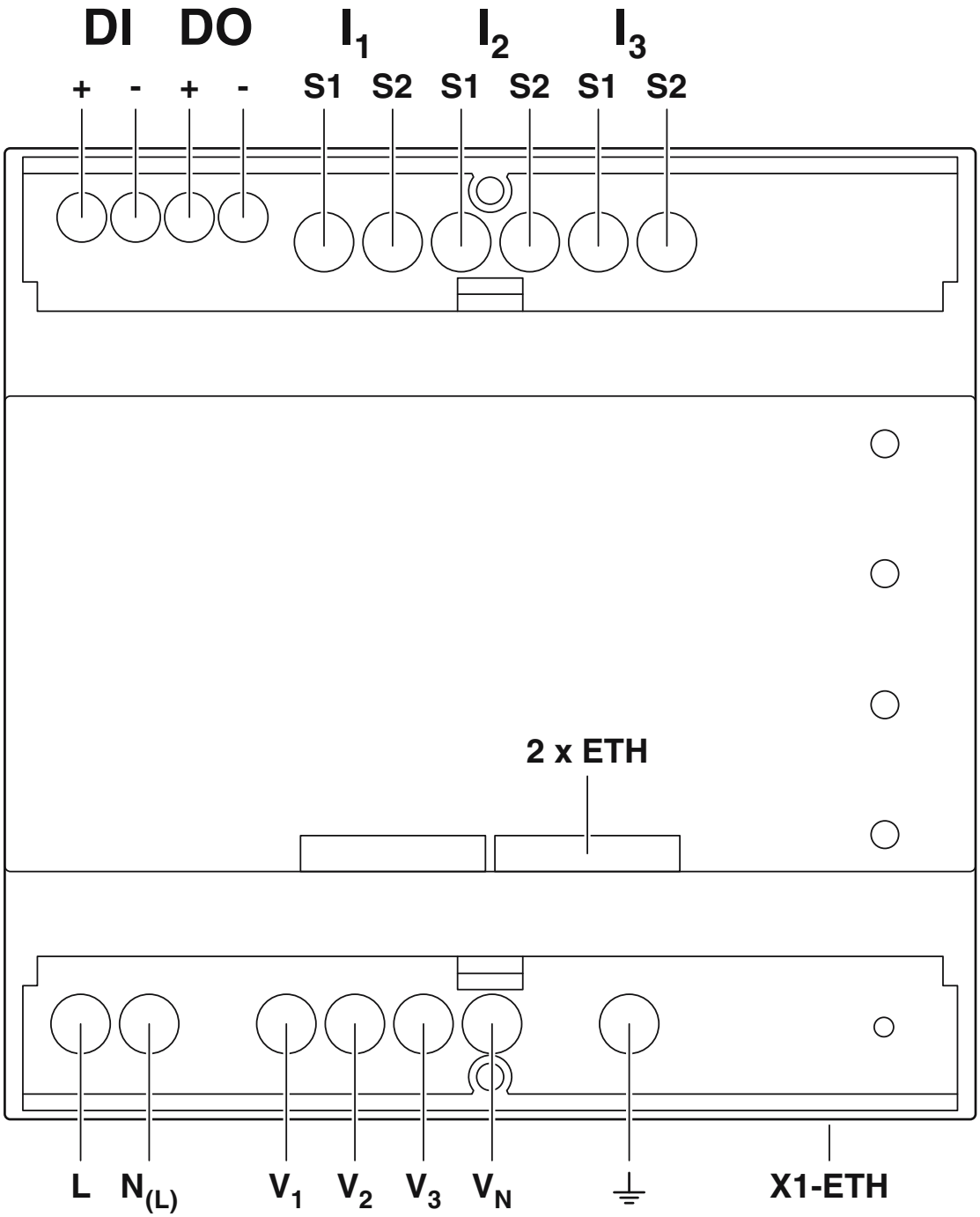


Asignación de conexiones

Dibujo de conexión

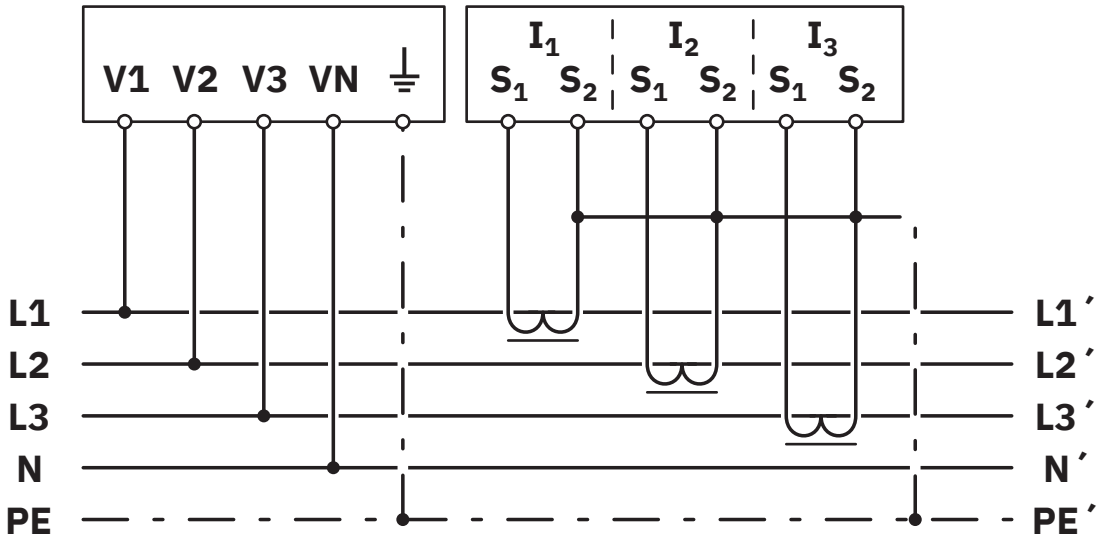


Tipo de red: 3PH-4W-3CT

Dibujo de conexión

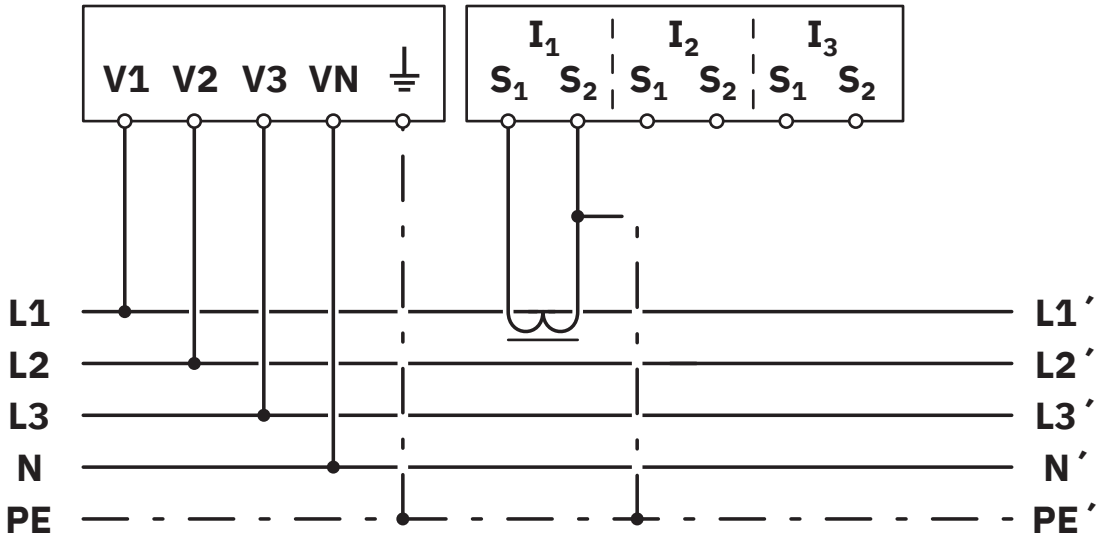


Tipo de red: 3PH-4W-1CT

Dibujo de conexión

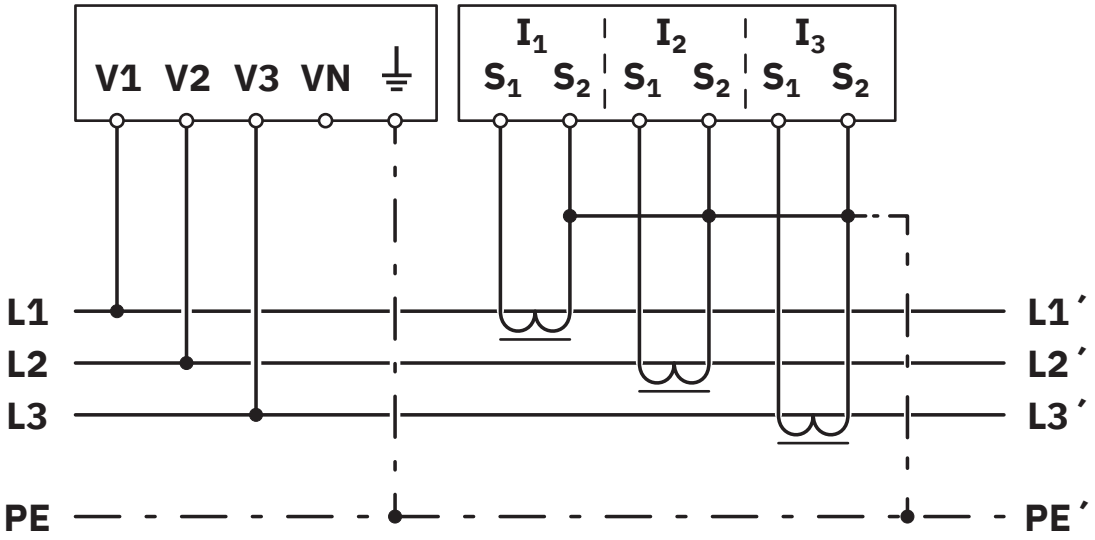


Tipo de red: 3PH-3W-3CT

Dibujo de conexión

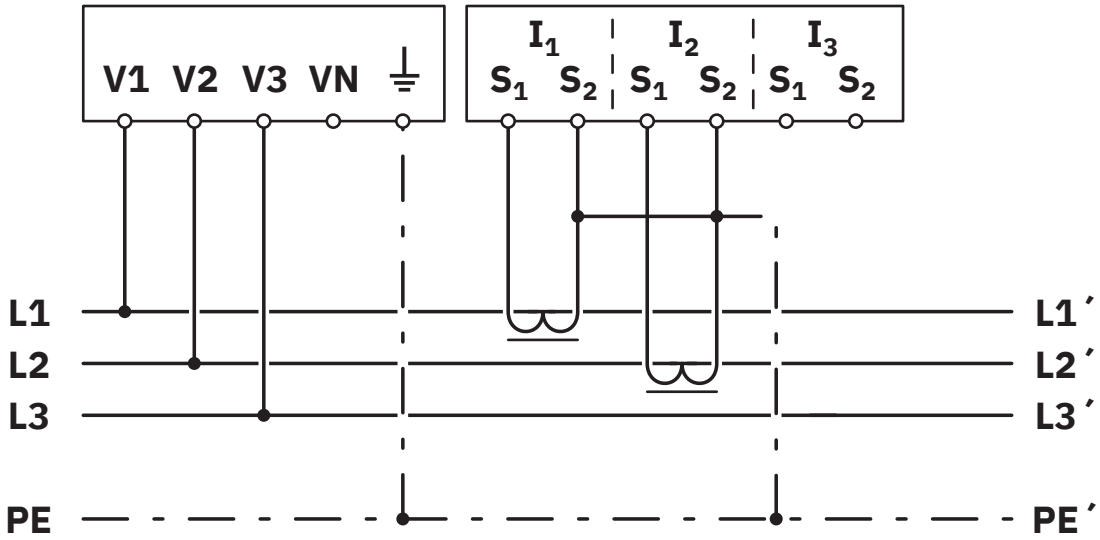


Tipo de red: 3PH-3W-2CT

Dibujo de conexión

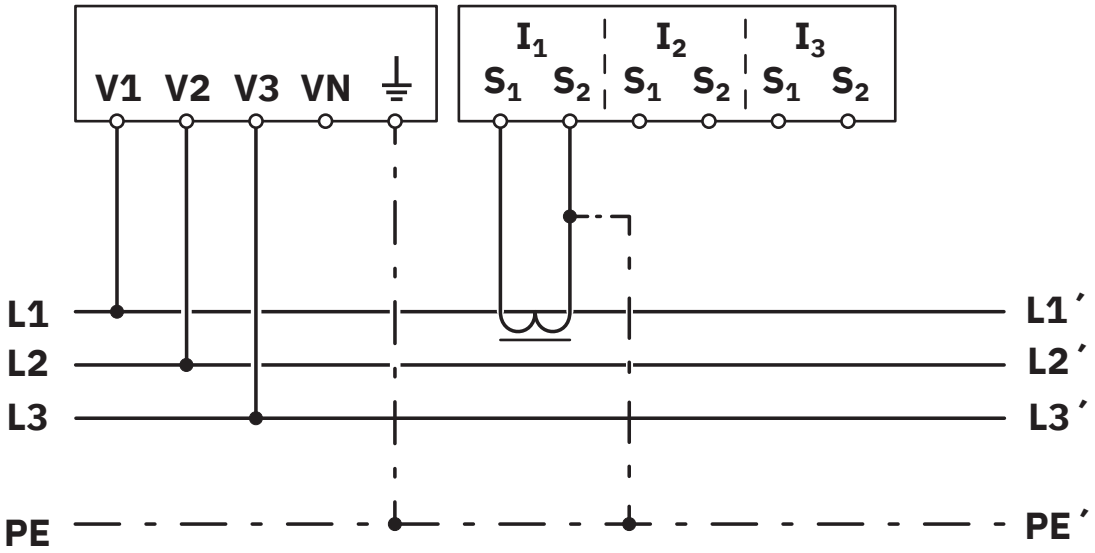


Tipo de red: 3PH-3W-1CT

Dibujo de conexión

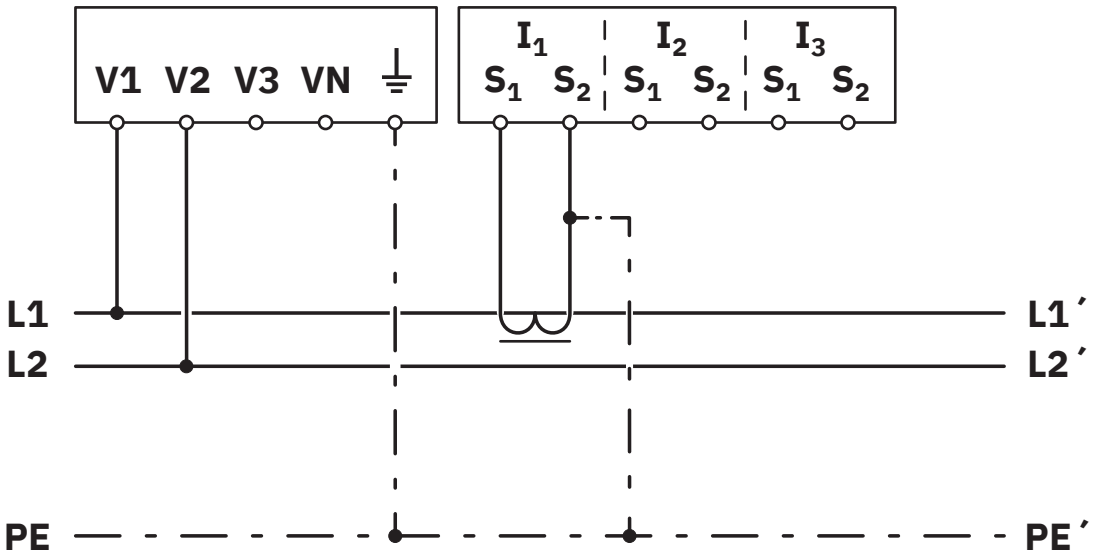


Tipo de red: 2PH-2W-1CT

Dibujo de conexión

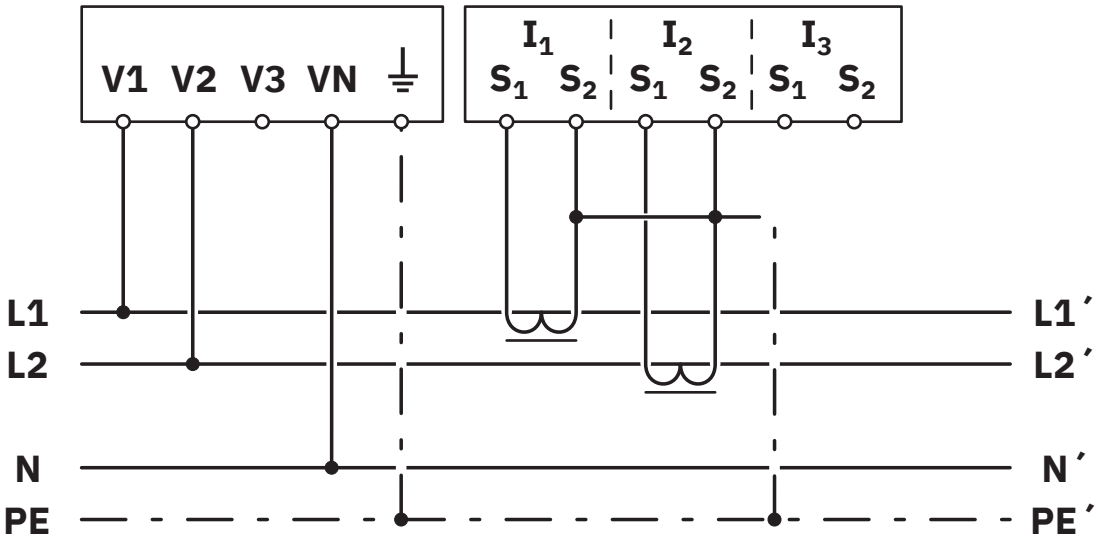


Tipo de red: 2PH-3W-2CT

Dibujo de conexión

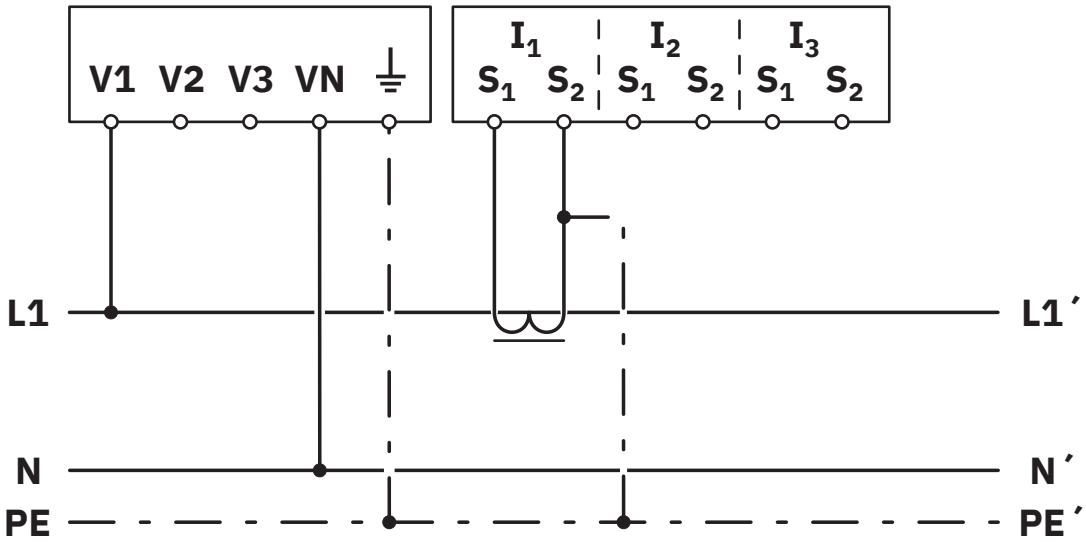


Tipo de red: 1PH-2W-1CT

Plano esquemático

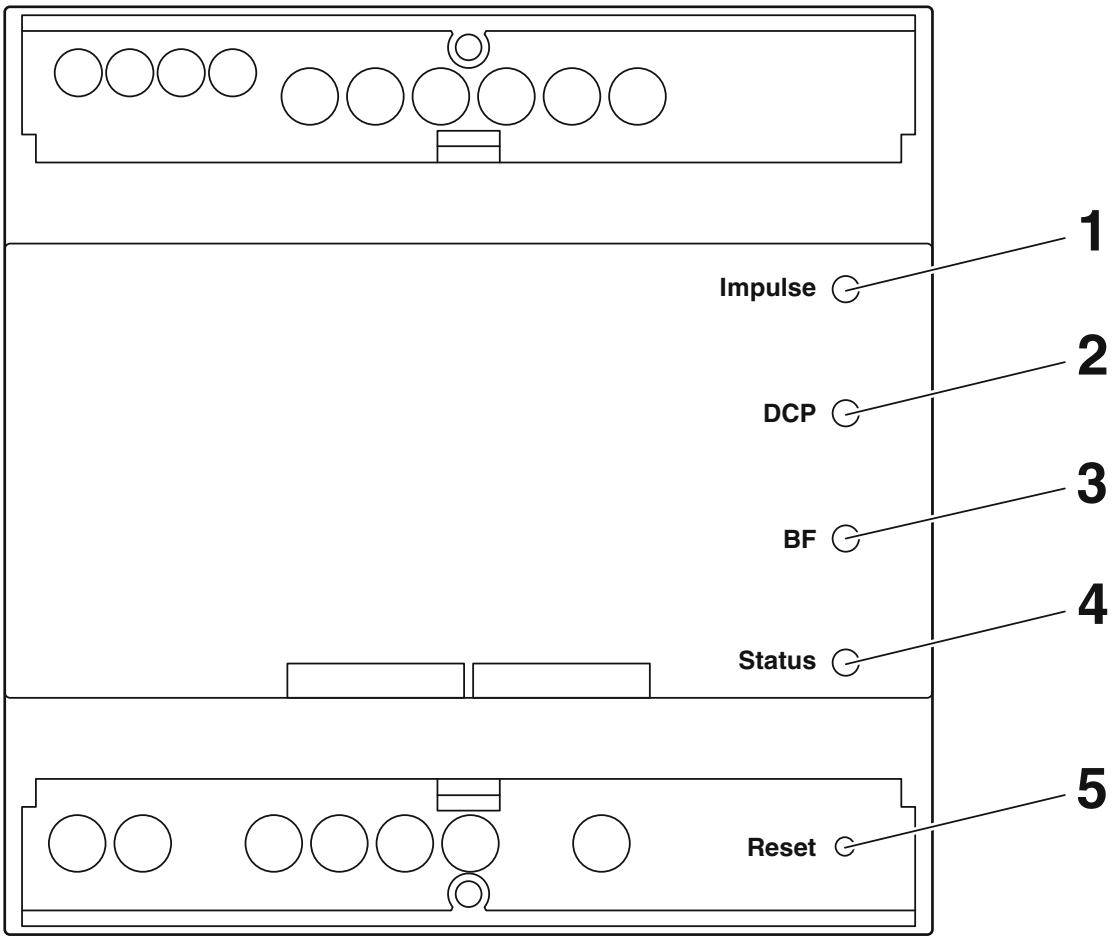


Elementos de mando e indicación
1 Botón de reset
2 LED de estado
3 Estado de PROFINET BF
4 Estado de PROFINET DCP
5 LED de pulsos

Plano esquemático

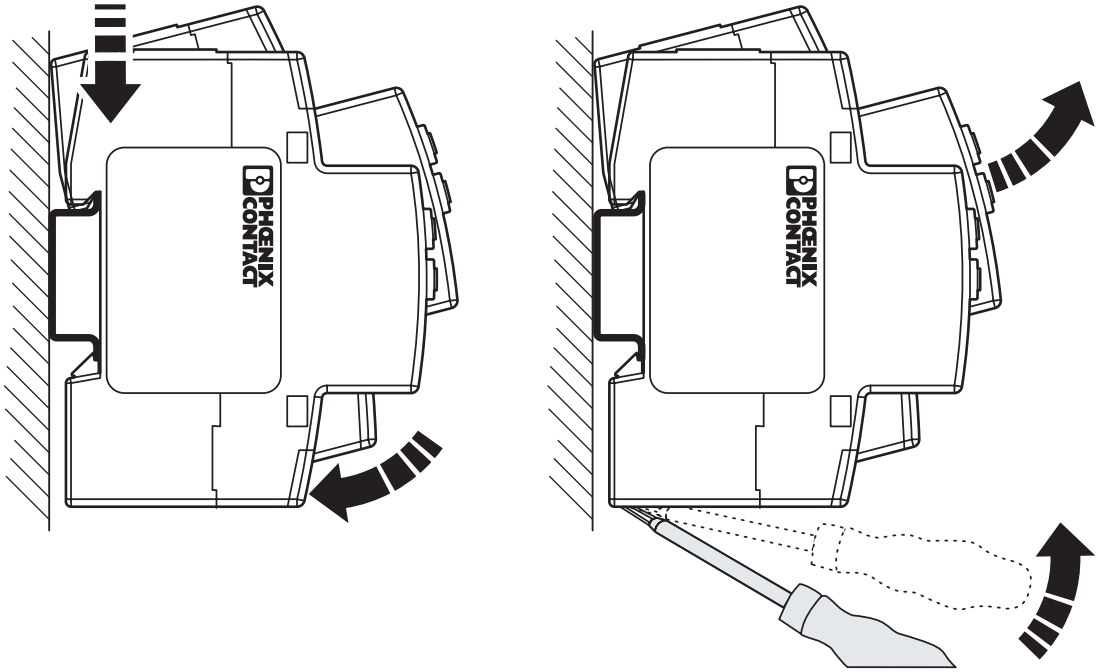


Montaje

## Homologaciones

To download certificates, visit the product detail page: https://www.phoenixcontact.com/es/productos/2907984

**EAC**
ID de homologación: RU*DE*08.B.00734/19

**PROFINET**
ID de homologación: Z12425

**cULus Listed**
ID de homologación: E357804

## Clasificaciones

### ECLASS

| | |
|---|---|
| ECLASS-13.0 | 27142330 |
| ECLASS-15.0 | 27142330 |

### ETIM

| | |
|---|---|
| ETIM 9.0 | EC002301 |

### UNSPSC

| | |
|---|---|
| UNSPSC 21.0 | 41113600 |

## Environmental product compliance

EU RoHS

| | |
|---|---|
| Cumple los requisitos de la Directiva RoHS | Sí |
| excepciones, si fueran conocida | 7(a), 7(c)-I |

China RoHS

| | |
|---|---|
| Environment friendly use period (EFUP) | EFUP-50 |
| | Encontrará una tabla de declaración RoHS de China relativa al artículo en la zona de descargas del artículo correspondiente, en el apartado "Declaración del fabricante". No se emite ninguna tabla de declaración RoHS de China ni se requiere en ninguno de los artículos con EFUP-E. |

EU REACH SVHC

| | |
|---|---|
| Indicación acerca de la sustancia candidata según REACH (n.º CAS) | Lead(n.º CAS: 7439-92-1) |
| | Perfluorobutane sulfonic acid (PFBS) and its salts(n.º CAS: No aplicable) |
| SCIP | 31493b08-bcfa-4126-939f-97fa724cdcd2 |


Phoenix Contact 2025 © - Todos los derechos reservados
https://www.phoenixcontact.com



PHOENIX CONTACT, S.A.U.
Parque Tecnológico de Asturias p. 16-17
E-33428 LLANERA (Asturias)
+34 985 791 636
info@phoenixcontact.es