TRIO2-DIODE/12-24DC/2X10/1X20 - Módulo de redundancia

2907380

https://www.phoenixcontact.com/es/productos/2907380

Tenga en cuenta que los datos mostrados en este documento PDF se generaron a partir de nuestro catálogo online. Por favor, encontrará todos los datos en la documentación del usuario. Prevalecen nuestras condiciones generales de uso para descargas.

Módulo de redundancia, 12 V - 24 V DC, 2x 10 A, 1x 20 A

Descripción del producto

Un sistema redundante seguro resulta de la conexión paralela de dos fuentes de alimentación desacopladas entre sí. Para seguir aumentando la disponibilidad de la instalación, la solución la ofrece TRIO DIODE: desacoplamiento con diodo.

Sus ventajas

- Instalación sencilla y rápida gracias a la tecnología de conexión push-in
- Ahorro de energía
- Cableado redundante hasta la carga
- Control permanente de redundancia
- Redundancia continua hasta el consumidor

Datos comerciales

Código de artículo	2907380
Unidad de embalaje	1 Unidades
Cantidad mínima de pedido	1 Unidades
Clave de venta	CMRO43
Clave de producto	CMRO43
GTIN	4055626198262
Peso por unidad (incluido el embalaje)	388 g
Peso por unidad (sin incluir el embalaje)	354,45 g
Número de tarifa arancelaria	85363030
País de origen	CN

Datos técnicos

Datos de entrada

Funcionamiento DC

Margen de tensión nominal de entrada	12 V DC ... 24 V DC
Rango de tensión de entrada	10 V DC ... 30 V DC
Tipo de tensión de la tensión de alimentación	CC
Protección contra inversión de polaridad	< Sí60 V
Corriente de entrada nominal (I_N)	2x 10 A (-25 °C ... 60 °C)
	1x 20 A (-25 °C ... 60 °C)
Corriente máxima $I_{máx.}$	2x 15 A (-25 °C ... 40 °C)
	1x 30 A (-25 °C ... 40 °C)
Corriente de entrada nominal (I_N)	2x 10 A (-25 °C ... 60 °C)
	1x 20 A (-25 °C ... 60 °C)
Protección contra sobretensiones transitorias	varistor
Caída de tensión entrada/salida	0,5 V

Datos de salida

Rendimiento	> 97 %
Tensión nominal de salida	U_{In} - 0,5 V
Corriente nominal de salida (I_N)	20 A
	10 A
Derating	60 °C ... 70 °C (2,5 %/K)
Disipación de carga nominal máxima	5 W (I_{OUT} = 10 A)
Posibilidad de conexión en serie	no
Derating	60 °C ... 70 °C (2,5 %/K)

Datos de conexión

Entrada

Tipo de conexión	Conexión push-in
Sección de conductor rígido mín.	0,2 mm²
Sección de conductor rígido máx.	4 mm²
Sección de conductor flexible mín.	0,2 mm²
Sección de conductor flexible máx.	2,5 mm²
Sección de conductor AWG mín.	16
Sección de conductor AWG máx.	12
Longitud de pelado	10 mm

Salida

Tipo de conexión	Conexión por tornillo
Sección de conductor rígido mín.	0,2 mm²
Sección de conductor rígido máx.	10 mm²
Sección de conductor flexible mín.	0,2 mm²

Sección de conductor flexible máx.	6 mm²
Sección de conductor AWG mín.	12
Sección de conductor AWG máx.	8
Longitud de pelado	15 mm
Rosca de tornillo	M3
Par de apriete mín.	0,5 Nm
Par de apriete máx.	0,6 Nm

Propiedades eléctricas

Tensión de aislamiento entrada, salida/carcasa	500 V

Propiedades del artículo

Tipo de producto	Módulo de redundancia
Familia de productos	TRIO DIODE
MTBF (IEC 61709, SN 29500)	66425178 h (25 °C)
	56586762 h (40 °C)
	41744164 h (60 °C)
LED	no

Propiedades de aislamiento

Clase de protección	III
Grado de polución	2

Dimensiones

Anchura	35 mm
Altura	130 mm
Profundidad	115 mm

Medida de montaje

Distancia de montaje derecha/izquierda	0 mm / 0 mm
Distancia de montaje arriba/abajo	50 mm / 50 mm

Montaje

Tipo de montaje	Montaje sobre carril DIN
Indicaciones de montaje	alineable: horizontal 0 mm, vertical 50 mm
Posición de montaje	Carril horizontal NS 35, EN 60715

Datos del material

Clase de inflamabilidad según UL 94 (carcasa / bornes)	V0
Material de la carcasa	Metal
Ejecución de las carcasas	Chapa de acero galvanizada
Ejecución de los elementos laterales	Aluminio

Condiciones medioambientales y de vida útil

Condiciones ambientales

Índice de protección	IP20
Temperatura ambiente (servicio)	-25 °C ... 70 °C (> 60 °C Derating: 2,5 %/K)
Temperatura ambiente (almacenamiento / transporte)	-40 °C ... 85 °C
Clase de clima	3K3 (según EN 60721)
Humedad del aire máx. admisible (servicio)	≤ 95 % (a 25 °C, sin condensación)
Choque	18 ms, 30g, por dirección en espacio (según IEC 60068-2-27)
Vibración (servicio)	< 15 Hz, amplitud ±2,5 mm (según IEC 60068-2-6)
	15 Hz ... 150 Hz, 2,3g, 90 min.

Normas y especificaciones

Norma - Equipamiento de instalaciones de alta intensidad con aparatos eléctricos	EN 50178/VDE 0160 (PELV)
Norma - Seguridad eléctrica	IEC 62368-1 (SELV)
Norma - Tensión baja de protección	IEC 62368-1 (SELV) und EN 60204-1 (PELV)

Homologaciones

Homologaciones UL	UL/C-UL Listed UL 508
	UL/C-UL Recognized UL 60950-1

Datos CEM

Compatibilidad electromagnética	Conformidad con la directiva EMC 2014/30/UE
Directiva de baja tensión	Conformidad con la directiva de baja tensión 2014/35/UE
Requisitos CEM de emisión de interferencias	EN 61000-6-3
	EN 61000-6-4
Requisitos CEM de inmunidad a interferencias	EN 61000-6-1
	EN 61000-6-2

Descarga de electricidad estática

Normas/especificaciones	EN 61000-4-2

Descarga de electricidad estática

Descarga en contacto	4 kV (Severidad del ensayo 3)
Descarga en el aire	8 kV (Severidad del ensayo 3)
Observación	Criterio B

Campo electromagnético AF

Normas/especificaciones	EN 61000-4-3

Campo electromagnético AF

Gama de frecuencias	80 MHz ... 1 GHz
Intensidad del campo de prueba	10 V/m
Gama de frecuencias	1 GHz ... 2 GHz
Intensidad del campo de prueba	10 V/m
Gama de frecuencias	2 GHz ... 3 GHz
Intensidad del campo de prueba	10 V/m
Observación	Criterio A

Transitorios rápidos (Burst)

Normas/especificaciones	EN 61000-4-4

Transitorios rápidos (Burst)

Entrada	2 kV (Severidad del ensayo 3, asimétrica)
Salida	2 kV (Severidad del ensayo 3, asimétrica)
Observación	Criterio B

Carga de tensión transitoria (Surge)

Normas/especificaciones	EN 61000-4-5

Carga de tensión transitoria (Surge)

Entrada	1 kV (Severidad del ensayo 3, simétrica)
	2 kV (Severidad del ensayo 4, asimétrica)
Salida	1 kV (Severidad del ensayo 2, simétrica)
	2 kV (Severidad del ensayo 3, asimétrica)
Observación	Criterio B

Perturbaciones conducidas

Normas/especificaciones	EN 61000-4-6

Perturbaciones conducidas

Entrada/salida/señal	asimétrico
Gama de frecuencias	0,15 MHz ... 80 MHz
Observación	Criterio A
Tensión	10 V (Severidad del ensayo 3)

Caídas de tensión

Normas/especificaciones	EN 61000-4-11

Emisión de interferencias

Normas/especificaciones	EN 61000-6-3
Tensión radiointerferencia según EN 55011	EN 55011 (EN 55022) Clase B Campo de aplicación en la industria y en viviendas
Radiointerferencias según EN 55011	EN 55011 (EN 55022) Clase B Campo de aplicación en la industria y en viviendas

Criterios

Criterio A	Comportamiento de servicio normal dentro de los límites determinados.

Dibujos

Esquema de conjunto

2x10 A

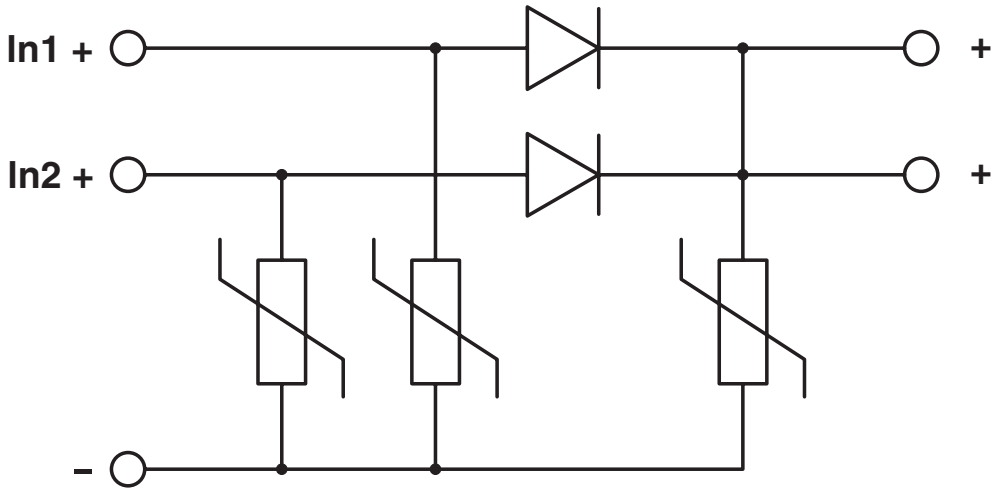

Homologaciones

To download certificates, visit the product detail page: https://www.phoenixcontact.com/es/productos/2907380

cUL Recognized
ID de homologación: E211944

UL Recognized
ID de homologación: E211944

EAC
ID de homologación: RU S-DE.BL08.W.00764

UL listado
ID de homologación: E123528

cUL Listed
ID de homologación: E123528

DNV
ID de homologación: TAA000011F

NK
ID de homologación: TA25015M

	Tensión nominal U_N	Corriente nominal I_N	Sección AWG	Sección mm^2
keine				
	500 V	63 A	-	- 10

Clasificaciones

ECLASS

ECLASS-13.0	27371010
ECLASS-15.0	27371010

ETIM

ETIM 9.0	EC000683

UNSPSC

UNSPSC 21.0	32151500

Environmental product compliance

EU RoHS

Cumple los requisitos de la Directiva RoHS	Sí, Ninguna excepción

China RoHS

Environment friendly use period (EFUP)	EFUP-E
	Ninguna sustancia peligrosa por encima de los valores límite

EU REACH SVHC

Indicación acerca de la sustancia candidata según REACH (n. º CAS)	Ninguna sustancia con una fracción de masa superior a 0,1 %

EF3.0 Cambio climático

CO2e kg	6,347 kg CO2e

Phoenix Contact 2025 © - Todos los derechos reservados
https://www.phoenixcontact.com

PHOENIX CONTACT, S.A.U.
Parque Tecnológico de Asturias p. 16-17
E-33428 LLANERA (Asturias)
+34 985 791 636
info@phoenixcontact.es