REL-PR3- 24DC/3X1 - Relé individual

2903706

https://www.phoenixcontact.com/es/productos/2903706

Tenga en cuenta que los datos mostrados en este documento PDF se generaron a partir de nuestro catálogo online. Por favor, encontrará todos los datos en la documentación del usuario. Prevalecen nuestras condiciones generales de uso para descargas.

Relés de alta potencia enchufables con contactos de potencia, 3 contactos abiertos, tensión de bobina: 24 V DC

Datos comerciales

Código de artículo	2903706
Unidad de embalaje	1 Unidades
Cantidad mínima de pedido	1 Unidades
Clave de venta	DK6965
Clave de producto	DK6965
GTIN	4046356759182
Peso por unidad (incluido el embalaje)	85,22 g
Peso por unidad (sin incluir el embalaje)	79,04 g
Número de tarifa arancelaria	85364190
País de origen	PL

Datos técnicos

Propiedades del artículo

Tipo de producto	Relé individual
Modo operativo	Tiempo de trabajo 100 %
Vida útil mecánica	aprox.10^7 periodicidades de cambio de estado

Propiedades de aislamiento

Aislamiento	Aislamiento básico
Categoría de sobretensión	III
Grado de polución	3

Estado de mantenimiento de datos

Fecha del último mantenimiento de los datos	03.07.2025

Propiedades eléctricas

Vida útil eléctrica	ver el diagrama
Potencia disipada máxima con condición nominal	1,68 W
Tensión de prueba (Devanado/contacto)	2,5 kV_{eff} (50 Hz, 1 min., devanado/contacto)
Tensión de prueba (Contacto/contacto)	2,5 kV_{eff} (50 Hz, 1 min., contacto/contacto)
Tensión de prueba (Contacto normalmente abierto/contacto normalmente abierto)	2,5 kV_{eff} (50 Hz, 1 min., contacto normalmente abierto/contacto normalmente abierto)
Tensión de aislamiento de dimensionamiento	250 V AC
Tensión transitoria de dimensionamiento	4 kV

Datos de entrada

Lado de excitación

Tensión nominal de entrada U_N	24 V DC
Rango de tensión de entrada	20,4 V DC ... 26,4 V DC (20 °C)
Comportamiento de conmutación del accionamiento	monoestable
Accionamiento (polaridad)	bipolar
Corriente de entrada típica a U_N	70 mA
Tiempo de reacción típico	20 ms
Tiempo típico de apertura	15 ms

Datos de salida

Conmutar

Tipo de conmutación del contacto	3 cont. abiertos
Tipo de contacto de conmutación	Contacto simple
Material del contacto	AgNi
Tensión de conmutación máxima	440 V AC
	250 V DC
Tensión mínima de activación	10 V (a 24 mA)
Corriente continua límite	16 A

Corriente de conexión máxima	50 A (20 ms, contac. abierto)
Corriente de conmutación mínima	10 mA (con 24 V)
Potencia de ruptura (carga óhmica) máxima	384 W (con 24 V DC)
	720 W (con 48 V DC)
	600 W (con 60 V DC)
	660 W (con 110 V DC)
	183 W (con 220 V DC)
	4000 VA (con 250 V AC)
	4000 VA (con 440 V AC)
Capacidad de ruptura	1 A (Con 24 V, DC13)
	1 A (con 120 V, DC13)
	1 A (Con 220 V, DC13)
	1,5 A (Con 24 V, AC15)
	1,5 A (con 120 V, AC15)
	1,5 A (con 240 V, AC15)
Carga de motor 3 fases	1500 W (con 400 V, AC3)
Carga de motor según UL 508	1/3 HP, 120 V AC (contacto normalmente abierto)
	1/2 HP, 240 V AC (contacto normalmente abierto)

Datos de conexión

Tipo de conexión	Conexión enchufable

Dimensiones

Anchura	38,6 mm
Altura	36,1 mm
Profundidad	45,5 mm

Condiciones medioambientales y de vida útil

Condiciones ambientales

Índice de protección	RT I
Temperatura ambiente (servicio)	-40 °C ... 70 °C
Temperatura ambiente (almacenamiento / transporte)	-40 °C ... 85 °C

Homologaciones

Prueba de gases nocivos

Marcado	ISA-S71.04. G3 Harsh Group
	EN 60068-2-60

Normas y especificaciones

Normas/especificaciones	IEC 60664
	IEC 61810

Montaje

Posición de montaje	discrecional

Dibujos

Diagrama

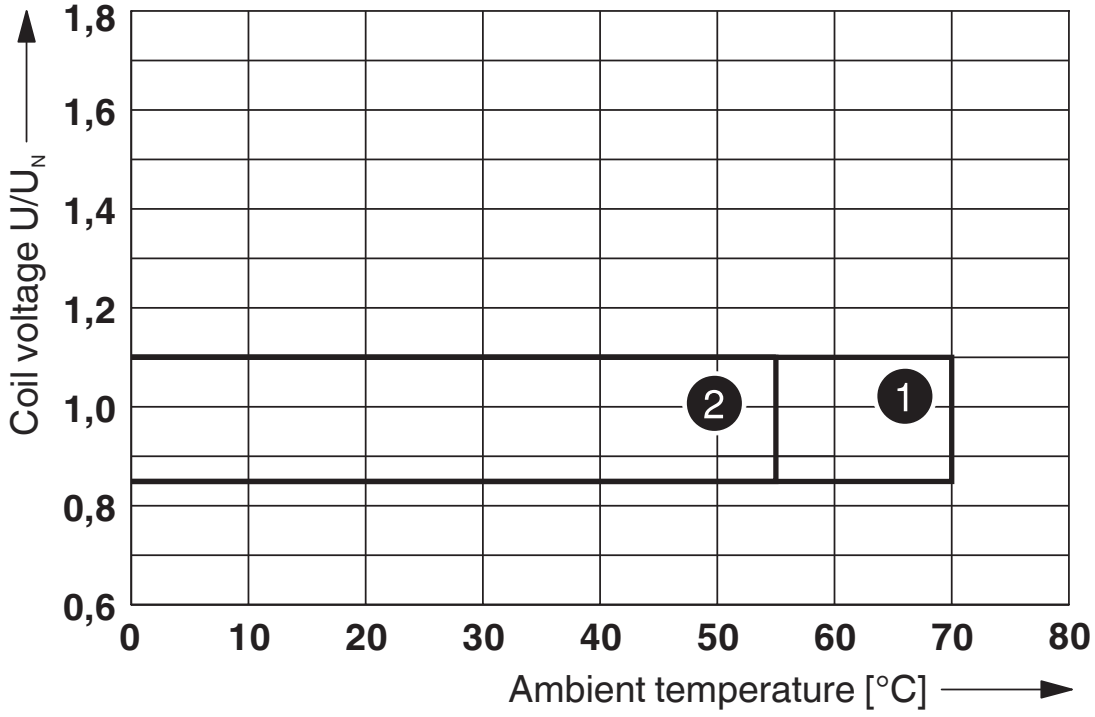

1 DC coils

2 AC coils

Rango de tensión de servicio

Diagrama

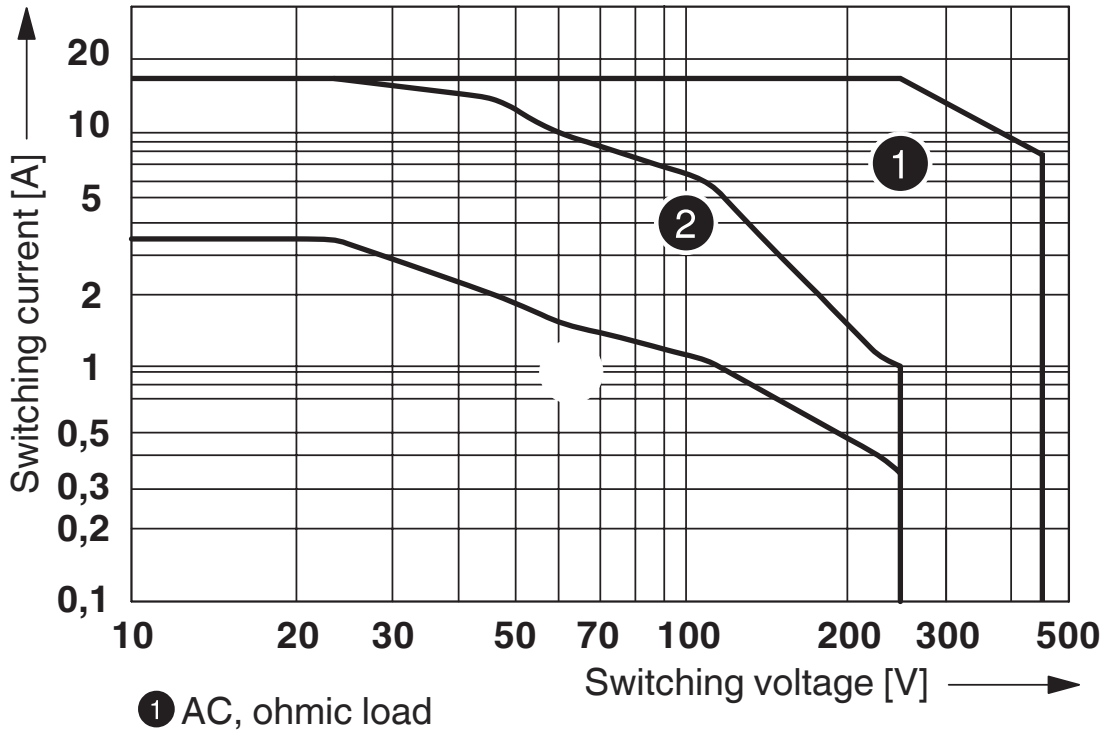

1 AC, ohmic load

2 DC, ohmic load

3 DC, L/R = 40 ms

Potencia de ruptura

Diagrama

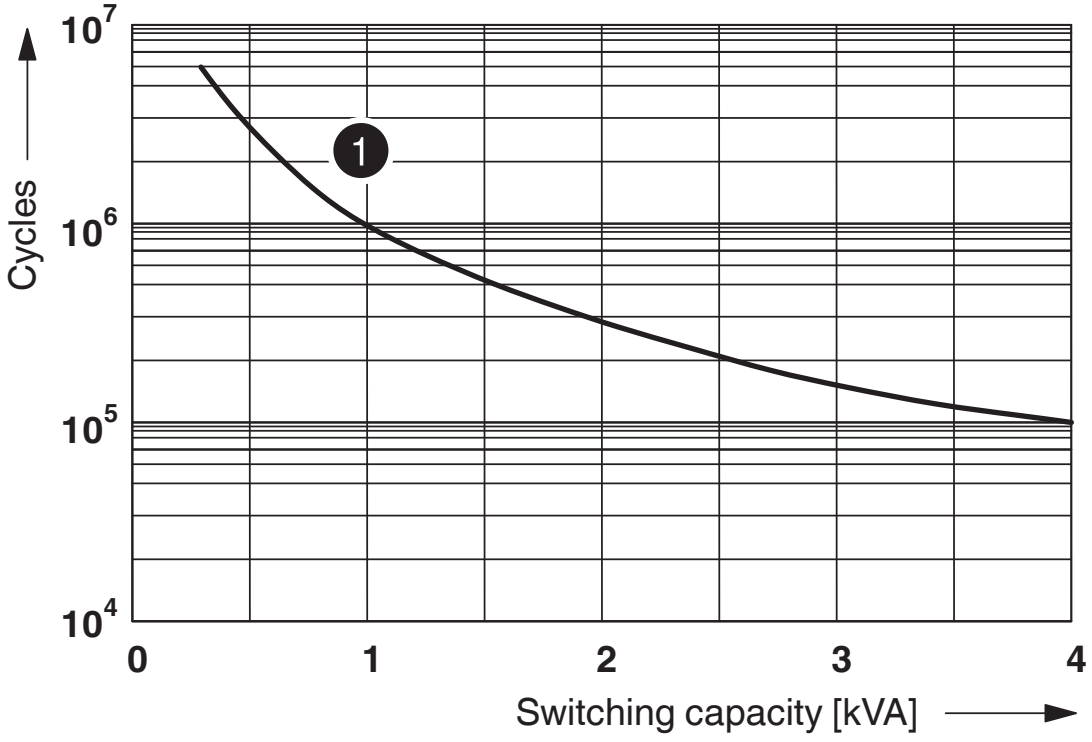

1 250 V AC, Ohmic load

Vida útil eléctrica

Diagrama

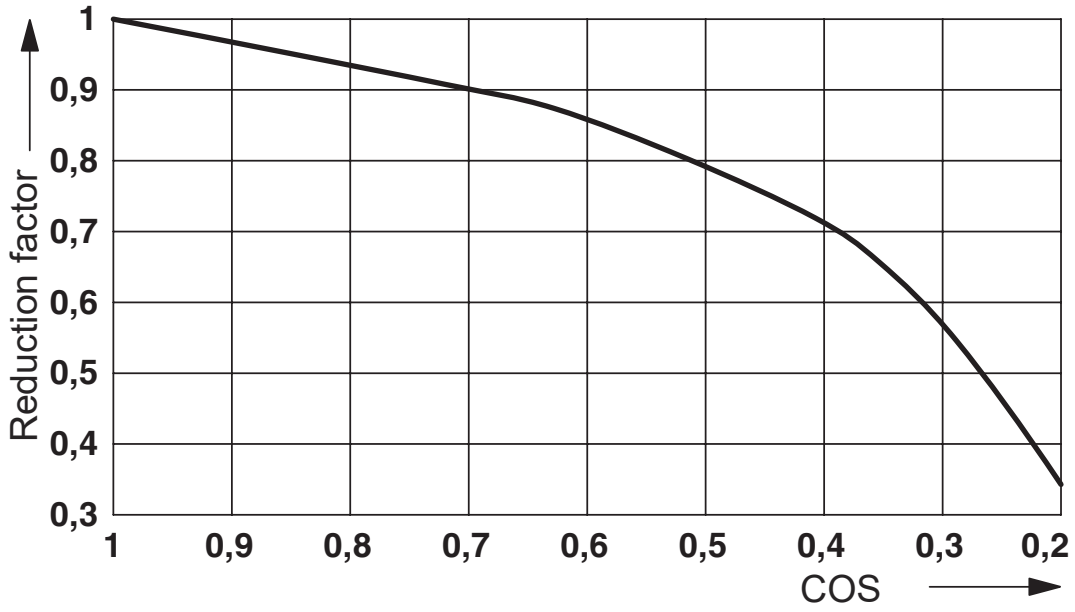

Factor de reducción de la vida útil

Diagrama

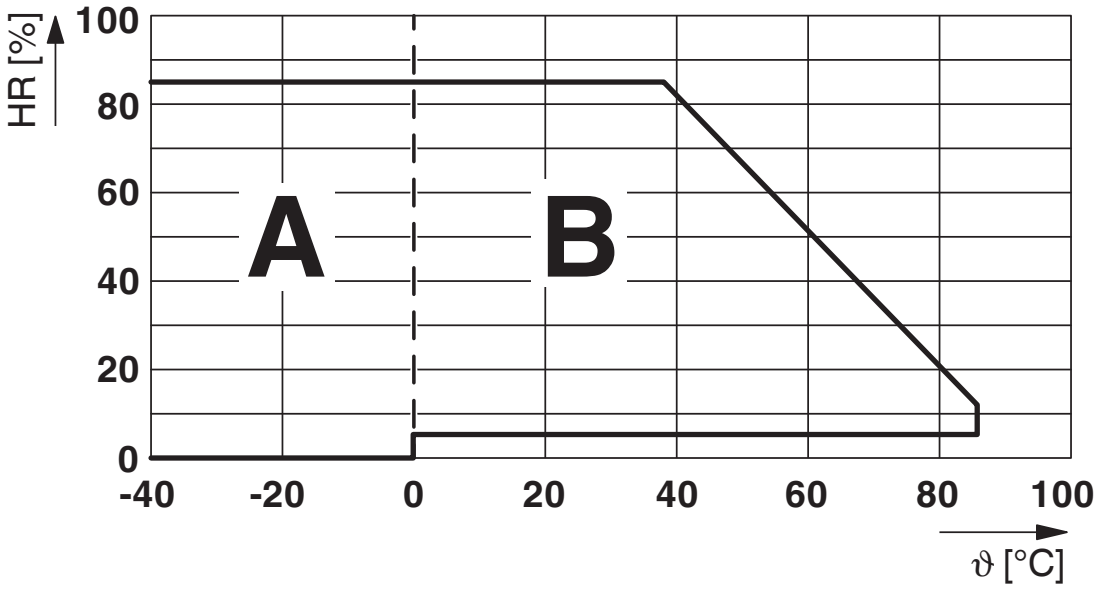

Humedad del aire admisible para el funcionamiento y el almacenamiento.
Se debe tener en cuenta la máxima temperatura ambiente admisible según la hoja de características.

Zona A: se debe evitar la congelación a temperaturas ambiente ≤ 0 °C
Zona B: se debe evitar la condensación a temperaturas ambiente > 0 °C

Durante 30 días completos distribuidos de manera natural a lo largo del año, a una temperatura ambiente de ≤ 25 °C se admite una humedad del aire de 95 %.

Diagrama eléctrico

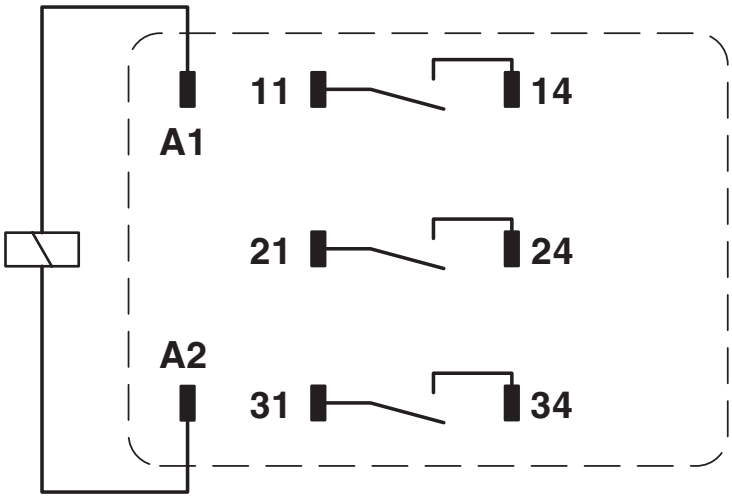

Homologaciones

To download certificates, visit the product detail page: https://www.phoenixcontact.com/es/productos/2903706

CSA
ID de homologación: 256725

cULus Recognized
ID de homologación: E172140

Clasificaciones

ECLASS

ECLASS-13.0	27371601
ECLASS-15.0	27371601

ETIM

ETIM 9.0	EC001437

UNSPSC

UNSPSC 21.0	39122300

Environmental product compliance

EU RoHS

Cumple los requisitos de la Directiva RoHS	Sí, Ninguna excepción

China RoHS

Environment friendly use period (EFUP)	EFUP-E
	Ninguna sustancia peligrosa por encima de los valores límite

EU REACH SVHC

Indicación acerca de la sustancia candidata según REACH (n. º CAS)	Ninguna sustancia con una fracción de masa superior a 0,1 %

Phoenix Contact 2025 © - Todos los derechos reservados
https://www.phoenixcontact.com

PHOENIX CONTACT, S.A.U.
Parque Tecnológico de Asturias p. 16-17
E-33428 LLANERA (Asturias)
+34 985 791 636
info@phoenixcontact.es