ST-OV3-120AC/ 60DC/3 - Relé de estado sólido

2903613

https://www.phoenixcontact.com/es/productos/2903613

Tenga en cuenta que los datos mostrados en este documento PDF se generaron a partir de nuestro catálogo online. Por favor, encontrará todos los datos en la documentación del usuario. Prevalecen nuestras condiciones generales de uso para descargas.

Relé enchufable de estado sólido de potencia, con indicador luminoso y circuito de protección en circuito de entrada y salida, entrada: 120 V AC, salida: 12-60 V DC/máx. 3 A, enchufable a bloque de bornes de base

Datos comerciales

Código de artículo	2903613
Unidad de embalaje	10 Unidades
Cantidad mínima de pedido	1 Unidades
Nota	Fabricación bajo pedido (sin devolución)
Clave de venta	DK61B2
Clave de producto	DK61B2
GTIN	4017918079062
Peso por unidad (incluido el embalaje)	30,8 g
Peso por unidad (sin incluir el embalaje)	30,8 g
Número de tarifa arancelaria	85364900
País de origen	DE

Datos técnicos

Propiedades del artículo

Tipo de producto	Relé estado sólido individual

Estado de mantenimiento de datos

Fecha del último mantenimiento de los datos	19.03.2025

Propiedades eléctricas

Tensión de prueba (Entrada/salida)	2,5 kV AC (Entrada/salida)

Datos de entrada

Tensión nominal de entrada U_N	120 V AC
Margen de tensión de entrada referido a U_N	0,8 ... 1,2
Rango de tensión de entrada	96 V AC ... 144 V AC
Umbral de conmutación Señal "0" referido a U_N	≤ 0,4
Umbral de conmutación Señal "1" referido a U_N	≥ 0,8
Corriente de entrada típica a U_N	4 mA
Tiempo de conexión típico	3 ms
Tiempo de desconexión típico	13 ms
Frecuencia de transmisión	10 Hz

Datos de salida

Tipo de salida digital	electrónico
Gama de tensión de salida	12 V DC ... 60 V DC
Corriente constante límite	3 A (ver curva derating)
Corriente transitoria	5 A (t = 1 s)
Tensión inversa de punta	70 V DC (Tensión inversa colector-emisor)
Caída de tensión con corriente constante límite máxima	1,2 V
Circuito de salida	2 conductores sin masa
Circuito de protección	Prot. contra inversión de polaridad; Diodo contra inv. de polaridad
	Prot. contra sobretensiones

Dimensiones

Anchura	20,8 mm
Altura	33 mm
Profundidad	66,5 mm

Datos del material

Color	verde (RAL 6021)

Condiciones medioambientales y de vida útil

Condiciones ambientales

Temperatura ambiente (servicio)	-20 °C ... 60 °C
Temperatura ambiente (almacenamiento / transporte)	-20 °C ... 70 °C

Normas y especificaciones

Normas/especificaciones	IEC 60664
	IEC 60664A
	DIN VDE 0110

Montaje

Posición de montaje	discrecional

Dibujos

Diagrama

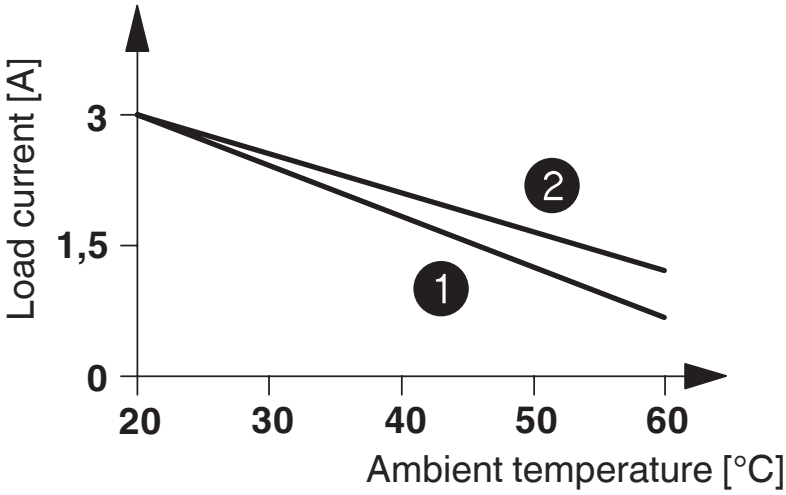

1 In rows with zero spacing
2 stand-alone device

Diagrama eléctrico

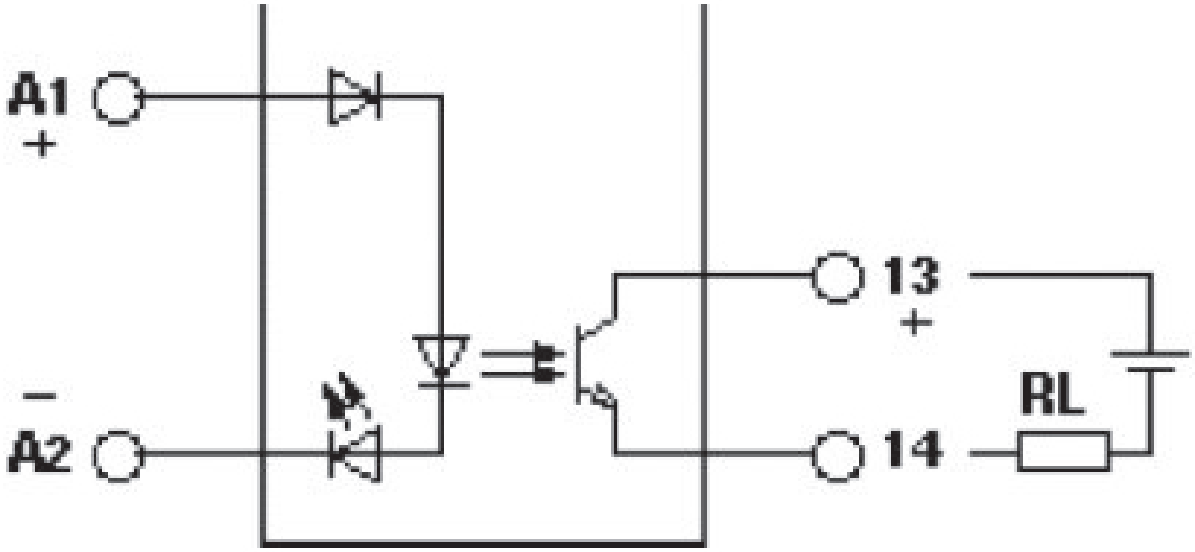

Diagrama eléctrico

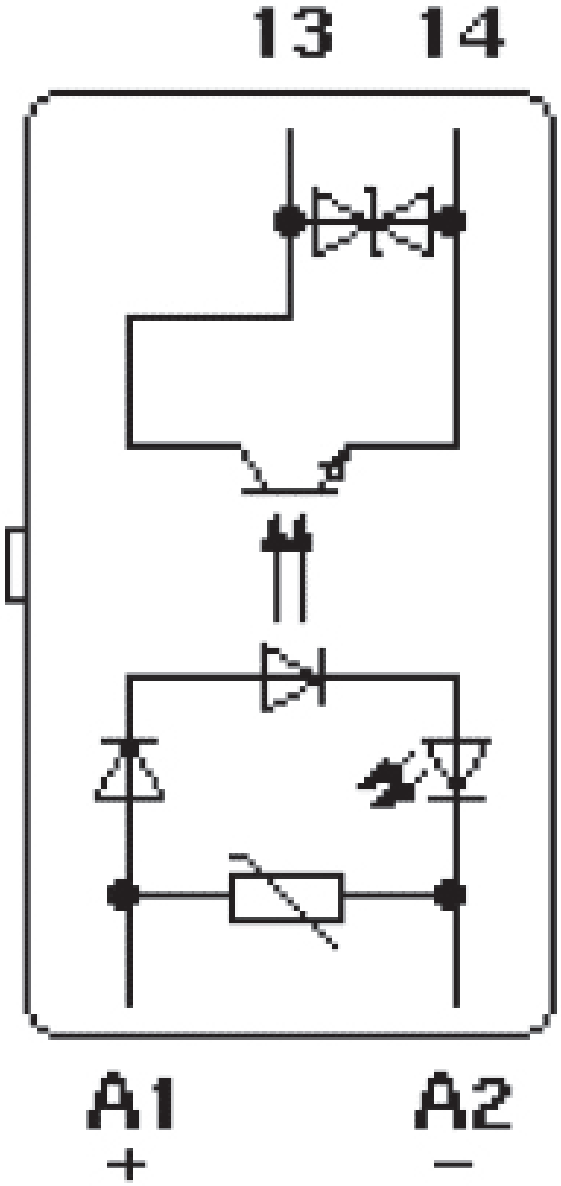

Clasificaciones

UNSPSC

UNSPSC 21.0	39122326

Environmental product compliance

China RoHS

Environment friendly use period (EFUP)	EFUP-50
	Encontrará una tabla de declaración RoHS de China relativa al artículo en la zona de descargas del artículo correspondiente, en el apartado "Declaración del fabricante". No se emite ninguna tabla de declaración RoHS de China ni se requiere en ninguno de los artículos con EFUP-E.

EU REACH SVHC

Indicación acerca de la sustancia candidata según REACH (n. º CAS)	Ninguna sustancia con una fracción de masa superior a 0,1 %

Phoenix Contact 2025 © - Todos los derechos reservados
https://www.phoenixcontact.com

PHOENIX CONTACT, S.A.U.
Parque Tecnológico de Asturias p. 16-17
E-33428 LLANERA (Asturias)
+34 985 791 636
info@phoenixcontact.es