VAL-MS 60 - Descargador de sobretensiones modelo 2

2868020

https://www.phoenixcontact.com/es/productos/2868020

Tenga en cuenta que los datos mostrados en este documento PDF se generaron a partir de nuestro catálogo online. Por favor, encontrará todos los datos en la documentación del usuario. Prevalecen nuestras condiciones generales de uso para descargas.

Descargador de sobretensiones compuesto por elemento de base y protección enchufable con varistor de alta potencia, para el montaje sobre NS 35/7,5, un canal

Sus ventajas

- Calidad probada millones de veces en todo tipo de aplicaciones
- Rápida instalación con puentes gracias a la anchura usual en la industria de 1 unidad de división
- Comprobación sencilla y medición del aislamiento gracias a los módulos de protección enchufables
- Gran campo de aplicación mediante múltiples tensiones nominales
- La alta modularidad ofrece soluciones personalizadas para cualquier aplicación

Datos comerciales

Código de artículo	2868020
Unidad de embalaje	1 Unidades
Cantidad mínima de pedido	1 Unidades
Clave de venta	CL1321
Clave de producto	CL1321
GTIN	4017918930042
Peso por unidad (incluido el embalaje)	124,7 g
Peso por unidad (sin incluir el embalaje)	104,67 g
Número de tarifa arancelaria	85363010
País de origen	DE

VAL-MS 60 - Descargador de sobretensiones modelo 2

2868020

https://www.phoenixcontact.com/es/productos/2868020

Datos técnicos

Propiedades del artículo

Tipo de producto	Descargador de sobretensiones
Familia de productos	VALVETRAB MS
Clase de ensayo IEC	II
	T2
Tipo EN	T2
Sistema de alimentación de corriente IEC	TN
Construcción	Módulo para carril de dos piezas enchufable
Número de polos	1
Mensaje Protección contra sobretensiones defectuosa	óptico

Propiedades de aislamiento

Categoría de sobretensión	III
Grado de polución	2

Propiedades eléctricas

Frecuencia nominal f_N	50 Hz (60 Hz)

Datos de conexión

Tipo de conexión	Conexión por tornillo
Rosca de tornillo	M5
Par de apriete	3 Nm (1,5 mm² ... 16 mm²)
	4,5 Nm (25 mm² ... 35 mm²)
Longitud de pelado	16 mm
Sección de conductor flexible	1,5 mm² ... 25 mm²
Sección de conductor rígido	1,5 mm² ... 35 mm²
Sección de conductor AWG	15 ... 2
Tipo de conexión	Terminal de horquilla
Sección de conductor flexible	1,5 mm² ... 16 mm²

Dimensiones

Esquema de dimensiones	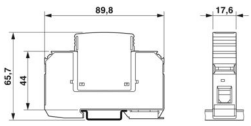
Anchura	17,6 mm
Altura	89,8 mm
Profundidad	65,7 mm (Con carril de 7,5 mm)
Unidad de división	1 UD

Datos del material

Color	negro (RAL 9005)
Clase de inflamabilidad según UL 94	V-0
Valor CTI del material	600
Material aislante	PA 6.6/PBT
Grupo de materiales	I
Material carcasa	PA 6.6
	PBT

Circuito de protección

Pistas de protección	L-PEN
Dirección de actuación	1L-N/PE
Tensión nominal U_N	60 V AC (TN)
	60 V DC
	-48 V DC (RRH)
Frecuencia nominal f_N	50 Hz (60 Hz)
Tensión constante máxima U_C	75 V AC
	100 V DC
Corriente de carga nominal I_L	80 A
Corriente de conductor de protección I_{PE}	≤ 0,45 mA
Absorción de potencia standby P_C	≤ 35 mVA
Corriente transitoria nominal I_n (8/20) µs	15 kA
Corriente transitoria máxima $I_{máx}$ (8/20) µs	40 kA
Resistencia al cortocircuito I_{SCCR}	25 kA
Nivel de protección U_p	≤ 0,55 kV
Tensión residual U_{res}	≤ 0,55 kV (en I_n)
	≤ 0,425 kV (con 10 kA)
	≤ 0,325 kV (con 5 kA)
	≤ 0,275 kV (con 3 kA)
Comportamiento TOV en U_T	100 V AC (5 s / modo estacionario)
Tiempo de reacción t_A	≤ 25 ns
Fusible general máximo en caso de cableado continuo V (mismo nivel)	80 A AC (gG)
Fusible general máximo en caso de cableado de derivación (otro nivel)	125 A AC (gG)
	50 A DC (gG)

Condiciones medioambientales y de vida útil

Condiciones ambientales

Índice de protección	IP20 (Solo si se emplean todos los puntos de embornaje)
Temperatura ambiente (servicio)	-40 °C ... 80 °C
Temperatura ambiente (almacenamiento / transporte)	-40 °C ... 80 °C
Altitud	≤ 2000 m (s. n. m.)
Humedad de aire admisible (servicio)	5 % ... 95 %
Choques (en servicio)	25g (Semisinusoide / 11ms / 3x ±X, ±Y, ±Z)
Vibración (en servicio)	5g (10 ... 500 Hz / 2,5 h / X, Y, Z)

Homologaciones

Especificaciones UL

Tensión máxima constante MCOV (L-N)	75 V AC
Tensión constante máxima MCOV (L+) - (L-)	100 V DC
Corriente transitoria nominal I_n (L-N)	10 kA
Corriente transitoria nominal I_n (L+) - (L-)	10 kA
Pistas de protección	L-N
	(L+) - (L-)
Tensión nominal	60 V AC
Tensión nominal	60 V DC
Sistema de distribución de energía	Single phase
Frecuencia nominal	50/60 Hz
Tensión de limitación medida MLV (L-N)	630 V
Tensión de limitación medida MLV (L+) - (L-)	810 V
Tipo SPD	4CA

Datos de conexión UL

Par de apriete	30 lb_f-in.
Sección de conductor AWG	14 ... 2

Normas y especificaciones

Normas/disposiciones	IEC 61643-11
Observación	2011
Normas/disposiciones	EN 61643-11
Observación	2012

Montaje

Tipo de montaje	Carril simétrico: 35 mm

Dibujos

Esquema de dimensiones

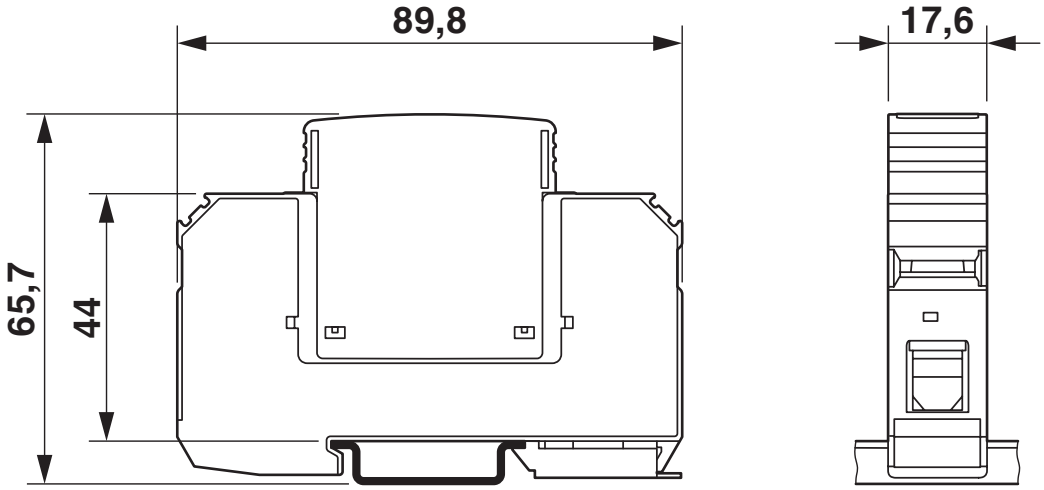

Diagrama eléctrico

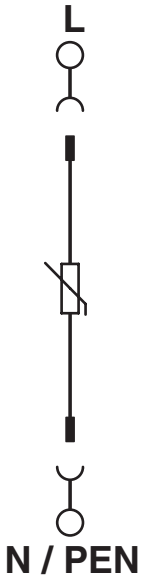

VAL-MS 60 - Descargador de sobretensiones modelo 2

2868020

https://www.phoenixcontact.com/es/productos/2868020

Homologaciones

To download certificates, visit the product detail page: https://www.phoenixcontact.com/es/productos/2868020

cUL Recognized
ID de homologación: FILE E 330181

UL Recognized
ID de homologación: FILE E 330181

IECEE CB Scheme
ID de homologación: AT 2905/M1

CCA
ID de homologación: NTR-AT 1947-A

KEMA-KEUR
ID de homologación: 71-148002

CSA
ID de homologación: 13631

ÖVE
ID de homologación: 18583-001-17

UAE-RoHS
ID de homologación: 22-09-51251

Clasificaciones

ECLASS

ECLASS-13.0	27171202
ECLASS-15.0	27171202

ETIM

ETIM 9.0	EC000941

UNSPSC

UNSPSC 21.0	39121600

Environmental product compliance

EU RoHS

Cumple los requisitos de la Directiva RoHS	Sí, Ninguna excepción

China RoHS

Environment friendly use period (EFUP)	EFUP-E
	Ninguna sustancia peligrosa por encima de los valores límite

EU REACH SVHC

Indicación acerca de la sustancia candidata según REACH (n. º CAS)	Ninguna sustancia con una fracción de masa superior a 0,1 %

Phoenix Contact 2025 © - Todos los derechos reservados
https://www.phoenixcontact.com

PHOENIX CONTACT, S.A.U.
Parque Tecnológico de Asturias p. 16-17
E-33428 LLANERA (Asturias)
+34 985 791 636
info@phoenixcontact.es