MCR-SL-D-FIT - Indicador digital

2864024

https://www.phoenixcontact.com/es/productos/2864024

Tenga en cuenta que los datos mostrados en este documento PDF se generaron a partir de nuestro catálogo online. Por favor, encontrará todos los datos en la documentación del usuario. Prevalecen nuestras condiciones generales de uso para descargas.

Indicador digital MCR, para la medición e indicación de frecuencias, impulsos y tiempos, indicador de 6 dígitos

Datos comerciales

Código de artículo	2864024
Unidad de embalaje	1 Unidades
Cantidad mínima de pedido	1 Unidades
Clave de venta	DK1141
Clave de producto	DK1141
GTIN	4017918976477
Peso por unidad (incluido el embalaje)	78,6 g
Peso por unidad (sin incluir el embalaje)	78 g
Número de tarifa arancelaria	90291000
País de origen	DE

Datos técnicos

Propiedades del artículo

Tipo de producto	Indicador digital
Configuración	Teclado

Propiedades de sistema

Funcionalidad

Configuración	Teclado

Propiedades eléctricas

Alimentación

Tensión de alimentación	10 V DC ... 30 V DC
Absorción de corriente máxima	máx. 40 mA

Datos de entrada

Medición:

Entrada de reset	Función de reset puesta al valor ajustado o a cero
Fuentes de entrada utilizables	Salidas por transistor NPN/PNP, contactos de relé libres de potencial
Polaridad	Programable en conjunto para todas las entradas
Forma de impulso	A voluntad (entrada de disparador Schmitt), a la frecuencia máxima, impulsos rectangulares 1:1
Tiempo de impulso	min. 5 µs
Frecuencia de entrada	máx. 60 kHz (CntDir)
	máx. 25 kHz (UpDown / Up.Up/Quad 1/ Quad 2)
	máx. 15 kHz ((Quad 4))

Señal

Nivel de señal, Señal "1"	0,6 x U_B ... 30 V DC
Nivel de señal, Señal "0"	0 V DC ... 0,2 x U_B
Nivel de conmutación señal "1"	4 V DC ... 30 V DC
Nivel de conmutación señal "0"	0 V DC ... 2 V DC
Resistencia de entrada Entrada de tensión	10 kΩ
Velocidad de medición	$0{,}1s^{-1}$ / $0{,}5s^{-1}$

Datos de salida

Conmutar: Transistor

Tensión de conmutación máxima	30 V DC
Corriente de conmutación máxima	10 mA

Señal

Número de dígitos indicados	6

Indicación	LED de 7 segmentos; 8 mm, rojo

Datos de conexión

Tipo de conexión	Conexión por tornillo
Longitud de pelado	8 mm
Rosca de tornillo	M3
Sección de conductor rígido	0,14 mm² ... 1 mm²
Sección de conductor flexible	0,14 mm² ... 1,5 mm²
Sección de conductor AWG	26 ... 16

Dimensiones

Anchura	48 mm
Altura	24 mm
Profundidad	68 mm

Datos del material

Material carcasa	Macrolon 2405

Condiciones medioambientales y de vida útil

Condiciones ambientales

Índice de protección	IP65 (Lado frontal)
Temperatura ambiente (servicio)	-20 °C ... 65 °C (10 V DC ... 26 V DC)
	-20 °C ... 55 °C (> 26 V DC ... 30 V DC)
Temperatura ambiente (almacenamiento / transporte)	-25 °C ... 70 °C

Homologaciones

CE

Certificado	Conformidad CE

UL, EE. UU. / Canadá

Marcado	UL 863

Datos CEM

Resistencia a interferencias	EN 61000-6-2
	EN 61000-4-2

Emisión de interferencias

Normas/especificaciones	EN 55011/clase B

Montaje

Tipo de montaje	Montaje en panel frontal

Dibujos

Esquema de dimensiones

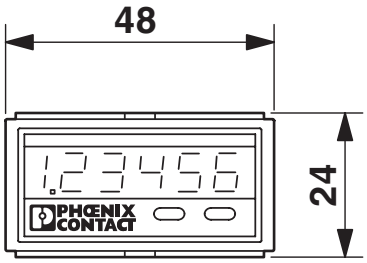

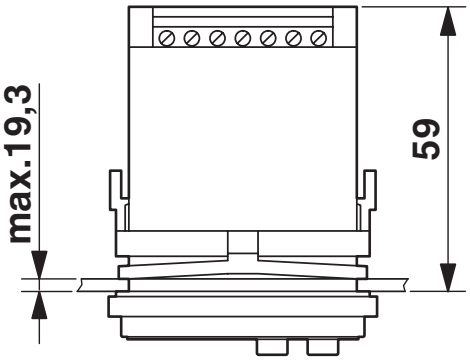

Esquema de dimensiones

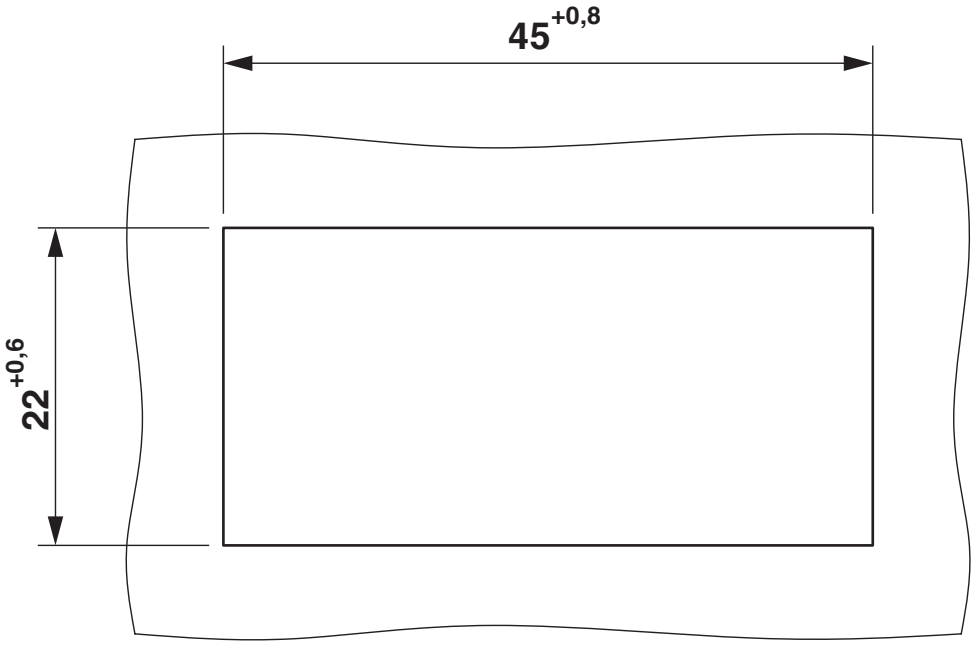

Diagrama eléctrico

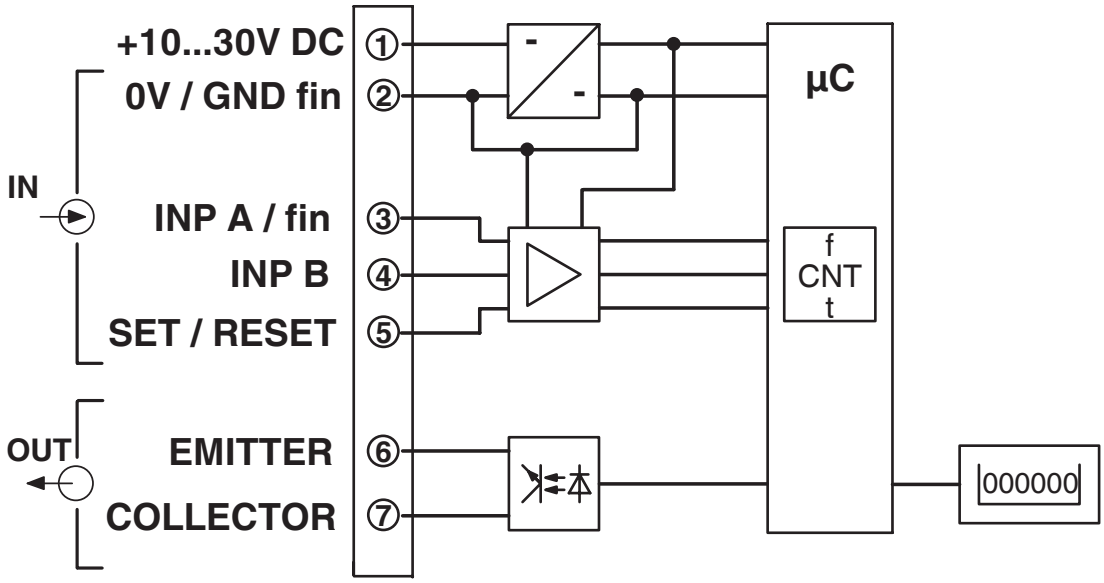

Esquema de conjunto

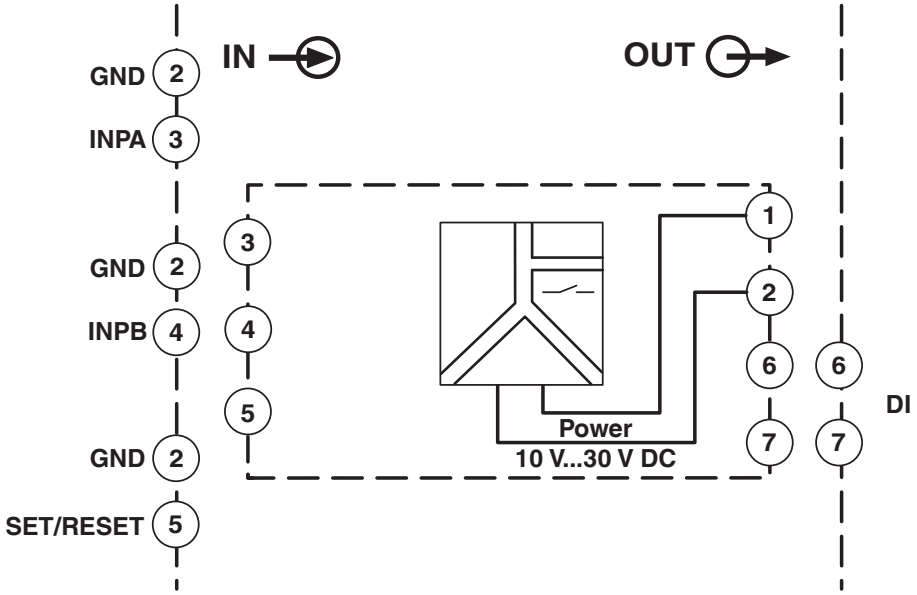

Diagrama de bloques MCR-SL-D-FIT

Homologaciones

To download certificates, visit the product detail page: https://www.phoenixcontact.com/es/productos/2864024

cUL Recognized
ID de homologación: FILE E 197577

UL Recognized
ID de homologación: FILE E 197577

EAC
ID de homologación: RU*DE.*08.B.01522/19

Clasificaciones

ECLASS

ECLASS-13.0	27210301
ECLASS-15.0	27210301

ETIM

ETIM 9.0	EC011349

UNSPSC

UNSPSC 21.0	39121000

Environmental product compliance

EU RoHS

Cumple los requisitos de la Directiva RoHS	Sí, Ninguna excepción

China RoHS

Environment friendly use period (EFUP)	EFUP-E
	Ninguna sustancia peligrosa por encima de los valores límite

EU REACH SVHC

Indicación acerca de la sustancia candidata según REACH (n. º CAS)	Ninguna sustancia con una fracción de masa superior a 0,1 %

Phoenix Contact 2025 © - Todos los derechos reservados
https://www.phoenixcontact.com

PHOENIX CONTACT, S.A.U.
Parque Tecnológico de Asturias p. 16-17
E-33428 LLANERA (Asturias)
+34 985 791 636
info@phoenixcontact.es