IB IL AI 8/IS-PAC - Módulo analógico

2861661

https://www.phoenixcontact.com/es/productos/2861661

Tenga en cuenta que los datos mostrados en este documento PDF se generaron a partir de nuestro catálogo online. Por favor, encontrará todos los datos en la documentación del usuario. Prevalecen nuestras condiciones generales de uso para descargas.

Inline, Módulo de entrada analógica, Entradas analógicas: 8, 0 mA ... 20 mA, 4 mA ... 20 mA, -20 mA ... 20 mA, 0 mA ... 40 mA, -40 mA ... 40 mA, tecnología de conexión: 2, 3 conductores, velocidad de transmisión en el bus local: 500 kBit/s, alimentación de sensores integrada, índice de protección: IP20, incluidos conectores Inline y campos de rotulación

Descripción del producto

El borne está previsto para la utilización dentro de una estación Inline. Se utiliza para registrar señales de corriente analógicas.

Sus ventajas

- Alta precisión de medición
- Excelente supresión interferencias y rechazo de señales en fase
- Alimentación sensores integrada resistente contra cortocircuitos
- Entradas de corriente protegidas contra sobrecargas

Datos comerciales

Código de artículo	2861661
Unidad de embalaje	1 Unidades
Cantidad mínima de pedido	1 Unidades
Clave de venta	DRI141
Clave de producto	DRI141
GTIN	4017918894504
Peso por unidad (incluido el embalaje)	240,9 g
Peso por unidad (sin incluir el embalaje)	125 g
Número de tarifa arancelaria	85389099
País de origen	DE

Datos técnicos

Dimensiones

Esquema de dimensiones	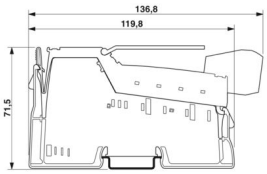
Anchura	48,8 mm
Altura	136,8 mm
Profundidad	71,5 mm

Notas

Nota sobre el uso

Nota sobre la aplicación	Solo para el uso industrial

Interfaces

Bus local Inline

Número de interfaces	2
Tipo de conexión	Maniobra de datos Inline
Velocidad de transmisión	500 kBit/s
Física de transmisión	Cobre

Propiedades de sistema

Módulo

Código de ID (dec.)	95
Código de ID (hex.)	5F
Código de longitud (hex.)	02
Código de longitud (dec.)	02
Canal de datos de proceso	32 Bit
Área de direcciones de entrada	4 Byte
Espacio de direcciones de salida	4 Byte
Longitud de registro	32 Bit
Demanda de datos de parámetros	6 Byte
Necesidad de datos de configuración	5 Byte

Datos de entrada

Analógico: Generalidades

Denominación Entrada	Entradas analógicas
Descripción de la entrada	Entradas Single Ended, corriente

Número de entradas	8
Tiempo de conversión A/D	aprox. 10 µs
Tipo de conexión	Conector apantallado Inline
Tecnología de conexión	2, 3 conductores
Nota sobre la tecnología de conexión	apantallado
Señal de entrada Corriente	0 mA ... 20 mA
	4 mA ... 20 mA
	-20 mA ... 20 mA
	0 mA ... 40 mA
	-40 mA ... 40 mA
Resistencia de entrada Entrada de corriente	25 Ω 0,01 %
Formato de datos	IBS IL, IBS ST, IBS RT, representación normalizada, formato PIO
Frecuencia límite (3 dB)	3,5 kHz
Sistema de medición	Aproximación sucesiva
Resolución del valor de medición	16 bits (15 bits + signo)
Representación del valor de medición	16 bits complemento a dos

Propiedades del artículo

Tipo de producto	Componente de E/S
Familia de productos	Inline
Construcción	modular
Lugar de instalación	Armario de control
Volumen de suministro	incluidos conectores Inline y campos de rotulación
Características especiales	alimentación de sensores integrada

Propiedades de aislamiento

Categoría de sobretensión	II (IEC 60664-1, EN 60664-1)
Grado de polución	2 (IEC 60664-1, EN 60664-1)

Propiedades eléctricas

Potencia disipada máxima con condición nominal	1,55 W

Potenciales: Suministro de la lógica (U_L)

Tensión de alimentación	7,5 V DC (a través de maniobra de potencial)
Absorción de corriente	máx. 65 mA
	típ. 52 mA

Potenciales: Suministro de los módulos analógicos (U_{ANA})

Tensión de alimentación	24 V DC
Tensión de alimentación	19,2 V DC ... 30 V DC (incl. todas las tolerancias, incl. ondulación)
Absorción de corriente	máx. 40 mA
	típ. 31 mA

Potenciales: Alimentación del circuito principal (U_M)

Tensión de alimentación	24 V DC (a través de maniobra de potencial)

Tensión de alimentación	19,2 V DC ... 30 V DC (incl. todas las tolerancias, incl. ondulación)
Absorción de corriente	máx. 200 mA
	0 A

Separación galvánica/aislamiento de los márgenes de tensión

Tensión de prueba: Alimentación de 5 V del bus remoto de entrada / alimentación de 7,5 V (lógica de bus)	500 V AC, 50 Hz, 1 min
Tensión de prueba: Alimentación de 5 V del bus remoto de salida / alimentación de 7,5 V (lógica de bus)	500 V AC, 50 Hz, 1 min
Tensión de prueba: Alimentación de 7,5 V (lógica de bus), alimentación de 24 V U_{ANA} / periferia	500 V AC, 50 Hz, 1 min
Tensión de prueba: Alimentación de 7,5 V (lógica de bus), alimentación de 24 V U_{ANA} / tierra funcional	500 V AC, 50 Hz, 1 min
Tensión de prueba: Periferia / tierra funcional	500 V AC, 50 Hz, 1 min

Datos de conexión

Tecnología de conexión

Denominación Conexión	Conectores Inline

Conexión de conductores

Tipo de conexión	Conexión por resorte
Sección de conductor rígido	0,08 mm² ... 1,5 mm²
Sección de conductor flexible	0,08 mm² ... 1,5 mm²
Sección de conductor AWG	28 ... 16
Longitud de pelado	8 mm

Conectores Inline

Tipo de conexión	Conexión por resorte
Sección de conductor rígido	0,08 mm² ... 1,5 mm²
Sección de conductor flexible	0,08 mm² ... 1,5 mm²
Sección de conductor AWG	28 ... 16
Longitud de pelado	8 mm

Condiciones medioambientales y de vida útil

Condiciones ambientales

Temperatura ambiente (servicio)	-25 °C ... 55 °C
Índice de protección	IP20
Presión de aire (servicio)	70 kPa ... 106 kPa (hasta 3000 m por encima de NN)
Presión de aire (almacenamiento / transporte)	70 kPa ... 106 kPa (hasta 3000 m por encima de NN)
Temperatura ambiente (almacenamiento / transporte)	-25 °C ... 85 °C
Humedad de aire admisible (servicio)	10 % ... 95 % (sin condensación)
Humedad de aire admisible (almacenamiento / transporte)	10 % ... 95 % (sin condensación)

Normas y especificaciones

Clase de protección	III (IEC 61140, EN 61140, VDE 0140-1)

Montaje

Tipo de montaje	Montaje sobre carril DIN

Dibujos

Esquema de dimensiones

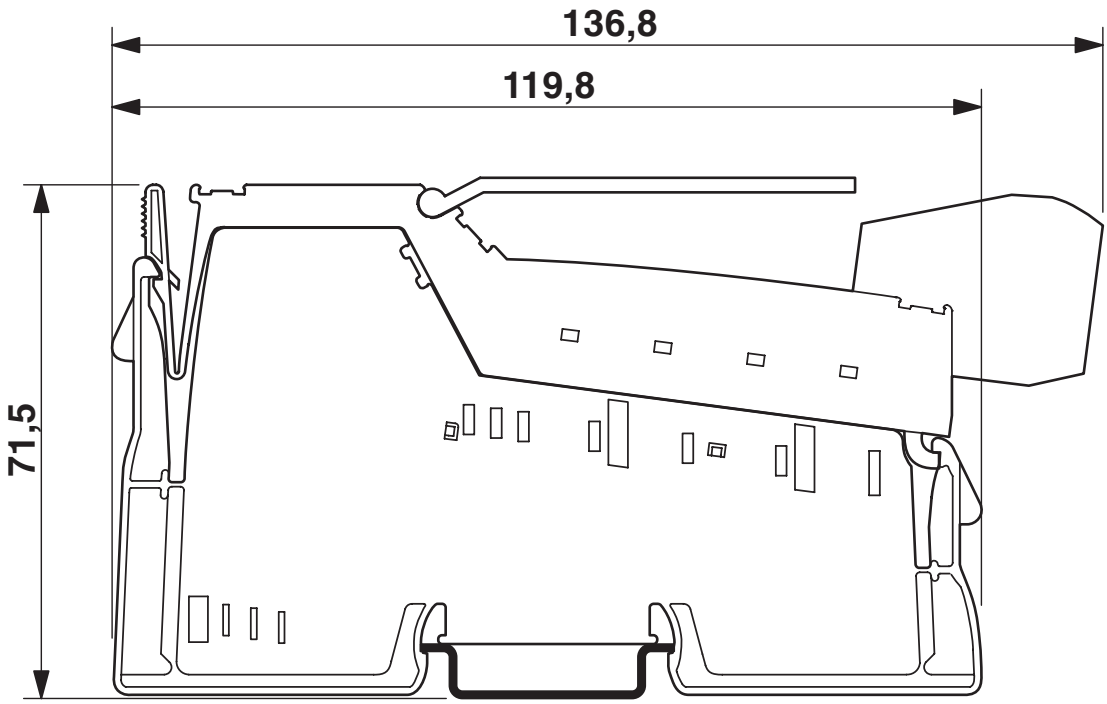

Dibujo de conexión

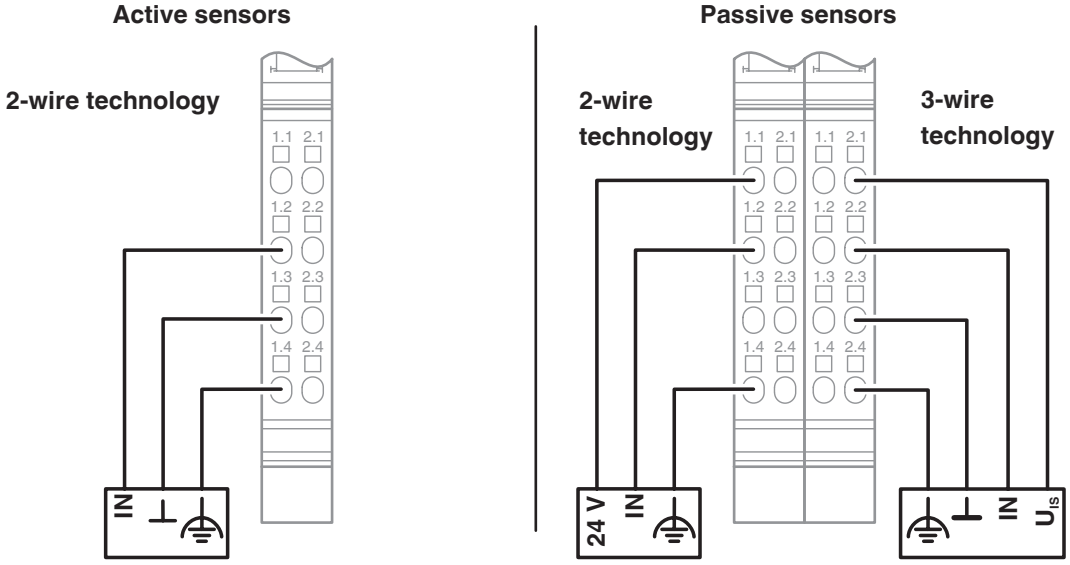

Esquema de conjunto

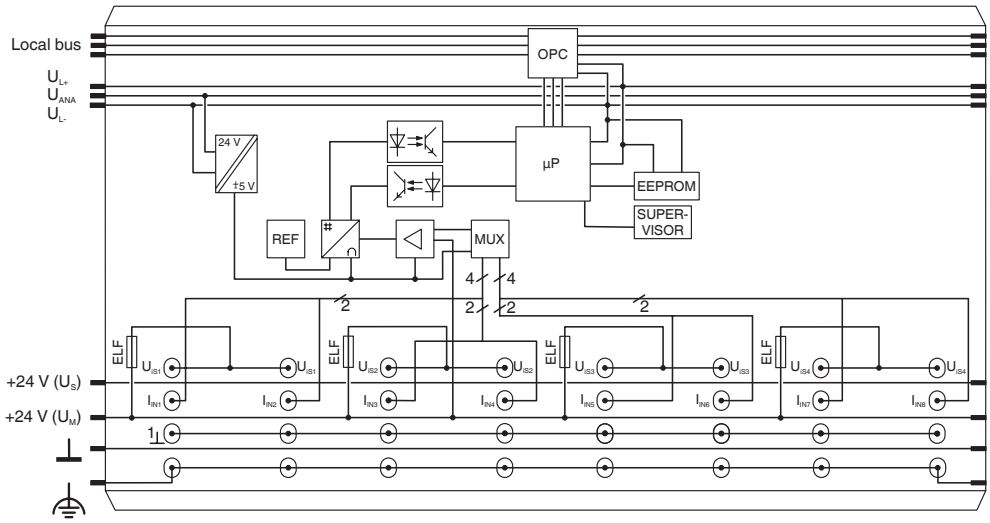

Homologaciones

To download certificates, visit the product detail page: https://www.phoenixcontact.com/es/productos/2861661

BV
ID de homologación: 20989_C1 BV

BSH
ID de homologación: 658a

RINA
ID de homologación: ELE121121XG

ABS
ID de homologación: 22-2226444-PDA

DNV
ID de homologación: TAA00002CU

cULus Recognized
ID de homologación: E140324

Clasificaciones

ECLASS

ECLASS-13.0	27242601
ECLASS-15.0	27242601

ETIM

ETIM 9.0	EC001596

UNSPSC

UNSPSC 21.0	32151600

Environmental product compliance

EU RoHS

Cumple los requisitos de la Directiva RoHS	Sí
excepciones, si fueran conocida	7(a), 7(c)-I

China RoHS

Environment friendly use period (EFUP)	EFUP-50
	Encontrará una tabla de declaración RoHS de China relativa al artículo en la zona de descargas del artículo correspondiente, en el apartado "Declaración del fabricante". No se emite ninguna tabla de declaración RoHS de China ni se requiere en ninguno de los artículos con EFUP-E.

EU REACH SVHC

Indicación acerca de la sustancia candidata según REACH (n.º CAS)	Lead(n.º CAS: 7439-92-1)
SCIP	03432ea5-3ff4-4000-885b-8f9e596b82f2

Phoenix Contact 2025 © - Todos los derechos reservados
https://www.phoenixcontact.com

PHOENIX CONTACT, S.A.U.
Parque Tecnológico de Asturias p. 16-17
E-33428 LLANERA (Asturias)
+34 985 791 636
info@phoenixcontact.es