# SUBCON-PLUS-PROFIB/SC2 - Conector de bus D-SUB

2708232

https://www.phoenixcontact.com/es/productos/2708232

Tenga en cuenta que los datos mostrados en este documento PDF se generaron a partir de nuestro catálogo online. Por favor, encontrará todos los datos en la documentación del usuario. Prevalecen nuestras condiciones generales de uso para descargas.

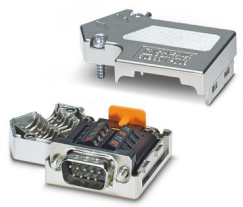

Conector D-SUB macho de 9 polos, salida de cables a 35°, sistema de bus: PROFIBUS DP hasta 12 Mbit/s, resistencia de cierre conectable mediante conmutador deslizante, esquema de polos: 3, 5, 6, 8; bornas de conexión por tornillo

## Descripción del producto

La serie D-SUB SUBCON-PLUS-PROFIB/... se ha concebido especialmente para el empleo en sistemas PROFIBUS de hasta 12 Mbits/s. Permite la rápida y cómoda conexión del cable de bus de entrada y de salida en condiciones de campo. La resistencia terminal se ha integrado en todas las ejecuciones y puede conectarse desde el exterior a través de un conmutador deslizante. Al mismo tiempo, el segmento de bus de salida queda desconectado. Esto simplifica la puesta en servicio por segmentos y evita terminaciones erróneas. Una particularidad de la ejecución de conector acodada en 35° es la posibilidad de montaje reversible de la unidad de conexión interna. Esto permite decidir "in situ" si el cable debe introducirse desde la derecha o desde la izquierda.

## Sus ventajas

- Resistencia de cierre terminal conectable
- Conexión por tornillo
- Salida de cables a 35°
- Modificación de la orientación D-SUB mediante bloque de conexiones reversible
- Carcasa metalizada para una alta seguridad frente a interferencias a una velocidad de transmisión máxima
- Resistencia a vibraciones y choques según EN 50155
- Apto para todos los cables PROFIBUS Fast Connect habituales y las líneas de bus RS-485

## Datos comerciales

| | |
|---|---|
| Código de artículo | 2708232 |
| Unidad de embalaje | 1 Unidades |
| Cantidad mínima de pedido | 1 Unidades |
| Clave de venta | DNC531 |
| Clave de producto | DNC531 |
| GTIN | 4017918960483 |
| Peso por unidad (incluido el embalaje) | 50,6 g |
| Peso por unidad (sin incluir el embalaje) | 49,7 g |
| Número de tarifa arancelaria | 85366990 |
| País de origen | DE |

# Datos técnicos

## Notas

### Nota sobre el uso

| | |
|---|---|
| Nota sobre la aplicación | Solo para el uso industrial |

### Restricción de uso

| | |
|---|---|
| Observación CCCex | El empleo en zonas Ex no está permitido en China. |

## Propiedades del artículo

| | |
|---|---|
| Tipo de producto | Conector para datos |
| MTTF | 6706 Años (SN 29500 estándar, temperatura 25 °C, ciclo de trabajo 21 %) |
| | 1817 Años (SN 29500 estándar, temperatura 40 °C, ciclo de trabajo 34,25 %) |
| | 155 Años (SN 29500 estándar, temperatura 40 °C, ciclo de trabajo 100 %) |
| Esquema de polos | 3, 5, 6, 8 |

## Propiedades eléctricas

| | |
|---|---|
| Potencia disipada máxima con condición nominal | 0,025 W |
| Tensión nominal $U_N$ | 5 V |
| Corriente nominal $I_N$ | 100 mA |
| Medio de transmisión | Cobre |

## Datos de conexión

### Conexión enchufable D-SUB

| | |
|---|---|
| Tipo de conexión | Conector macho D-SUB |

### Conexión para tarjeta

| | |
|---|---|
| Tipo de conexión | Conexión por tornillo |
| Longitud de pelado | 5 mm |
| Sección de conductor rígido mín. | 0,14 mm² |
| Sección de conductor rígido máx. | 1,5 mm² |
| Sección de conductor flexible mín. | 0,14 mm² |
| Sección de conductor flexible máx. | 1 mm² |
| Unifilar/punto de embornaje rígido AWG mín. | 26 |
| Unifilar/punto de embornaje rígido AWG máx. | 16 |
| Sección del conductor flexible AWG mín. | 26 |
| Sección del conductor flexible AWG máx. | 18 |

## Interfaces

| | |
|---|---|
| Sistema bus | PROFIBUS DP |
| Señal | PROFIBUS |

## Dimensiones

| | |
|---|---|
| Esquema de dimensiones | 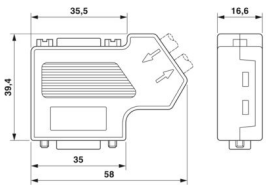 |
| Anchura | 16,6 mm |
| Altura | 39,4 mm |
| Longitud | 58 mm |

Dimensiones exteriores

| | |
|---|---|
| Diámetro exterior mín. | 7,6 mm |
| Diámetro exterior máx. | 8,4 mm |

## Datos del material

| | |
|---|---|
| Material (Caja) | ABS (metalizado) |

## Cable/línea

| | |
|---|---|
| Diámetro exterior del cable | 7,6 mm ... 8,4 mm (Línea de bus de entrada) |

## Propiedades mecánicas

Datos mecánicos

| | |
|---|---|
| Ciclos de enchufe | > 200 |

## Ensayos mecánicos

| | |
|---|---|
| Resistencia a las vibraciones según EN 60068-2-6/IEC 60068-2-6 | Vibraciones (funcionamiento): 5g, 10 ... 150 Hz, 2,5 h, en dirección XYZ |
| Choque según EN 60068-2-27/IEC 60068-2-27 | Choques (en servicio): 15g, duración 11 ms, impulso de choque en forma de semisinusoide |

## Condiciones medioambientales y de vida útil

Condiciones ambientales

| | |
|---|---|
| Índice de protección | IP40 |
| Temperatura ambiente (servicio) | -20 °C ... 75 °C |
| Temperatura ambiente (almacenamiento / transporte) | -25 °C ... 80 °C |
| Altitud | ≤ 5000 m (Véase la declaración del fabricante para conocer las limitaciones sobre la altura de servicio) |
| Humedad de aire admisible (servicio) | 10 % ... 95 % (sin condensación) |
| Humedad de aire admisible (almacenamiento / transporte) | 5 % ... 95 % (sin condensación) |

## Homologaciones

ATEX

| | |
|---|---|
| Marcado | Ⓔx II 3 G Ex ec IIC T4 Gc |
| Certificado | PxCIF15ATEX2744348X |
| Observación | Tenga en cuenta las instrucciones especiales de instalación indicadas en la documentación. |

UKEX

| | |
|---|---|
| Marcado | Ⓔx II 3 G Ex ec IIC T4 Gc |
| Certificado | PxCIMA22UKEX2744348X |

Prueba de gases nocivos

| | |
|---|---|
| Marcado | ISA-S71.04-1985 G3 Harsh Group A |

## Normas y especificaciones

| | |
|---|---|
| Libre de sustancias humectantes de barniz perturbadoras | VDMA 24364:2018-05 |

## Dibujos

Esquema de dimensiones

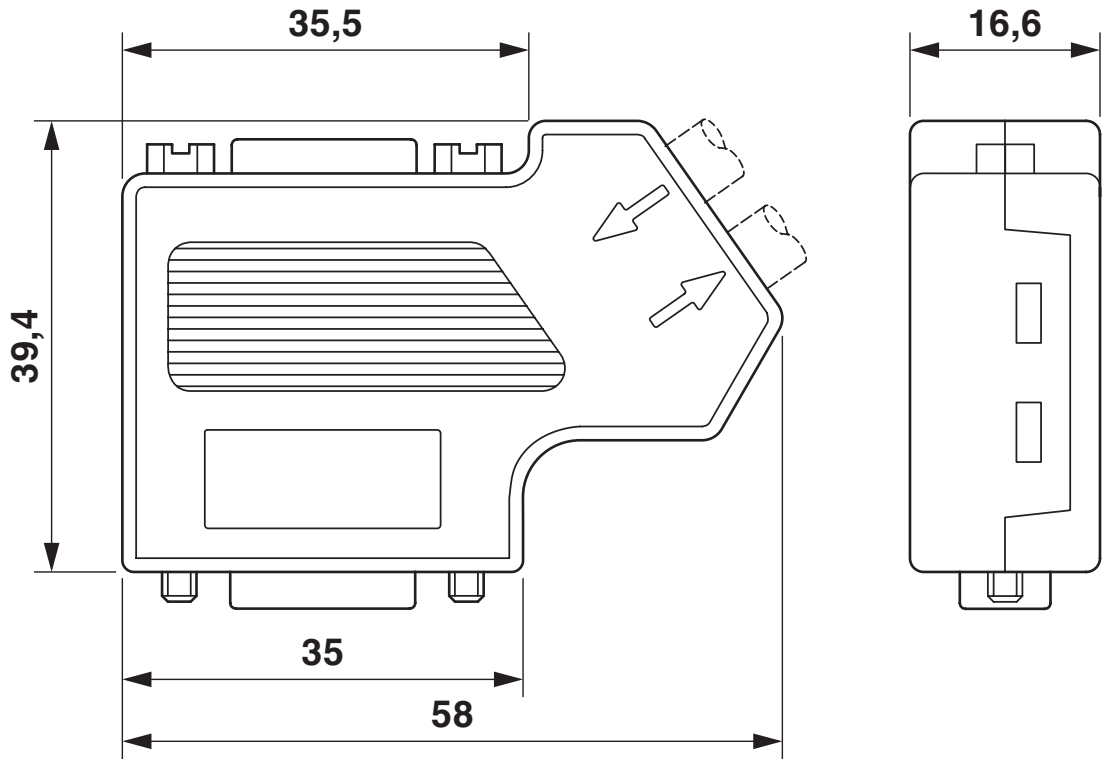


Esquema de dimensiones

Plano esquemático

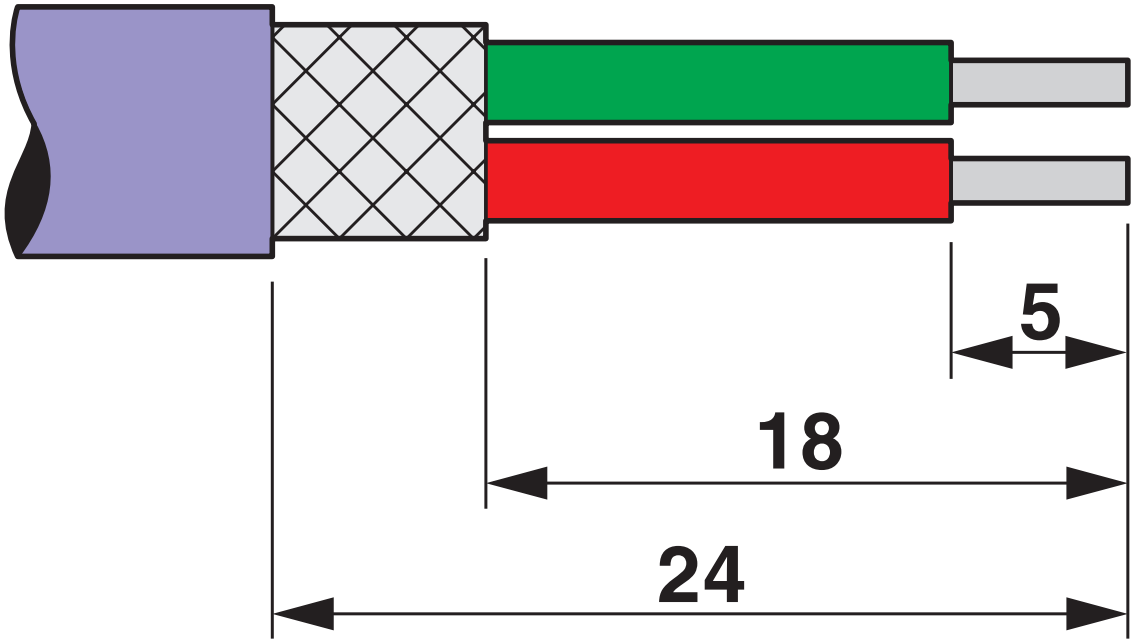


Indicaciones de pelado

Plano esquemático

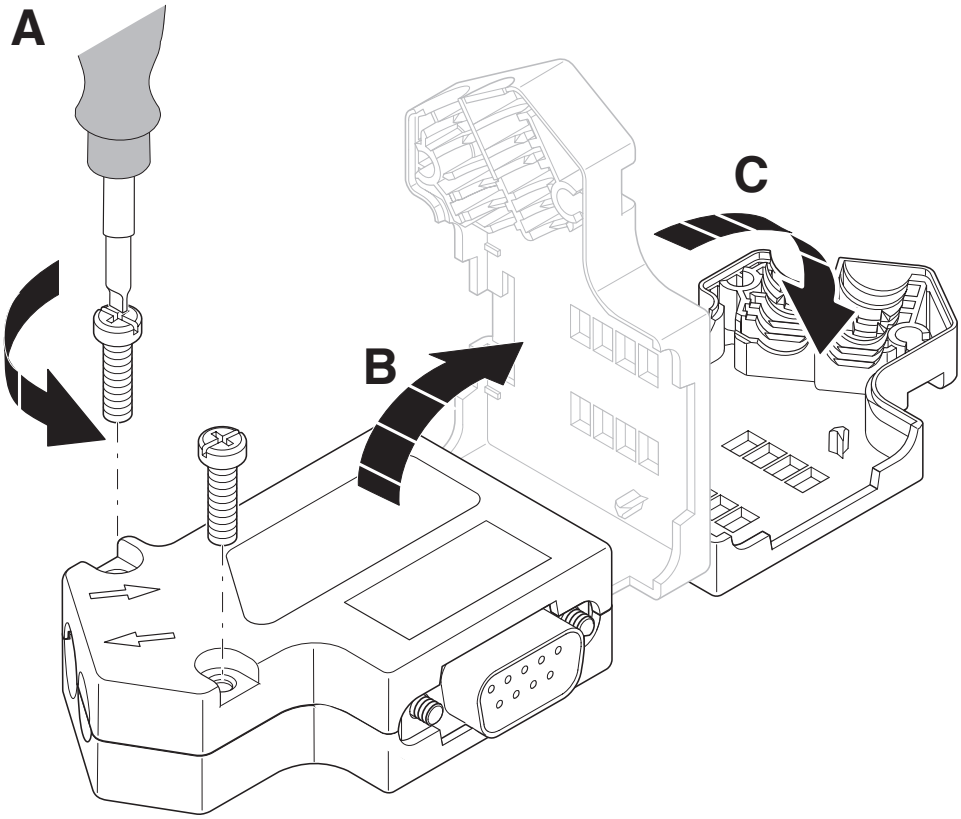


Entrada de cable por el lado derecho

Plano esquemático

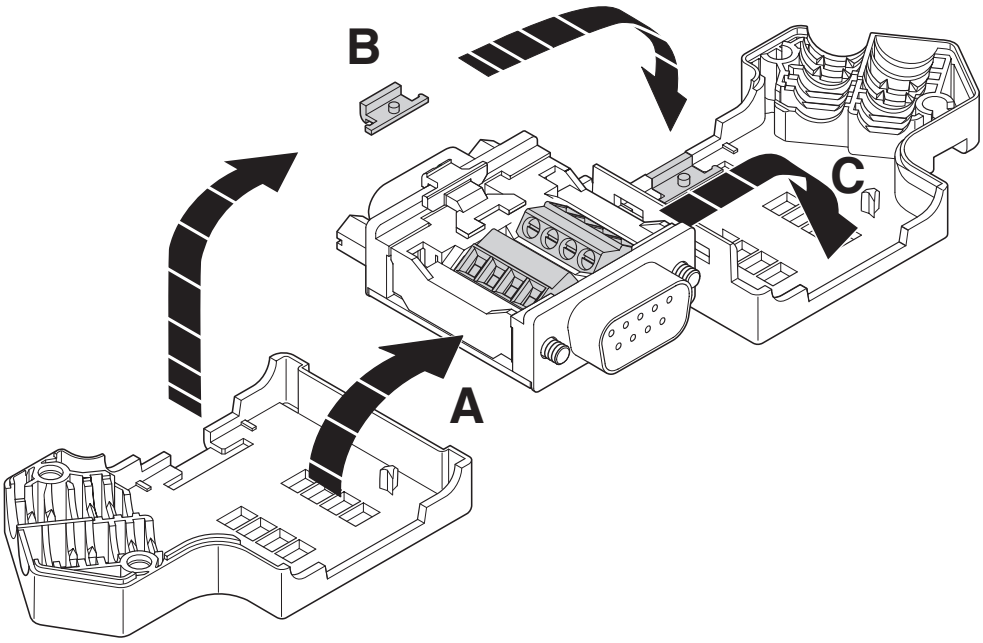


Entrada de cable por el lado derecho

Plano esquemático

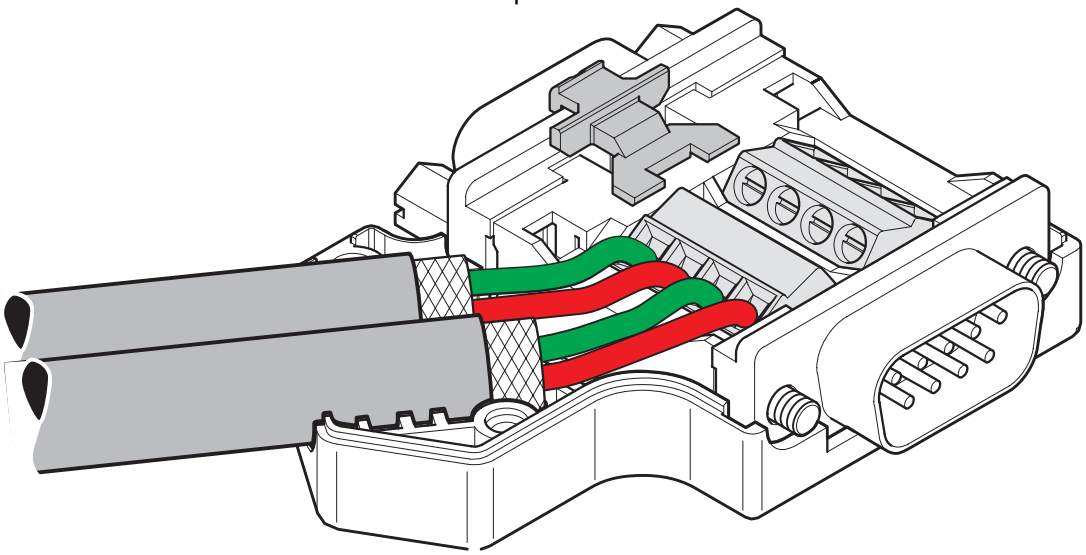

Entrada de cable por el lado izquierdo

Diagrama eléctrico

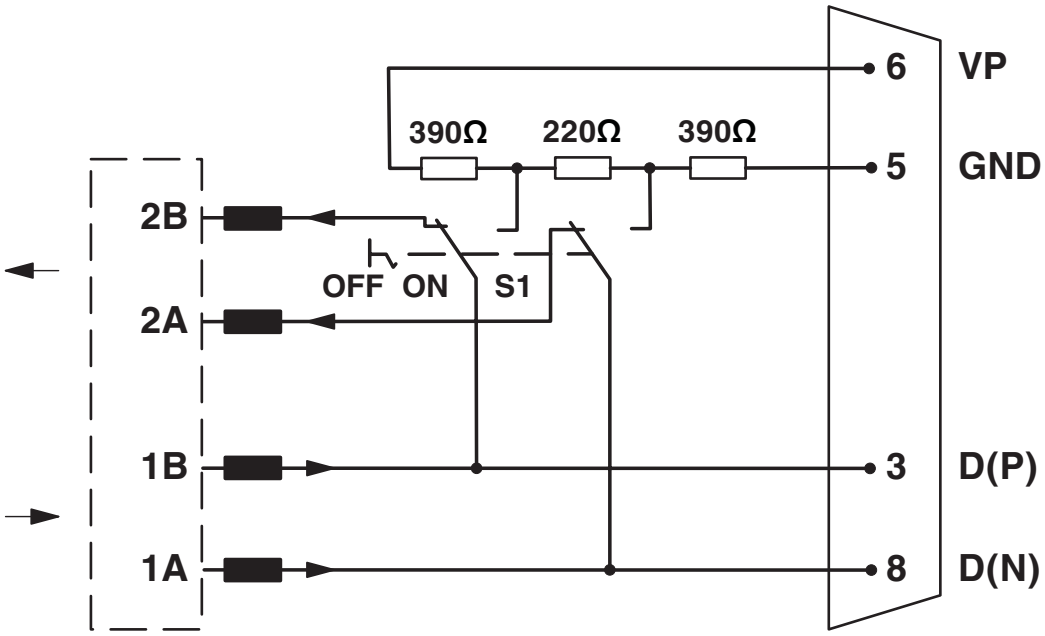


Esquema funcional de la familia de conectores
SUBCON-PLUS-PROFIB/...

## Homologaciones

To download certificates, visit the product detail page: https://www.phoenixcontact.com/es/productos/2708232

**cUL Recognized**
ID de homologación: E238705

**UL Recognized**
ID de homologación: E238705

**CSA**
ID de homologación: 2437602

## Clasificaciones

### ECLASS

| | |
|---|---|
| ECLASS-13.0 | 27440302 |
| ECLASS-15.0 | 27440322 |

### ETIM

| | |
|---|---|
| ETIM 9.0 | EC001132 |

### UNSPSC

| | |
|---|---|
| UNSPSC 21.0 | 39121400 |

## Environmental product compliance

EU RoHS

| | |
|---|---|
| Cumple los requisitos de la Directiva RoHS | Sí, Ninguna excepción |

China RoHS

| | |
|---|---|
| Environment friendly use period (EFUP) | EFUP-E |
| | Ninguna sustancia peligrosa por encima de los valores límite |

EU REACH SVHC

| | |
|---|---|
| Indicación acerca de la sustancia candidata según REACH (n. º CAS) | Ninguna sustancia con una fracción de masa superior a 0,1 % |

EF3.0 Cambio climático

| | |
|---|---|
| CO2e kg | 0,633 kg CO2e |


Phoenix Contact 2025 © - Todos los derechos reservados
https://www.phoenixcontact.com



PHOENIX CONTACT, S.A.U.
Parque Tecnológico de Asturias p. 16-17
E-33428 LLANERA (Asturias)
+34 985 791 636
info@phoenixcontact.es