AXL F AI4 I 1H - Módulo analógico

2688491

https://www.phoenixcontact.com/es/productos/2688491

Tenga en cuenta que los datos mostrados en este documento PDF se generaron a partir de nuestro catálogo online. Por favor, encontrará todos los datos en la documentación del usuario. Prevalecen nuestras condiciones generales de uso para descargas.

Axioline F, Módulo de entrada analógica, Entradas analógicas: 4, 0 mA ... 20 mA, 4 mA ... 20 mA, -20 mA ... 20 mA, tecnología de conexión: 2, 3, 4 conductores, velocidad de transmisión en el bus local: 100 MBit/s, alimentación de sensores integrada, índice de protección: IP20, incluido módulo de zócalo de bus y conectores Axioline F

Descripción del producto

El módulo está previsto para la utilización dentro de la estación Axioline F. Se utiliza para registrar señales de corriente analógicas.

Sus ventajas

- 4 canales de entrada bipolares analógicos para la conexión de señales de corriente
- Conexión de los sensores en técnica de 2, 3 y 4 conectores
- Márgenes de corriente: 0 mA ... 20 mA, 4 mA ... 20 mA, ±20 mA
- Exploración simultánea de todos los canales mediante Simultaneous Sampling
- Alta atenuación de diafonía entre los canales mediante rutas de señales separadas
- Particularmente robusto frente a interferencias
electromagnéticas
- Placa de características guardada

Datos comerciales

Código de artículo	2688491
Unidad de embalaje	1 Unidades
Cantidad mínima de pedido	1 Unidades
Clave de venta	DRI241
Clave de producto	DRI241
GTIN	4046356744225
Peso por unidad (incluido el embalaje)	195,9 g
Peso por unidad (sin incluir el embalaje)	195,9 g
Número de tarifa arancelaria	85389091
País de origen	DE

Datos técnicos

Dimensiones

Esquema de dimensiones	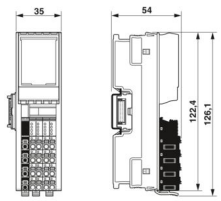
Anchura	35 mm
Altura	126,1 mm
Profundidad	54 mm
Observación acerca de indicaciones de medida	La profundidad es válida en el uso de un carril simétrico TH 35-7.5 (según EN 60715).

Notas

Nota sobre el uso

Nota sobre la aplicación	Solo para el uso industrial

Interfaces

Bus local Axioline F

Número de interfaces	2
Tipo de conexión	Módulo de zócalo de bus
Velocidad de transmisión	100 MBit/s

Propiedades de sistema

Módulo

Área de direcciones de entrada	8 Byte
Espacio de direcciones de salida	0 Byte
Demanda de datos de parámetros	7 Byte
Necesidad de datos de configuración	6 Byte

Datos de entrada

Analógico: Generalidades

Denominación Entrada	Entradas analógicas
Descripción de la entrada	Entradas diferenciales, corriente
Número de entradas	4
Tiempo de conversión A/D	31,25 µs
Resolución convertidor A/D	16 Bit
Tipo de conexión	Conexión push-in
Tecnología de conexión	2, 3, 4 conductores

Nota sobre la tecnología de conexión	apantallado, trenzado por pares
Señal de entrada Corriente	0 mA ... 20 mA
	4 mA ... 20 mA
	-20 mA ... 20 mA
Resistencia de entrada Entrada de corriente	104 Ω (típico)
Formato de datos	IB IL, compatible con S7
Filtro de entrada	30 Hz, 12 kHz y generación de valor medio (se puede parametrizar)
Frecuencia límite (3 dB)	30 Hz
	12 kHz
Representación del valor de medición	16 bits (15 bits + signo)
Circuito de protección	Protección contra transitorios de las entradas; Diodo supresor
	Protección contra sobrecarga de las entradas; no; máx. ±5,2 V DC, $I_{máx}$ = 50 mA

Propiedades del artículo

Tipo de producto	Componente de E/S
Familia de productos	Axioline F
Construcción	blockmodular
Posición de montaje	a discreción (sin derating de temperatura)
Volumen de suministro	incluido módulo de zócalo de bus y conectores Axioline F
Características especiales	alimentación de sensores integrada

Propiedades de aislamiento

Categoría de sobretensión	II (IEC 60664-1, EN 60664-1)
Grado de polución	2 (IEC 60664-1, EN 60664-1)

Propiedades eléctricas

Potencia disipada máxima con condición nominal	2 W

Potenciales: Suministro del bus local Axioline F (U_{Bus})

Tensión de alimentación	5 V DC (a través del módulo de zócalo de bus)
Absorción de corriente	máx. 150 mA (hasta hardware 03)
	máx. 60 mA (a partir de hardware 04)
	típ. 120 mA (hasta hardware 03)
	típ. 53 mA (a partir de hardware 04)

Potenciales: Alimentación de módulos analógicos (U_A)

Tensión de alimentación	24 V DC (Alimentación de la periferia y alimentación de sensores)
Tensión de alimentación	19,2 V DC ... 30 V DC (incl. todas las tolerancias, incl. ondulación)
Absorción de corriente	máx. 245 mA (I_{iS} = 4 x 50 mA (plena carga), hasta el hardware 03)
	máx. 238 mA (I_{iS} = 4 x 50 mA (plena carga), a partir del hardware 04)
	típ. 34 mA (I_{iS} = 0 mA, a partir del hardware 04)

	máx. 45 mA (I_{iS} = 0 mA, hasta el hardware 03)
	máx. 38 mA (I_{iS} = 0 mA, a partir del hardware 04)
	típ. 238 mA (I_{iS} = 4 x 50 mA (plena carga), hasta el hardware 03)
	típ. 234 mA (I_{iS} = 4 x 50 mA (plena carga), a partir del hardware 04)
Circuito de protección	Prot. contra sobretensiones; electrónico (35 V, 0,5 s)
	Prot. contra inversión de polaridad; hasta HW 02: diodo contra inversión de polaridada partir de HW 03: diodo paralelo; con protección por fusible externa de 5 A (solo para la puesta en servicio)
	Protección contra transitorios; Diodo supresor

Alimentación:

Denominación	Alimentación de sensores U_{iS}
Tensión de alimentación	24 V DC (de U_A)
Absorción de corriente	máx. 50 mA (por canal)

Separación galvánica/aislamiento de los márgenes de tensión

Tensión de prueba: Alimentación de 5 V del bus local (U_{Bus})/alimentación de 24 V (periferia)	500 V AC, 50 Hz, 1 min
Tensión de prueba: Alimentación de 5 V del bus local (U_{bus})/entradas analógicas	500 V AC, 50 Hz, 1 min
Tensión de prueba: Alimentación de 5 V del bus local (U_{Bus})/tierra funcional	500 V AC, 50 Hz, 1 min
Tensión de prueba: Alimentación de 24 V (periferia)/entradas analógicas	500 V AC, 50 Hz, 1 min
Tensión de prueba: Alimentación de 24 V (periferia) / tierra funcional	500 V AC, 50 Hz, 1 min
Tensión de prueba: Entradas analógicas/tierra funcional	500 V AC, 50 Hz, 1 min

Datos de conexión

Tecnología de conexión

Denominación Conexión	Enchufe Axioline F
Nota acerca del tipo de conexión	Tenga en cuenta las indicaciones sobre las secciones de cable en el manual del usuario "Axioline F: sistema e instalación".

Conexión de conductores

Tipo de conexión	Conexión push-in
Sección de conductor rígido	0,2 mm² ... 1,5 mm²
Sección de conductor flexible	0,2 mm² ... 1,5 mm²
Sección de conductor AWG	24 ... 16
Longitud de pelado	8 mm

Enchufe Axioline F

Tipo de conexión	Conexión push-in
Nota acerca del tipo de conexión	Tenga en cuenta las indicaciones sobre las secciones de cable en el manual del usuario "Axioline F: sistema e instalación".
Sección de conductor rígido	0,2 mm² ... 1,5 mm²
Sección de conductor flexible	0,2 mm² ... 1,5 mm²

Sección de conductor AWG	24 ... 16
Longitud de pelado	8 mm

Condiciones medioambientales y de vida útil

Condiciones ambientales

Temperatura ambiente (servicio)	-25 °C ... 60 °C
Índice de protección	IP20 (no evaluado por UL)
Presión de aire (servicio)	70 kPa ... 106 kPa (hasta 3000 m por encima de NN)
Presión de aire (almacenamiento / transporte)	70 kPa ... 106 kPa (hasta 3000 m por encima de NN)
Temperatura ambiente (almacenamiento / transporte)	-40 °C ... 85 °C
Humedad de aire admisible (servicio)	5 % ... 95 % (sin condensación)
Humedad de aire admisible (almacenamiento / transporte)	5 % ... 95 % (sin condensación)

Normas y especificaciones

Clase de protección	III (IEC 61140, EN 61140, VDE 0140-1)

Montaje

Tipo de montaje	Montaje sobre carril DIN
Posición de montaje	a discreción (sin derating de temperatura)

Dibujos

Esquema de dimensiones

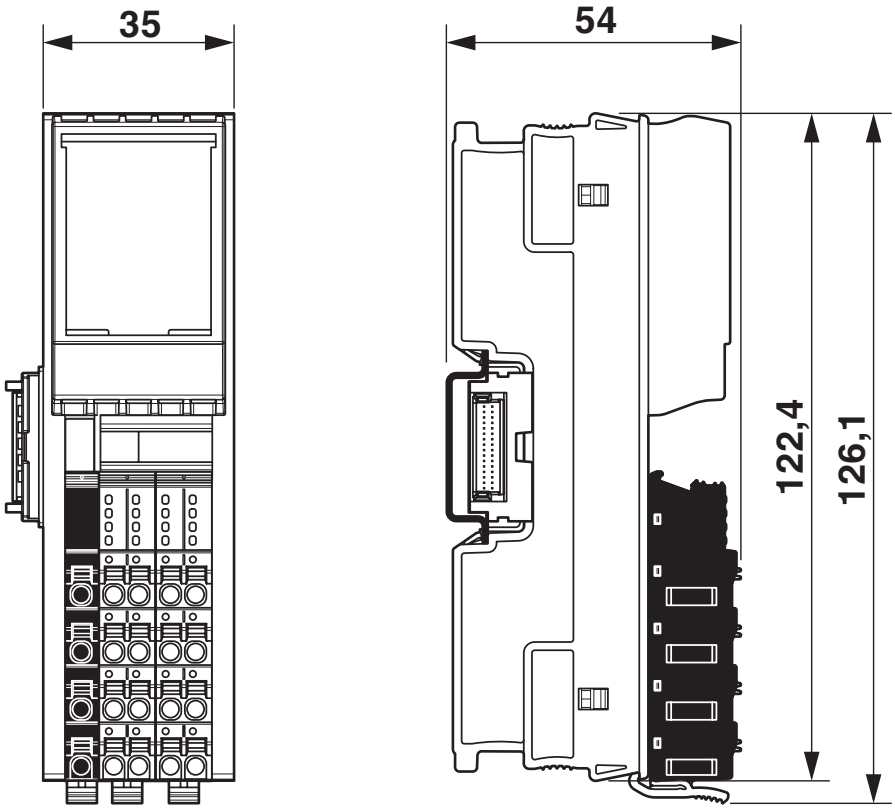

Dibujo de conexión

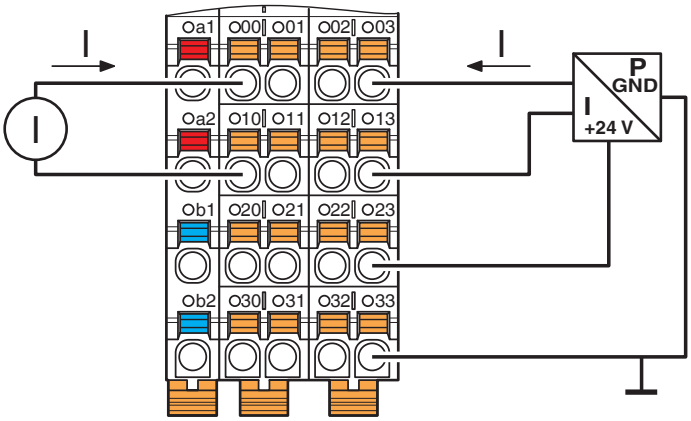

Conexión para medición de corriente

Dibujo de conexión

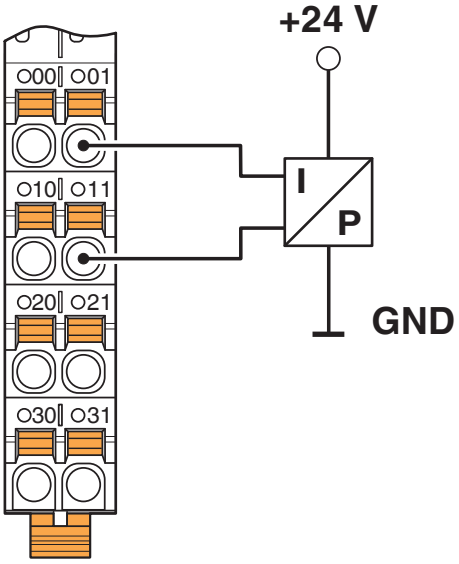

Sensor de presión pasivo en una entrada de corriente del diferencial

Dibujo de conexión

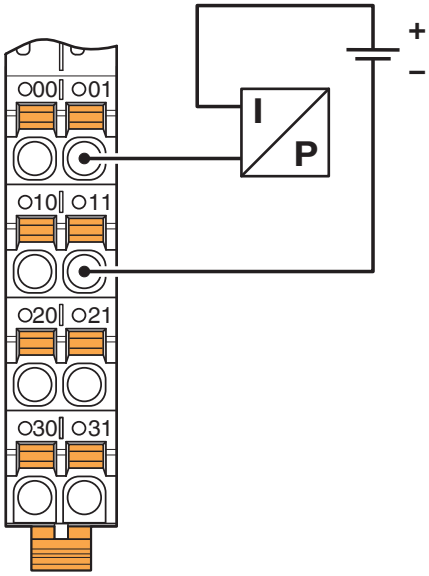

Entrada de corriente diferencial con transmisores pasivos de 2 cables (bucle de corriente)

Dibujo de conexión

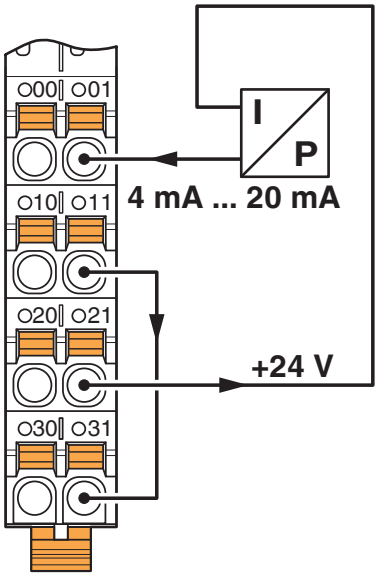

Entrada de corriente diferencial con transmisores pasivos de 2 cables (bucle de corriente)

Esquema de conjunto

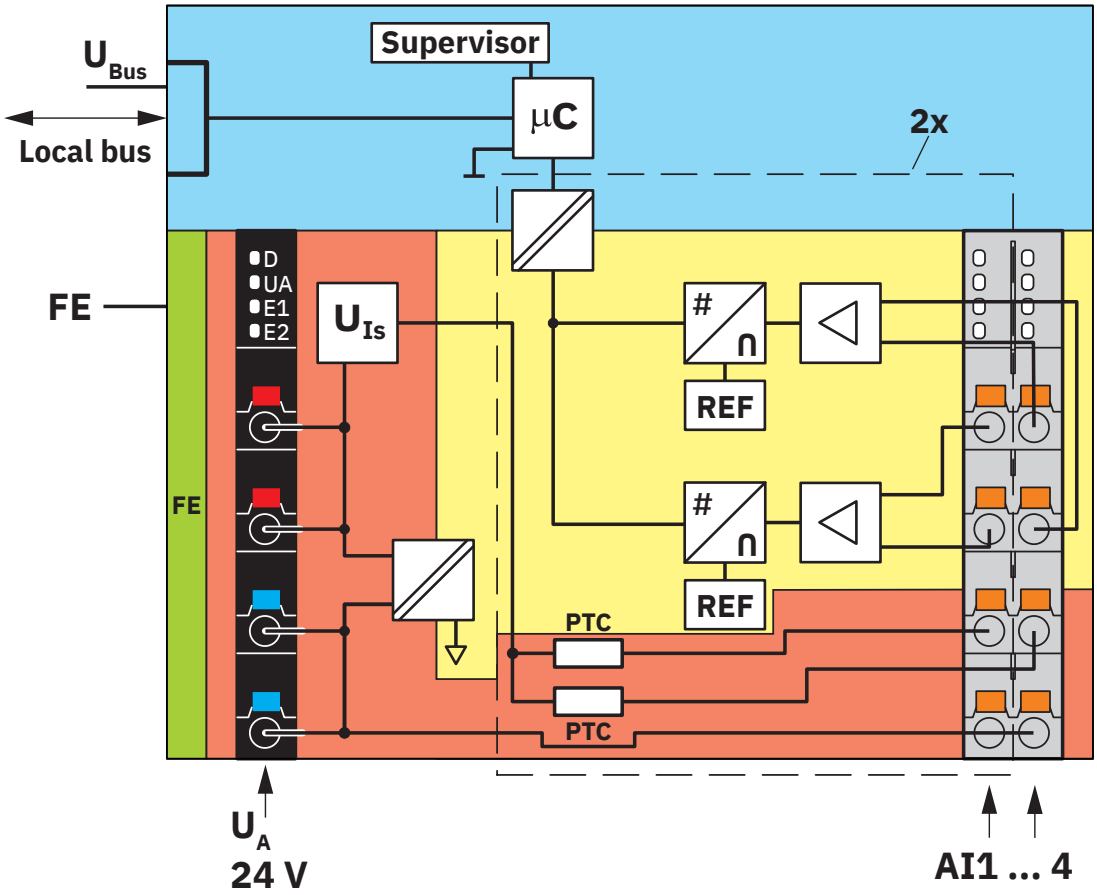

Circuito interno de los puntos de embornaje

Homologaciones

To download certificates, visit the product detail page: https://www.phoenixcontact.com/es/productos/2688491

DNV GL
ID de homologación: TAA00000DF

LR
ID de homologación: LR2480202TA-02

PRS
ID de homologación: TE/1020/880590/21

BSH
ID de homologación: 840

RINA
ID de homologación: ELE008423XG001

ABS
ID de homologación: 23-2449604-PDA

cULus Listed
ID de homologación: E238705

Clasificaciones

ECLASS

ECLASS-13.0	27242601
ECLASS-15.0	27242601

ETIM

ETIM 9.0	EC001596

UNSPSC

UNSPSC 21.0	32151600

Environmental product compliance

EU RoHS

Cumple los requisitos de la Directiva RoHS	Sí
excepciones, si fueran conocida	7(a), 7(c)-I

China RoHS

Environment friendly use period (EFUP)	EFUP-50
	Encontrará una tabla de declaración RoHS de China relativa al artículo en la zona de descargas del artículo correspondiente, en el apartado "Declaración del fabricante". No se emite ninguna tabla de declaración RoHS de China ni se requiere en ninguno de los artículos con EFUP-E.

EU REACH SVHC

Indicación acerca de la sustancia candidata según REACH (n.º CAS)	Lead(n.º CAS: 7439-92-1)
SCIP	49653ccf-3cd3-40a4-aef6-c62d1e5617d4

EF3.0 Cambio climático

CO2e kg	10,04 kg CO2e

Phoenix Contact 2025 © - Todos los derechos reservados
https://www.phoenixcontact.com

PHOENIX CONTACT, S.A.U.
Parque Tecnológico de Asturias p. 16-17
E-33428 LLANERA (Asturias)
+34 985 791 636
info@phoenixcontact.es