QUINT-UPS/ 24DC/ 24DC/10/3.4AH - Sistema de alimentación ininterrumpida

2320267

https://www.phoenixcontact.com/es/productos/2320267

Tenga en cuenta que los datos mostrados en este documento PDF se generaron a partir de nuestro catálogo online. Por favor, encontrará todos los datos en la documentación del usuario. Prevalecen nuestras condiciones generales de uso para descargas.

Sistema de alimentación ininterrumpida con tecnología IQ y batería integrada para montaje sobre carril DIN, entrada: 24 V DC, salida: 24 V DC/10 A, batería: AGM de plomo de 4 Ah, incluido adaptador montado para carril DIN universal UTA 107/30

Descripción del producto

Los módulos SAI con batería integrada permiten un gran ahorro de espacio: el módulo SAI y la batería están reunidos en una carcasa. Solamente hace falta conectar antes una fuente de alimentación.

Sus ventajas

- Manejo sencillo con detección automática de batería, cambio de batería sin herramienta durante el funcionamiento y comunicación mediante interfaz IFS
- Arranque fiable cargas pesadas con reserva potencia estática POWER BOOST, corriente nominal hasta 1,5 veces mayor de forma permanente
- Disparo rápido de interruptores automáticos estándar con tecnología SFB (Selective Fuse Breaking Technology)
- Empleo universal con completo paquete de homologaciones y numerosas posibilidades de parametrización y diagnóstico

Datos comerciales

Código de artículo	2320267
Unidad de embalaje	1 Unidades
Cantidad mínima de pedido	1 Unidades
Nota	Fabricación bajo pedido (sin devolución)
Clave de venta	CMUQV3
Clave de producto	CMUQV3
GTIN	4046356554183
Peso por unidad (incluido el embalaje)	4.590 g
Peso por unidad (sin incluir el embalaje)	4.114 g
Número de tarifa arancelaria	85371091
País de origen	CN

Datos técnicos

Notas

Generalidades

Nota acerca de la batería	Este producto contiene una batería con una durabilidad limitada y que debe recargarse cada pocos meses. En el embalaje del producto se indica cuándo se debe poner en servicio o recargar la batería. La capacidad general de almacenamiento puede consultarse en la sección "Acumulador de energía", en "Tiempo máximo hasta la puesta en servicio".

Datos de entrada

Funcionamiento DC

Tensión de entrada	24 V DC
Rango de tensión de entrada	18 V DC ... 30 V DC
Margen de tensión de entrada DC	18 V DC ... 30 V DC
Tipo de tensión de la tensión de alimentación	CC
Tiempo buffer	180 min (1 A)
	10 min (10 A)
Absorción de corriente	18,6 A (24 V DC)
	9,5 mA
	3,6 A
	14 A

Datos de salida

Rendimiento	> 97,6 % (Funcionamiento en red con acumulador de energía cargado)
	96,41 %
Tensión nominal de salida	24 V DC
Gama de tensión de salida	18 V DC ... 30 V DC
Corriente nominal de salida (I_N)	10 A (0 °C ... 40 °C)
Limitación de la corriente de salida	> 15 A (Servicio de batería)
Derating	60 °C ... 70 °C (2,5 %/K)
Potencia de salida	240 W
Potencia disipada	3,1 W (Funcionamiento en red)
	3,19 W (Funcionamiento en red)
	1,8 W (Funcionamiento en red)
	6,3 W (Servicio de batería)
	4 W (Servicio de batería)
	5,1 W (Servicio de batería)
Fusible de salida	1x 25 A
Posibilidad de conexión en paralelo	2
Posibilidad de conexión en serie	no

Funcionamiento en red

Tensión nominal de salida	24 V DC
Gama de tensión de salida	18 V DC ... 30 V DC (U_{OUT} = U_{IN} - 0,1 V DC)
Corriente nominal de salida (I_N)	10 A (0 °C ... 40 °C)
POWER BOOST (I_{Boost})	15 A (0 °C ... 40 °C)
Selective Fuse Breaking (I_{SFB})	60 A (0 °C ... 40 °C)
Duración	12 ms (Tecnología SFB)

Funcionamiento a batería

Tensión nominal de salida	24 V DC
Gama de tensión de salida	19,2 V DC ... 27,6 V DC (U_{OUT} = U_{BAT} - 0,5 V DC)
Corriente nominal de salida (I_N)	10 A (0 °C ... 40 °C)
POWER BOOST (I_{Boost})	15 A (0 °C ... 40 °C)
Selective Fuse Breaking (I_{SFB})	65 A (0 °C ... 40 °C)
Duración	15 ms (Tecnología SFB)

Señal: Alarma

Descripción de la salida	Relé
Tensión de salida	≤ 30 V AC/DC
Corriente de carga constante	≤ 100 mA

Señal: Battery Charge

Descripción de la salida	Relé
Tensión de salida	≤ 30 V AC/DC
Corriente de carga constante	≤ 100 mA

Señal: Battery Mode

Descripción de la salida	Relé
Tensión de salida	≤ 30 V AC/DC
Corriente de carga constante	≤ 100 mA

Señal

Corriente de carga constante	≤ 200 mA

Acumuladores de energía

Tensión nominal U_N	24 V DC
Tensión al final de la carga	24 V DC ... 29 V DC (con compensación térmica)
Corriente de carga	1,2 A
Capacidad nominal	4 Ah
Tiempo buffer	180 min (1 A)
	10 min (10 A)
Vida útil módulo de acumuladores	6 Años ... 9 Años (20 °C)
Puesta en servicio a más tardar (sólo acumulador)	6 Meses (0 °C ... 20 °C)
Puesta en servicio a más tardar (sólo acumulador) - área	3 Meses ... 6 Meses (20 °C ... 30 °C)

	1 Meses ... 3 Meses (30 °C ... 40 °C)
Tecnología batería	VRLA-AGM
Medio de almacenamiento	VRLA-AGM Battery 4.0 Ah
Tipo de batería	2x BB Battery HR4.2-12FR (from UPS V/C-level 06)
Tecnología IQ	sí
Sensor de temperatura	sí
Gestión de redes	Sí

Datos de conexión

Entrada

Tipo de conexión	Conexión por tornillo
Sección de conductor rígido mín.	0,2 mm²
Sección de conductor rígido máx.	2,5 mm²
Sección de conductor flexible mín.	0,2 mm²
Sección de conductor flexible máx.	2,5 mm²
Sección de conductor AWG mín.	16
Sección de conductor AWG máx.	12
Longitud de pelado	7 mm
Rosca de tornillo	M4
Par de apriete mín.	0,5 Nm
Par de apriete máx.	0,6 Nm

Salida

Tipo de conexión	Conexión por tornillo
Sección de conductor rígido mín.	0,2 mm²
Sección de conductor rígido máx.	2,5 mm²
Sección de conductor flexible mín.	0,2 mm²
Sección de conductor flexible máx.	2,5 mm²
Sección de conductor AWG mín.	16
Sección de conductor AWG máx.	12
Longitud de pelado	7 mm
Rosca de tornillo	M4
Par de apriete mín.	0,5 Nm
Par de apriete máx.	0,6 Nm

Señal

Sección de conductor rígido mín.	0,2 mm²
Sección de conductor rígido máx.	2,5 mm²
Sección de conductor flexible mín.	0,2 mm²
Sección de conductor flexible máx.	2,5 mm²
Sección de conductor AWG mín.	24
Sección de conductor AWG máx.	12
Rosca de tornillo	M4

Par de apriete mín.	0,5 Nm
Par de apriete máx.	0,6 Nm

Interfaces

Interfaz	IFS (sistema de interfaz)

Señalización

Tipo de señalización	LED
	Contacto de relé
	Interfaz/software

Salida de señal

Denominación Señalización	Power OK
Indicación de estado	LED
Observación acerca de la indicación de estado	Luz estática
	Luz estática

Salida de señal: Salida de conmutación

Denominación Señalización	Alarma
Indicación de estado	LED
Observación acerca de la indicación de estado	Luz estática
Color	rojo
Observación acerca de la indicación de estado	Luz estática

Salida de señal: Salida de conmutación

Denominación Señalización	Battery Charge
Indicación de estado	Barra de LED
Observación acerca de la indicación de estado	dinámico
Color	rojo/verde
Observación acerca de la indicación de estado	dinámico

Salida de señal: Salida de conmutación

Denominación Señalización	Battery Mode
Indicación de estado	LED
Observación acerca de la indicación de estado	Luz estática
Color	amarillo
Observación acerca de la indicación de estado	Luz estática

Propiedades del artículo

Tipo de producto	SAI DC con batería integrada
Familia de productos	QUINT SAI - SAI con batería integrada
Eliminación	Las baterías viejas no deberán eliminarse como basura doméstica, sino de acuerdo con las correspondientes disposiciones nacionales en vigor.
Tecnología IQ	sí

MTBF (IEC 61709, SN 29500)	> 806000 h (40 °C)

Propiedades de aislamiento

Clase de protección	III
Grado de polución	2

Expectativa de vida útil (condensadores de electrolitos)

Tiempo	295585 h

Dimensiones

Anchura	120 mm
Altura	169 mm
Profundidad	125 mm

Medida de montaje

Distancia de montaje derecha/izquierda	5 mm / 5 mm
Distancia de montaje arriba/abajo	50 mm / 50 mm

Montaje

Tipo de montaje	Montaje sobre carril DIN
Indicaciones de montaje	alineable: horizontal 5 mm, vertical 50 mm
Posición de montaje	Carril horizontal NS 35, EN 60715

Datos del material

Material de la carcasa	Metal
Material carcasa	Chapa de acero galvanizada
Ejecución de las carcasas	Chapa de acero galvanizada
Ejecución de los elementos laterales	Chapa de acero galvanizada, cerrada

Condiciones medioambientales y de vida útil

Condiciones ambientales

Índice de protección	IP20
Temperatura ambiente (almacenamiento / transporte)	-20 °C ... 40 °C
Temperatura ambiente (carga)	0 °C ... 40 °C
Temperatura ambiente (descarga)	-20 °C ... 50 °C
Clase de clima	3K3 (según EN 60721)
Humedad del aire máx. admisible (servicio)	≤ 95 % (25 °C, sin condensación)
Choque	18 ms, 30g, por dirección en espacio (según IEC 60068-2-27)
Vibración (servicio)	< 15 Hz, amplitud ±2,5 mm (según IEC 60068-2-6)
	15 Hz ... 150 Hz, 2,3g t_v = 90 min

Normas y especificaciones

Aplicaciones para trenes	EN 50121-4
Norma - Equipamiento de instalaciones de alta intensidad con	EN 50178/VDE 0160 (PELV)

aparatos eléctricos	
Norma - Seguridad eléctrica	EN 60950-1/VDE 0805 (SELV)
	EN 61558-2-17

Homologaciones

Homologaciones UL	UL/C-UL Recognized UL 60950-1
	UL Listed UL 508

Datos CEM

Compatibilidad electromagnética	Conformidad con la directiva EMC 2014/30/UE
Directiva de baja tensión	Conformidad con la directiva de baja tensión 2014/35/UE
Requisitos CEM de emisión de interferencias	EN 61000-6-3
	EN 61000-6-4
Requisitos CEM de inmunidad a interferencias	EN 61000-6-1
	EN 61000-6-2

Descarga de electricidad estática

Normas/especificaciones	EN 61000-4-2

Descarga de electricidad estática

Descarga en contacto	8 kV (Severidad del ensayo 4)
Descarga en el aire	15 kV (Severidad del ensayo 4)
Observación	Criterio A

Campo electromagnético AF

Normas/especificaciones	EN 61000-4-3

Campo electromagnético AF

Gama de frecuencias	80 MHz ... 1 GHz
Intensidad del campo de prueba	20 V/m
Gama de frecuencias	1 GHz ... 3 GHz
Intensidad del campo de prueba	10 V/m
Gama de frecuencias	2 GHz ... 3 GHz
Intensidad del campo de prueba	3 V/m
Observación	Criterio A

Transitorios rápidos (Burst)

Normas/especificaciones	EN 61000-4-4

Transitorios rápidos (Burst)

Entrada	2 kV (Severidad del ensayo 3, asimétrica)
Salida	2 kV (Severidad del ensayo 3, asimétrica)
Señal	2 kV (Severidad del ensayo 4, asimétrica)
Observación	Criterio A

Carga de tensión transitoria (Surge)

Normas/especificaciones	EN 61000-4-5

Carga de tensión transitoria (Surge)

Entrada	1 kV (Severidad del ensayo 2, simétrica)
	2 kV (Severidad del ensayo 3, asimétrica)
Salida	1 kV (Severidad del ensayo 2, simétrica)
	2 kV (Severidad del ensayo 3, asimétrica)
Señal	1 kV (Severidad del ensayo 2, asimétrica)
Observación	Criterio A

Perturbaciones conducidas

Normas/especificaciones	EN 61000-4-6

Perturbaciones conducidas

Entrada/salida/señal	asimétrico
Gama de frecuencias	0,15 MHz ... 80 MHz
Observación	Criterio A
Tensión	10 V (Severidad del ensayo 3)

Emisión de interferencias

Normas/especificaciones	EN 61000-6-3
Tensión radiointerferencia según EN 55011	EN 55011 (EN 55022) Clase B Campo de aplicación en la industria y en viviendas
Radiointerferencias según EN 55011	EN 55011 (EN 55022) Clase B Campo de aplicación en la industria y en viviendas

Criterios

Criterio A	Comportamiento de servicio normal dentro de los límites determinados.
Criterio B	Alteración transitoria del comportamiento de servicio, que es corregida por el propio aparato.

Dibujos

Esquema de conjunto

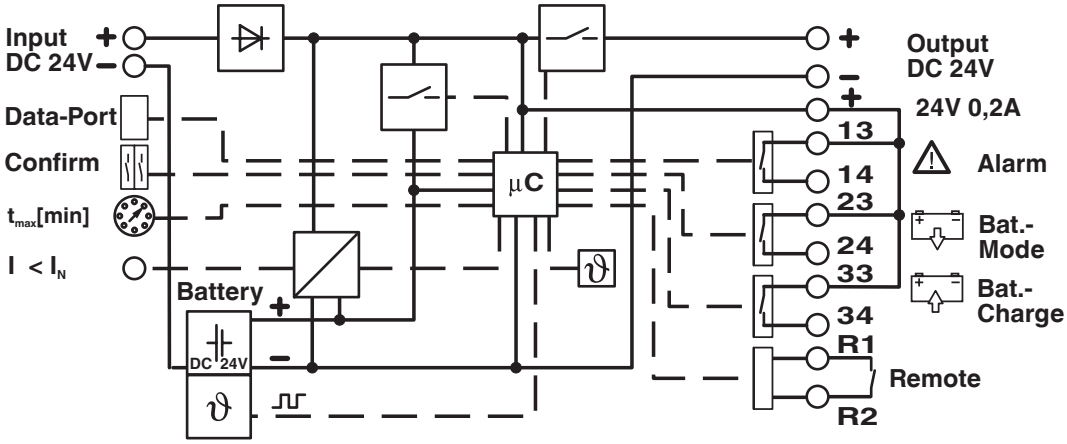

Esquema de conjunto

Graphic

Load Current	Buffertime																			
	Minutes																Hours		
	1	2	3	4	5	6	7	8	9	10	15	20	25	30	40	45	50	1	2	3
0.5 A																				
1 A																				
2 A																				
3 A																				
5 A																				
7 A																				
10 A																				

The data is based on an ambient temperature of +25 °C at the start of use.

2320254 QUINT-UPS/24DC/24DC/5/1.3AH **2320267** QUINT-UPS/24DC/24DC/10/3.4AH

Tiempos buffer QUINT DC UPS con batería integrada

Homologaciones

To download certificates, visit the product detail page: https://www.phoenixcontact.com/es/productos/2320267

cUL Recognized
ID de homologación: E211944

UL Recognized
ID de homologación: E211944

UL listado
ID de homologación: E123528

cUL Listed
ID de homologación: E123528

KC
ID de homologación: R-R-PCK-2320267

IECEE CB Scheme
ID de homologación: DE/PTZ/0049

cUL Listed
ID de homologación: E199827

UL listado
ID de homologación: E199827

Clasificaciones

ECLASS

ECLASS-13.0	27040705
ECLASS-15.0	27040705

ETIM

ETIM 9.0	EC000382

UNSPSC

UNSPSC 21.0	39121000

Environmental product compliance

EU RoHS

Cumple los requisitos de la Directiva RoHS	Sí
excepciones, si fueran conocida	7(a), 7(c)-I

China RoHS

Environment friendly use period (EFUP)	EFUP-3
	Encontrará una tabla de declaración RoHS de China relativa al artículo en la zona de descargas del artículo correspondiente, en el apartado "Declaración del fabricante". No se emite ninguna tabla de declaración RoHS de China ni se requiere en ninguno de los artículos con EFUP-E.

EU REACH SVHC

Indicación acerca de la sustancia candidata según REACH (n.º CAS)	Lead(n.º CAS: No aplicable)
SCIP	daade506-04eb-4a5c-8132-f3afebb0e666

Phoenix Contact 2025 © - Todos los derechos reservados
https://www.phoenixcontact.com

PHOENIX CONTACT, S.A.U.
Parque Tecnológico de Asturias p. 16-17
E-33428 LLANERA (Asturias)
+34 985 791 636
info@phoenixcontact.es