VC-AML 8 - Inserto de contactos

1852833

https://www.phoenixcontact.com/es/productos/1852833

Tenga en cuenta que los datos mostrados en este documento PDF se generaron a partir de nuestro catálogo online. Por favor, encontrará todos los datos en la documentación del usuario. Prevalecen nuestras condiciones generales de uso para descargas.

Inserto de contactos, Familia de artículos: VARIOCON, color: gris claro, número de polos: 8, tensión nominal: 160, corriente asignada: 10 A, Tipo de conexión: Conexión para placas de circuito impreso, Los conectores enchufables deben accionarse solo en estado inerte (sin carga).

Sus ventajas

- Técnica COMBICON probada
- Conexión para placas de circuito impreso directa
- Posib. codif. p. evitar conexiones incorrectas

Datos comerciales

Código de artículo	1852833
Unidad de embalaje	50 Unidades
Cantidad mínima de pedido	50 Unidades
Clave de venta	ABLACA
Clave de producto	ABLACA
GTIN	4017918127275
Peso por unidad (incluido el embalaje)	5,76 g
Peso por unidad (sin incluir el embalaje)	5,207 g
Número de tarifa arancelaria	85369010
País de origen	PL

Datos técnicos

Notas

Generalidades	Los conectores enchufables deben accionarse solo en estado inerte (sin carga).

Indicación de seguridad

Indicaciones de seguridad	ADVERTENCIA: los conectores no se deben enchufar ni desenchufar bajo carga. La inobservancia y el empleo inadecuado pueden provocar daños materiales y lesiones personales.
	• ADVERTENCIA: ponga en servicio solo productos en perfecto estado. Se debe comprobar periódicamente la presencia de daños en los productos. Retire inmediatamente los productos defectuosos. Sustituya los productos dañados. No es posible repararlos.
	• ADVERTENCIA: solo el personal cualificado especializado en electrotecnia puede instalar y utilizar el producto, siempre teniendo en cuenta las siguientes indicaciones de seguridad. El personal especializado debe estar familiarizado con los fundamentos de la electrotecnia. Debe ser capaz de identificar y evitar peligros. El símbolo correspondiente del embalaje indica que para la instalación y el funcionamiento se precisa personal especializado en electrotecnia.
	• Los productos son aptos para los ámbitos de aplicación de la construcción de equipos eléctricos, sistemas de control e instalaciones.
	• En caso de empleo de los conectores en exteriores, se deben proteger especialmente frente a las influencias del entorno.
	• Los productos confeccionados no se pueden manipular ni abrir de forma no autorizada.
	• Emplee solo conectores de acoplamiento que cumplan los datos técnicos de las normas indicadas (p. ej. las indicadas en los accesorios del producto de la página web en phoenixcontact.com/products).
	• El usuario será responsable del empleo del producto directamente junto con productos de otros fabricantes.
	• Con tensiones de servicio > 50 V AC, las carcasas de conectores conductoras eléctricamente deben conectarse a tierra
	• Compruebe que la tierra funcional o de protección esté correctamente conectada.
	• Al agrupar varios circuitos eléctricos en un cable y/o en un conector se aplican las normas VDE 0100/1.97 § 411.1.3.2 y DIN EN 60 204/11.98 § 14.1.3
	• Tenga en cuenta los datos técnicos correspondientes. Encontrará los datos: o en el producto o en la etiqueta del embalaje o en la documentación suministrada o en la página web phoenixcontact.com/products seleccionando el producto
	• Utilice únicamente la herramienta que recomienda Phoenix Contact

	• Deben tenerse en cuenta las instrucciones de montaje/documentación de Design In del área de descargas de la web del producto en phoenixcontact.com/products.
	• No cierre los conectores enchufados con un capuchón. Encontrará el accesorio adecuado en la sección de accesorios del artículo, en phoenixcontact.com/products
	• Utilice los conectores solo completamente enchufados.
	• Al tender el cable, compruebe que la carga de tracción aplicada a los conectores no supere los límites determinados en las normas.
	• Respete el radio de flexión mínimo del cable. Disponga el cable sin forzarlo.
	• El conector se calienta durante un funcionamiento normal. En función de las condiciones ambientales, podría calentarse además la superficie del conector. En este caso, el usuario será el encargado de colocar las indicaciones de advertencia (p. ej. DIN EN ISO 13732-1:2008-12).

Propiedades del artículo

Tipo de producto	Inserto de contactos
Familia de productos	VARIOCON
Serie	VC-M
Número de polos	8
Cantidad de los puestos de módulo	1

Propiedades de aislamiento

Grado de polución	3

Propiedades eléctricas

Tensión de dimensionamiento (II/2)	320 V
Tensión de dimensionamiento (III/2)	160 V
Tensión de dimensionamiento (III/3)	160 V
Tensión nominal ATD	160
Tensión transitoria de dimensionamiento	2,5 kV
Tensión transitoria de dimensionamiento (III/3)	2,5 kV
Tensión transitoria de dimensionamiento	2,5 kV
Corriente asignada	10 A
	10 A

Datos de conexión

Tipo de conexión	Conexión para placas de circuito impreso

Dimensiones

Esquema de dimensiones	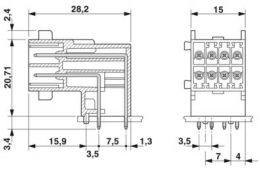
Anchura	28,6 mm
Altura	26,5 mm
Longitud	15 mm
Diámetro de taladro	1,2 mm

Datos del material

Color	gris claro
Color de la parte de la carcasa	gris
Material Carcasa	PA
Material Soporte de contactos	PA 6.6
Material Contacto	CuMg
Clase de inflamabilidad según UL 94	V0
Grupo material aislante	I
Material superficie del contacto	estañado

Cable/línea

Ausencia de halógenos	sí

Propiedades mecánicas

Datos mecánicos

Ciclos de enchufe	≥ 100

Condiciones medioambientales y de vida útil

Condiciones ambientales

Temperatura ambiente (servicio)	-40 °C ... 100 °C

Dibujos

Esquema de dimensiones

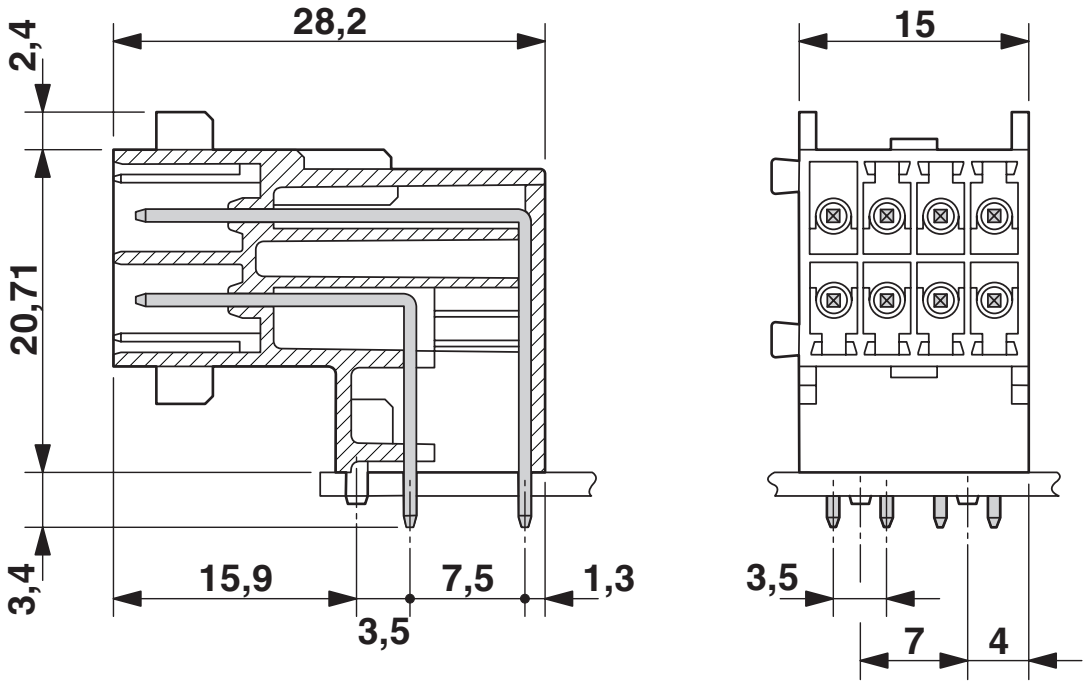

Diagrama

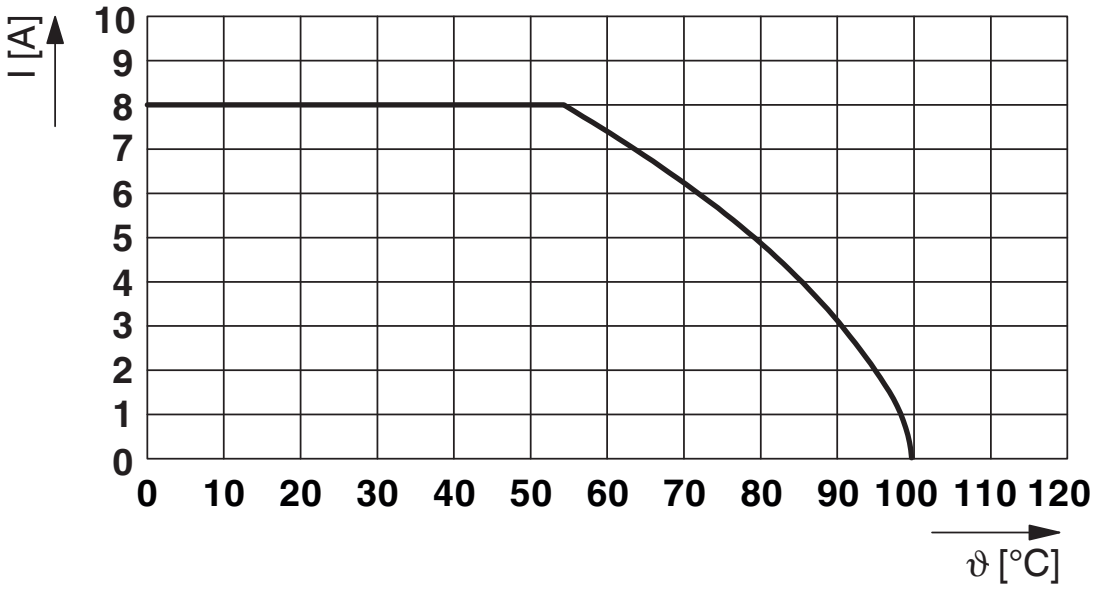

Esquema de taladros/geometría pads soldadura

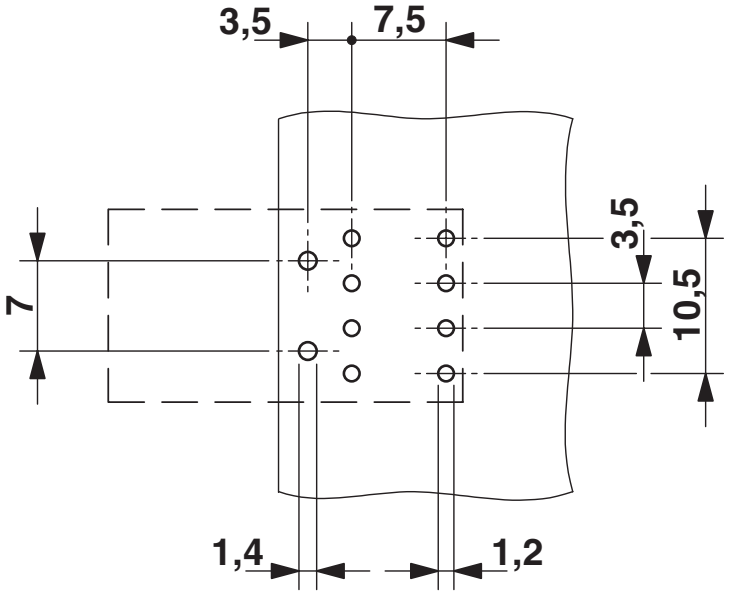

Homologaciones

To download certificates, visit the product detail page: https://www.phoenixcontact.com/es/productos/1852833

cUL Recognized
ID de homologación: E118976

	Tensión nominal U_N	Corriente nominal I_N	Sección AWG	Sección mm^2
keine				
	250 V	8 A	-	-

UL Recognized
ID de homologación: E118976

	Tensión nominal U_N	Corriente nominal I_N	Sección AWG	Sección mm^2
keine				
	250 V	8 A	-	-

Clasificaciones

ECLASS

ECLASS-13.0	27440192
ECLASS-15.0	27440192

ETIM

ETIM 9.0	EC002943

UNSPSC

UNSPSC 21.0	39121400

Environmental product compliance

EU RoHS

Cumple los requisitos de la Directiva RoHS	Sí, Ninguna excepción

China RoHS

Environment friendly use period (EFUP)	EFUP-E
	Ninguna sustancia peligrosa por encima de los valores límite

EU REACH SVHC

Indicación acerca de la sustancia candidata según REACH (n. º CAS)	Ninguna sustancia con una fracción de masa superior a 0,1 %

Phoenix Contact 2025 © - Todos los derechos reservados
https://www.phoenixcontact.com

PHOENIX CONTACT, S.A.U.
Parque Tecnológico de Asturias p. 16-17
E-33428 LLANERA (Asturias)
+34 985 791 636
info@phoenixcontact.es